Sistema dispensador A-dec® 541 Duo e instrumental del asistente 545

GUÍA DE INSTALACIÓN

Contenido

Antes de comenzar 2
Instalación del sistema dispensador 3
Instalación de la botella de agua 6
Instalación de la luz indicadora (solo fuente de alimentación de 300 W) 7
Conexión de la línea de datos y los cables de alimentación en un gabinete 8
Conexión de los cables de alimentación remota y la línea de datos al sillón dental . . . 13
Conexión de los conductos . 23
Conexión y nivelado de la superficie de trabajo circular 29
Instalación del montaje del soporte de bandeja (opcional) 32
Finalización de la instalación . 34
Ajuste del sistema 35
Personalización de los ajustes del panel táctil de las piezas de mano 41
Prueba del sistema 43
Colocación de la cubierta del montaje del concentrador y las puertas del gabinete 44
Información reglamentaria y garantía 48

Sistema dispensador de A-dec 541 12 O'Clock Duo

Instrumental del asistente A-dec 545 12 O'Clock

Modelos y versiones del producto cubiertos en este documento*

Modelos	Versiones	Descripción
545	A	Instrumental del asistente
541	B	Sistema dispensador
411	A	Sillón dental
311/511	A/B	Sillón dental
311flt/511flt	N/D	Sillón dental
391/591/5562/5580/5662	A	Muebles dentales

**Es posible que algunos modelos, versiones y opciones de productos de este documento no estén disponibles en determinadas regiones.*

86.0763.27 Rev C

Antes de comenzar

Las instrucciones para la instalación del sistema dispensador de A-dec 541 Duo y el instrumental del asistente A-dec 545 son prácticamente las mismas. Las pequeñas diferencias están resaltadas en las instrucciones.

Antes de comenzar la instalación:

- Consulte con las autoridades de construcción y códigos locales acerca de los requisitos específicos de instalación en su ubicación.
- Verifique que la válvula de corte de aire manual esté instalada.
- Para obtener más información sobre las dimensiones, el rango de movimiento y la colocación de los servicios, consulte lo siguiente:
  - *Guía de instalación previa del sistema dispensador A-dec 541 Duo e instrumental del asistente 545* (núm. pieza 86.0034.27)
  - *Guía de instalación previa de muebles dentales A-dec Inspire®* (núm. pieza 86.0528.27)
  - *Guía de instalación previa de muebles dentales Preference Collection®* (núm. pieza 86.0142.27)

Herramientas recomendadas

- Alicates diagonales
- Juego de llaves hexagonales
- Nivel torpedo
- Cinta antiestática para la muñeca
- Destornillador de cabeza plana
- Taladro y brocas
- Pinzas de punta
- Llave de cubo largo de 3/4 pulg. con extensión de 6 pulg.
- Voltímetro

Instalación del sistema dispensador

Instalación del montaje del sistema dispensador

Parar instalar el montaje del sistema dispensador 541/545, consulte la *Guía de instalación del montaje del sistema dispensador A-dec 541/545* (núm. pieza 86.0003.27) que se envía con el montaje.

Desempaque el sistema dispensador

Herramienta recomendada

- Alicates diagonales

1 Si lo va a instalar en un gabinete, compruebe que las puertas del gabinete no estén instaladas para facilitar el acceso.

2 Corte los sujetacables y retire el conjunto del pallet y de la caja.

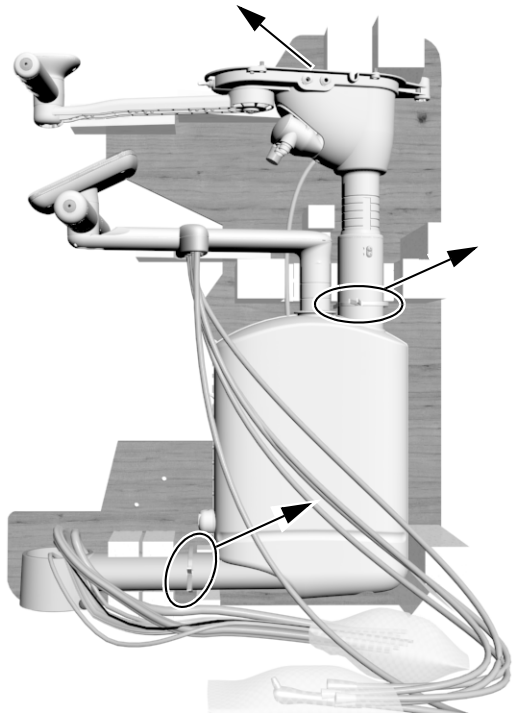

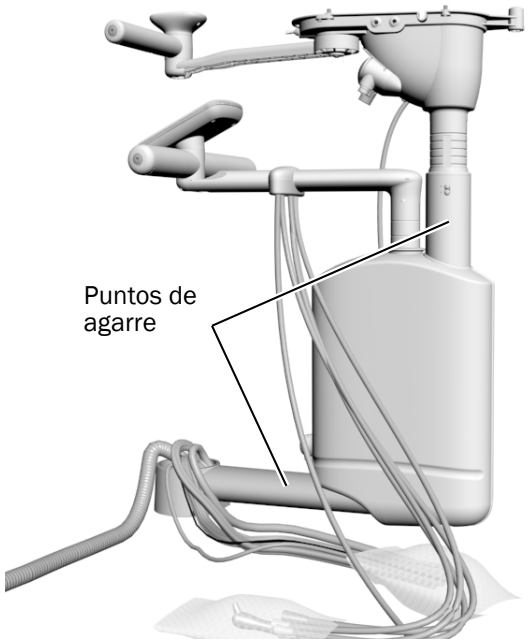

Instalación y nivelación del conjunto del brazo

Herramientas recomendadas

- Llave hexagonal de 5/16 pulg.
- Nivel torpedo

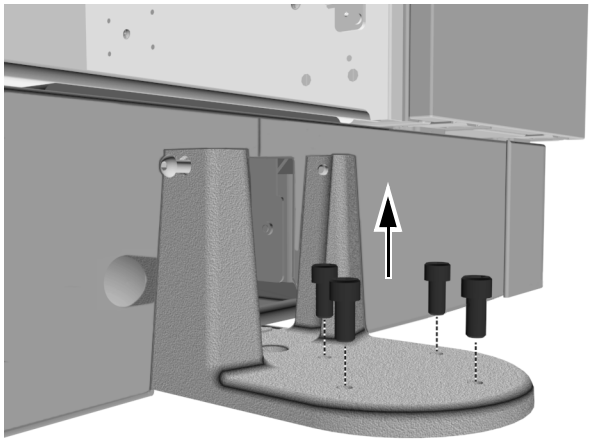

1 Use una llave hexagonal de 5/16 pulg. para retirar el tornillo del montaje. Conserve los tornillos para instalar el conjunto del brazo.

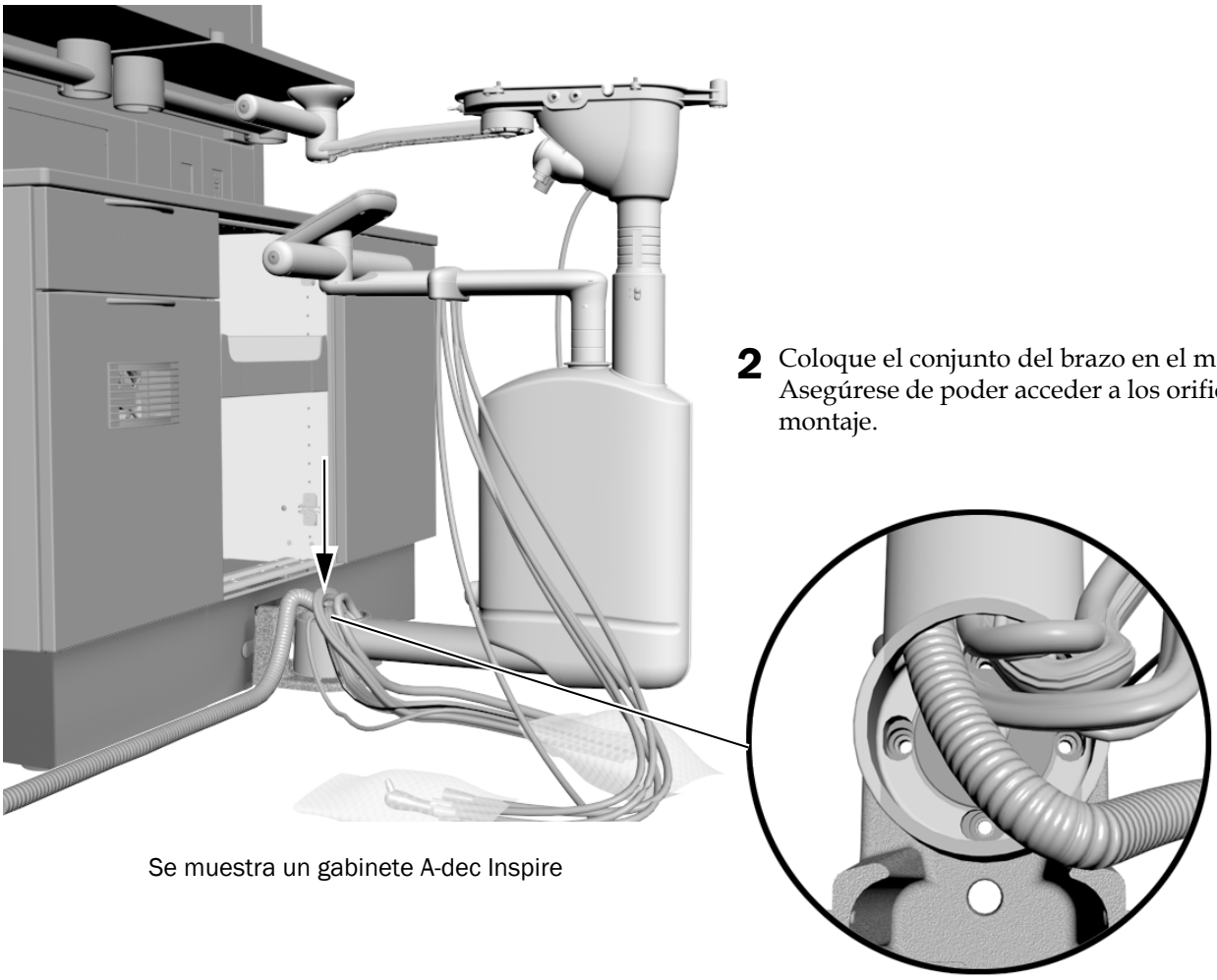

2 Coloque el conjunto del brazo en el montaje. Asegúrese de poder acceder a los orificios de montaje.

Se muestra un gabinete A-dec Inspire

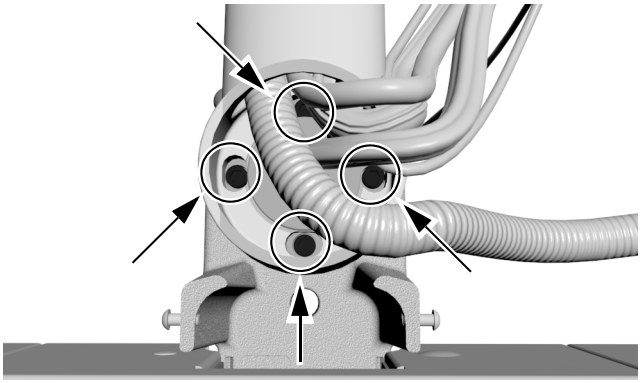

3 Use un llave hexagonal de 5/16 pulg. para instalar sin ajustar mucho los cuatro tornillos que retiró en el paso 1 de los orificios del montaje.

SUGERENCIA Es posible que tenga que rotar el conjunto para acceder a todos los tornillos.

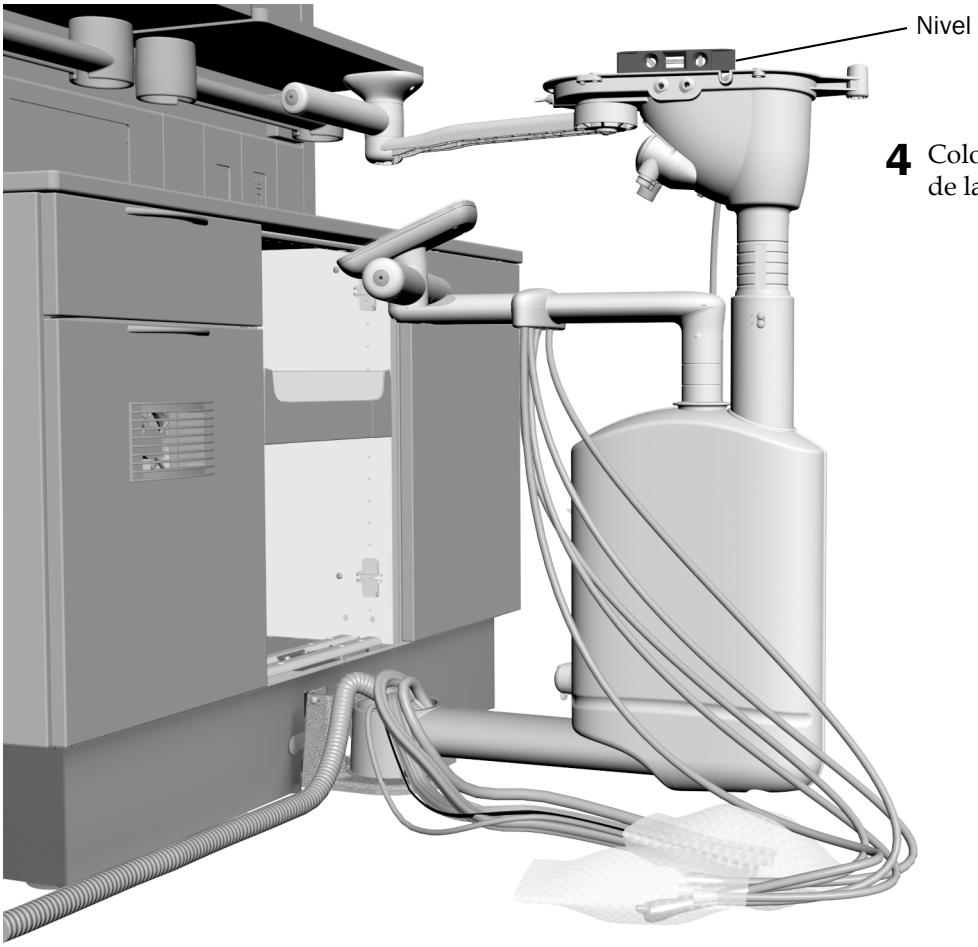

4 Coloque un nivel sobre la armazón de la superficie de trabajo.

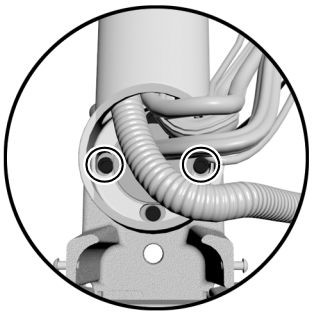

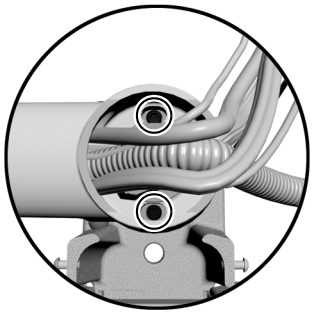

5 Nivele el concentrador aflojando y apretando los tornillos de montaje de lado a lado, según sea necesario.

Rote el conjunto y verifique si está nivelado. Afloje y ajuste los tornillos de montaje de adelante hacia atrás, según sea necesario.

Canalización de los cables y conductos del sistema dispensador

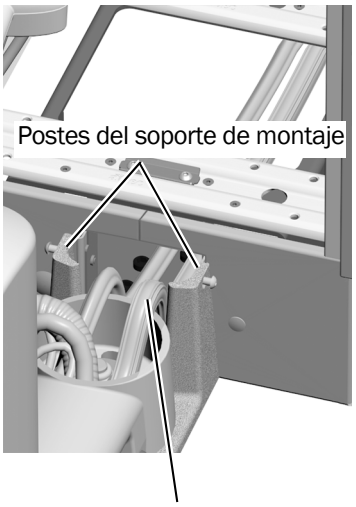

1 Canalice el cable de conjunto regulador entre los postes del soporte de montaje y dentro del gabinete.

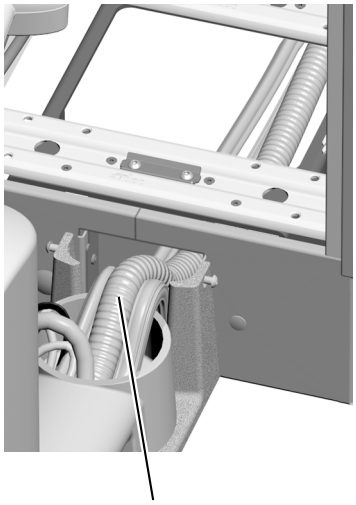

2 A continuación, canalice la línea de vacío.

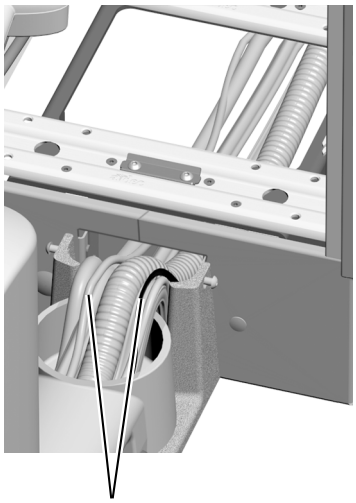

3 Canalice el resto de los cables.
Compruebe que todos los conductos y cables estén completamente encajados entre los postes y que estén rectos, no cruzados.

Instalación de la botella de agua

Para instalar la botella de agua de montaje remoto, siga las instrucciones que se envían con la botella de agua.

Instalación de la luz indicadora (solo fuente de alimentación de 300 W)

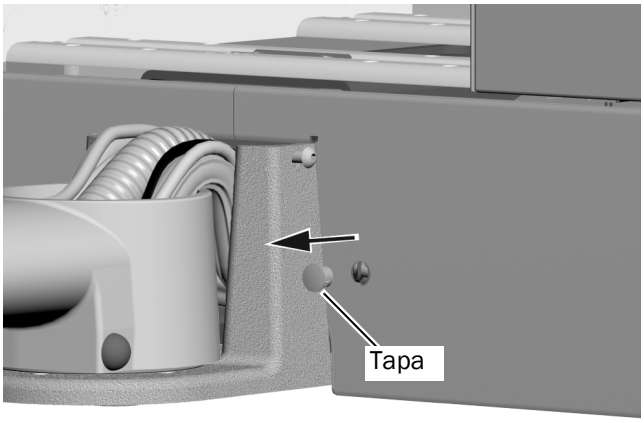

1 Retire la tapa de la abertura de la luz indicadora en el gabinete.

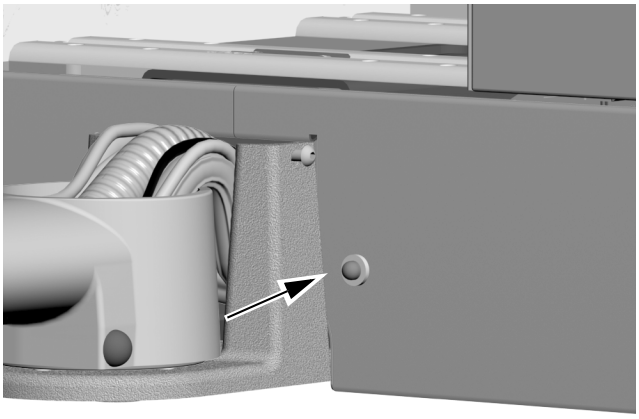

2 Inserte la luz indicadora en la abertura.

Conexión de la línea de datos y los cables de alimentación en un gabinete

Conexión de la línea de datos en un gabinete

Siga las instrucciones correspondientes a la configuración del sistema:

Conexión de la línea de datos desde un A-dec 541/545 a una caja de distribución A-dec Inspire 8
Conexión de la línea de datos desde un A-dec 541/545 a un gabinete Preference o a un gabinete/sillón que no es de A-dec 9

Conexión de la línea de datos desde un A-dec 541/545 a una caja de distribución A-dec Inspire

Herramienta recomendada

- Destornillador de cabeza plana

1. Use un destornillador de cabeza plana para retirar los dos tornillos de la tapa de la caja de distribución.

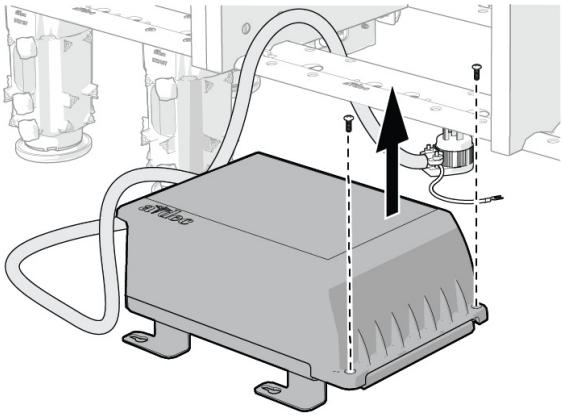

ATENCIÓN La electricidad estática afecta las placas de circuitos. Debe tomar precauciones contra las descargas electrostáticas (Electrostatic Discharge, ESD) al tocar una placa de circuitos o al hacer conexiones desde esa placa o hacia ella. Solo un electricista o una persona calificada para prestar el servicio deben instalar las placas de circuitos.

ADVERTENCIA Peligro de descarga eléctrica. Cuando retire o vuelva a colocar las tapas, tenga cuidado de no dañar el cableado ni los conductos. Verifique que las tapas queden bien sujetas después de volver a colocarlas.

2. Retire la tapa.

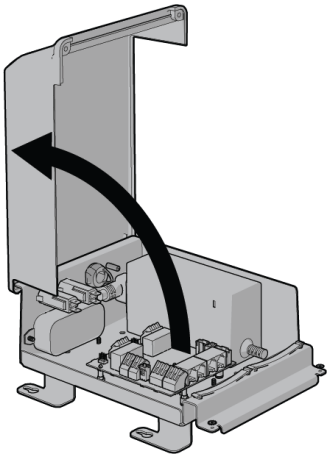

3. Conecte la línea de datos del sistema dispensador. No importa a qué puerto de datos se conecta la línea.
4. Conecte la línea de datos de 25'. No importa a qué puerto de datos se conecta la línea de 25'.

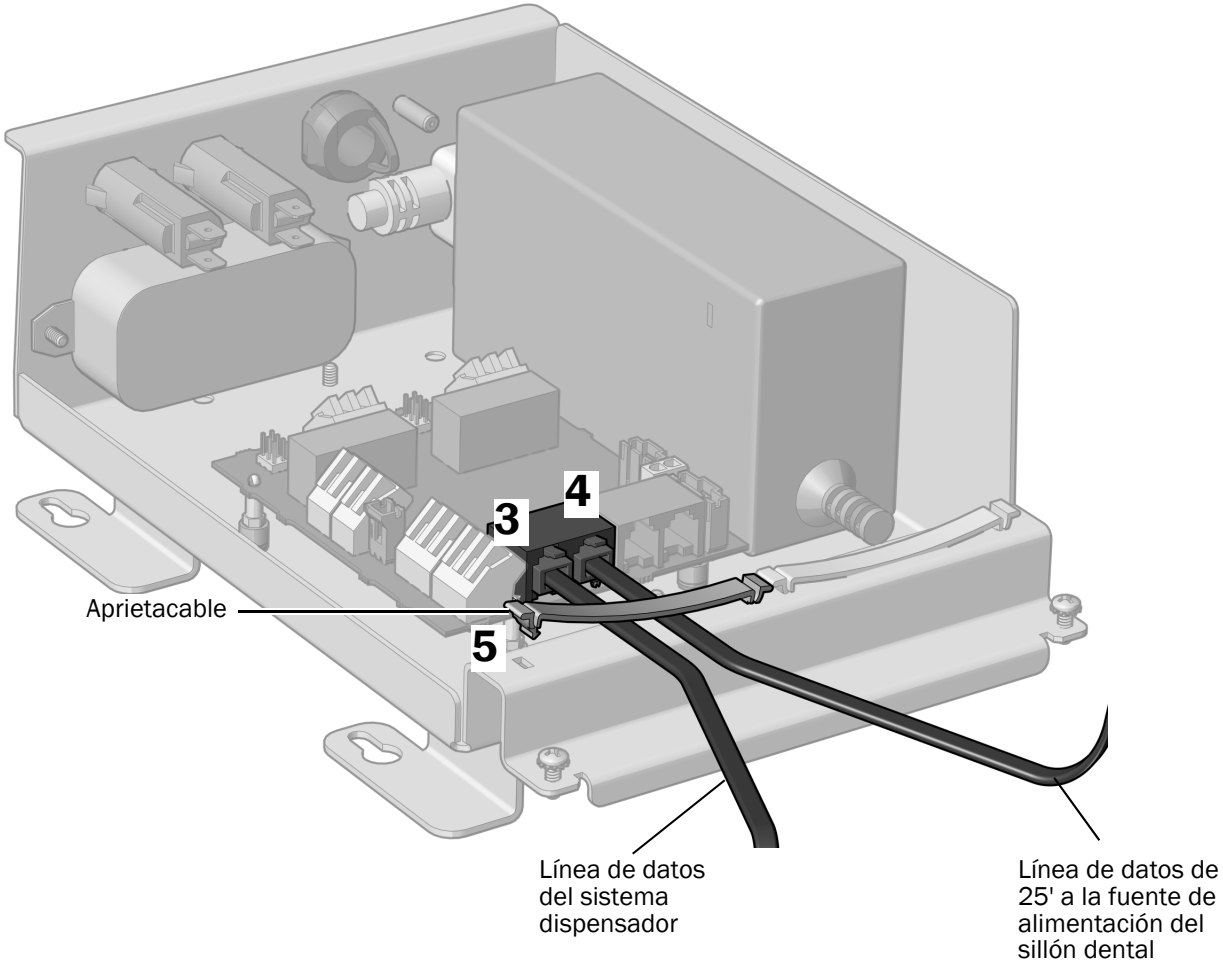

5. Fije la línea de datos debajo del aprietacable.
6. Canalice la línea de datos de 25' hacia la fuente de alimentación del sillón dental.

Siguiente paso Consulte “Conexión de los cables de alimentación en un gabinete” en la página 10.

Conexión de la línea de datos desde un A-dec 541/545 a un gabinete Preference o a un gabinete/sillón que no es de A-dec

Use un separador de cables para conectar la línea de datos del sistema dispensador a la línea de datos de 25' del kit.

Conexión de los cables de alimentación en un gabinete

ADVERTENCIA Si no apaga el aparato o desconecta la alimentación antes de comenzar este procedimiento, se puede dañar el producto y pueden producirse lesiones graves o, incluso, la muerte.

1. Apague la alimentación del sistema.

Siga las instrucciones correspondientes a la configuración del sistema:

Conexión los cables de alimentación con una fuente de alimentación independiente A-dec 300 W 10
Conexión de un cable de alimentación a un cable de alimentación remota 12

Conexión los cables de alimentación con una fuente de alimentación independiente A-dec 300 W

Siga las instrucciones para el producto que está instalando:

Conexión los cables de alimentación desde un A-dec 541 a una fuente de alimentación independiente A-dec 300 W . . . 10
Conexión los cables de alimentación desde un A-dec 545 a una fuente de alimentación independiente A-dec 300 W . . . 11

Conexión los cables de alimentación desde un A-dec 541 a una fuente de alimentación independiente A-dec 300 W

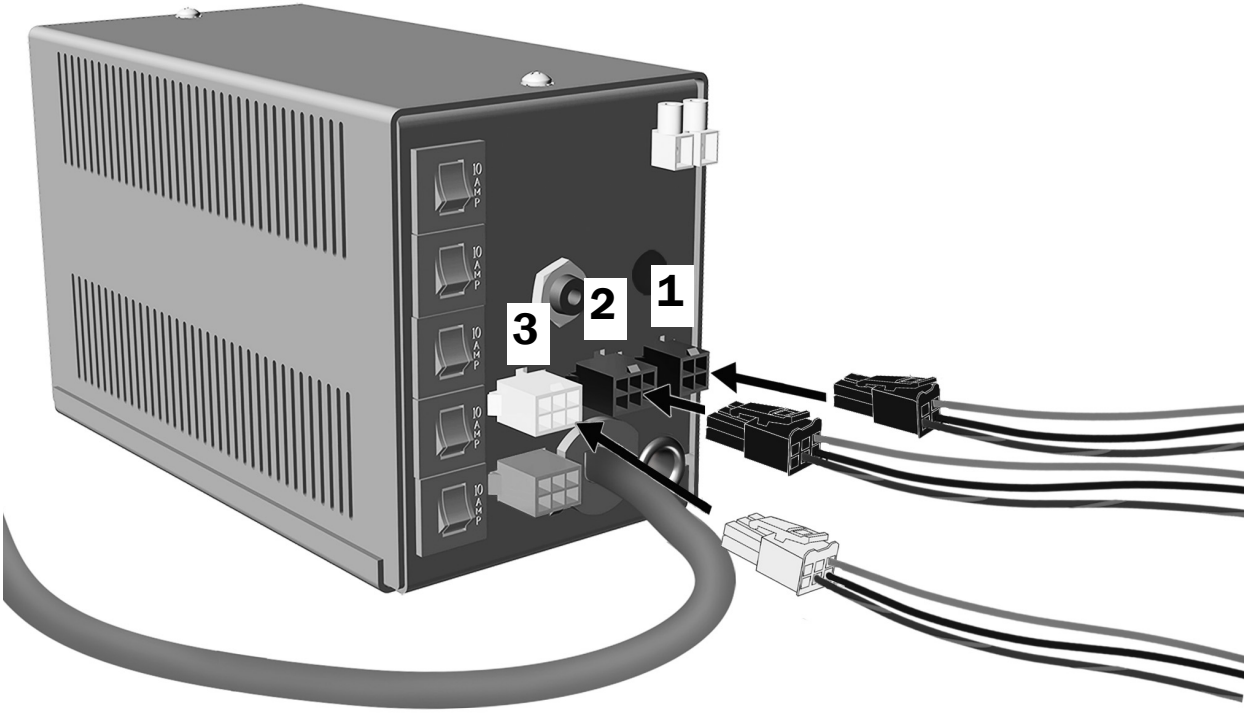

1. Conecte el conector de 4 posiciones desde el sistema dispensador a la fuente de alimentación.
2. Conecte el conector de 6 posiciones desde el instrumental del asistente a la fuente de alimentación.
3. Conecte el conector de la luz indicadora a la fuente de alimentación.

Siguiente paso Consulte “Conexión de los cables de alimentación remota y la línea de datos al sillón dental” en la página 13.

Conexión los cables de alimentación desde un A-dec 545 a una fuente de alimentación independiente A-dec 300 W

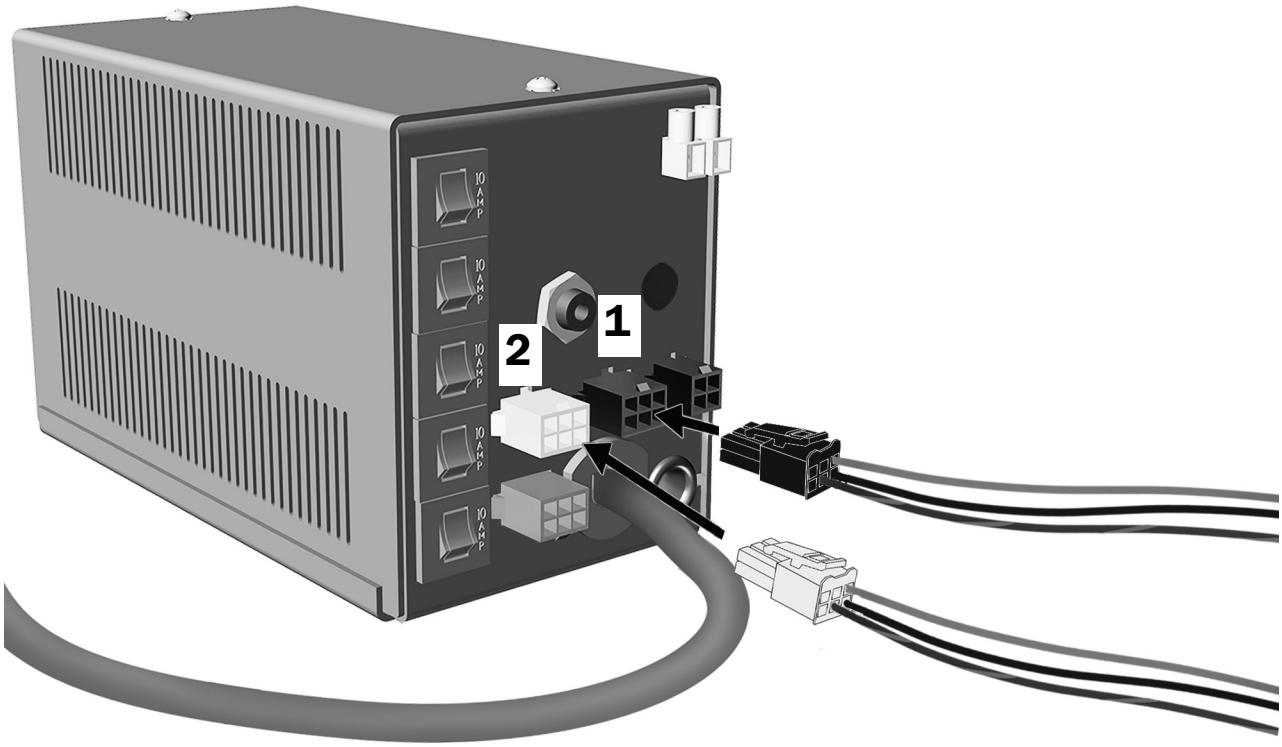

1. Conecte el conector de 6 posiciones desde el instrumental del asistente a la fuente de alimentación.
2. Conecte el conector de la luz indicadora a la fuente de alimentación.

Siguiente paso Consulte “Conexión de los cables de alimentación remota y la línea de datos al sillón dental” en la página 13.

Conexión de un cable de alimentación a un cable de alimentación remota

Siga las instrucciones para el producto que está instalando:

Conexión de los cables de alimentación del A-dec 541 a un cable de alimentación remota 12
Conexión del cable de alimentación del A-dec 545 a un cable de alimentación remota 12

Conexión de los cables de alimentación del A-dec 541 a un cable de alimentación remota

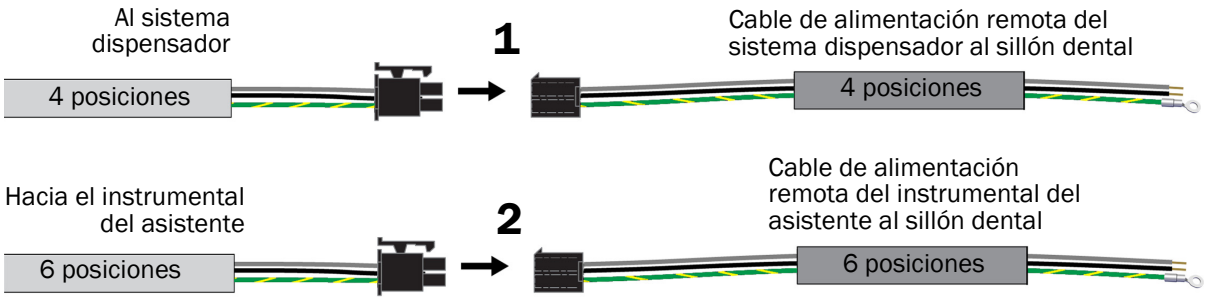

1. Conecte el conector de 4 posiciones desde el sistema dispensador al conector en el cable de alimentación remota del sistema dispensador.
2. Conecte el conector de 6 posiciones desde el instrumental del asistente al conector en el cable de alimentación remota del instrumental del asistente.
3. Canalice los cables de alimentación remota hacia la fuente de alimentación del sillón dental.

Siguiente paso Consulte “Conexión de los cables de alimentación remota y la línea de datos al sillón dental” en la página 13.

Conexión del cable de alimentación del A-dec 545 a un cable de alimentación remota

1. Conecte el conector de 6 posiciones desde el instrumental del asistente al conector en el cable de alimentación remota del instrumental del asistente.
2. Canalice el cable de alimentación remota hacia la fuente de alimentación del sillón dental.

Conexión de los cables de alimentación remota y la línea de datos al sillón dental

ATENCIÓN La electricidad estática afecta las placas de circuitos. Debe tomar precauciones contra las descargas electrostáticas (Electrostatic Discharge, ESD) al tocar una placa de circuitos o al hacer conexiones desde esa placa o hacia ella. Solo un electricista o una persona calificada para prestar el servicio deben instalar las placas de circuitos.

ADVERTENCIA Si no apaga el aparato o desconecta la alimentación antes de comenzar este procedimiento, se puede dañar el producto y pueden producirse lesiones graves o, incluso, la muerte.

1. Apague el sillón.

Siga las instrucciones correspondientes a la configuración del sistema:

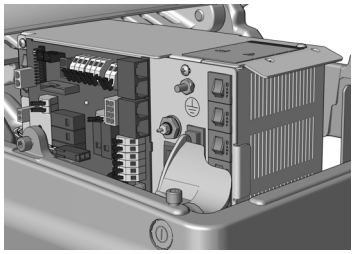

Conexión del cable de alimentación y de la línea de datos a una fuente de alimentación A-dec Universal fabricada después de junio de 2023 14

Conexión de los cables de alimentación y de la línea de datos a una fuente de alimentación A-dec 311/411 fabricada antes de junio de 2023 16

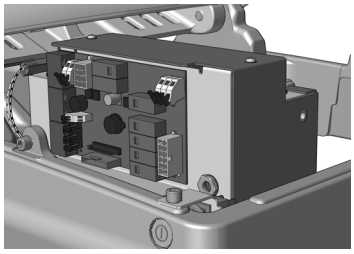

Conexión de los cables de alimentación y de la línea de datos a una fuente de alimentación A-dec 511 fabricada antes de junio de 2023 18

Conexión de los cables de alimentación y la línea de datos utilizados con una fuente de alimentación independiente A-dec 300 W 22

Conexión del cable de alimentación y de la línea de datos a una fuente de alimentación A-dec Universal fabricada después de junio de 2023

Herramienta recomendada

- Llave de combinación de 3/8 pulg.

Siga las instrucciones para el producto que está instalando:

Conexión de los cables de alimentación remota y de la línea de datos de un A-dec 541 a una fuente de alimentación A-dec Universal 14
Conexión del cable de alimentación remota y de la línea de datos de un A-dec 545 a una fuente de alimentación A-dec Universal 15

Conexión de los cables de alimentación remota y de la línea de datos de un A-dec 541 a una fuente de alimentación A-dec Universal

1. Conecte los cables de conexión a tierra verde/amarillo desde los cables de alimentación remota a la terminal a tierra en la carcasa de la fuente de alimentación.
2. Conecte los cables negros desde los cables de alimentación remota a 0 VCA.
3. Conecte los cables grises desde los cables de alimentación remota a 24 VCA.

PRECAUCIÓN Conectar la línea de datos negra en un puerto de datos DCS2 gris hacia la base del sillón puede dañar el producto.

4. Conecte la línea de datos negra del sistema dispensador en un puerto de datos DCS1 negro hacia la cabecera del sillón.
5. Después de completar todas las conexiones eléctricas en los módulos del sistema, fije los cables y la línea de datos debajo del reborde en la fuente de alimentación.

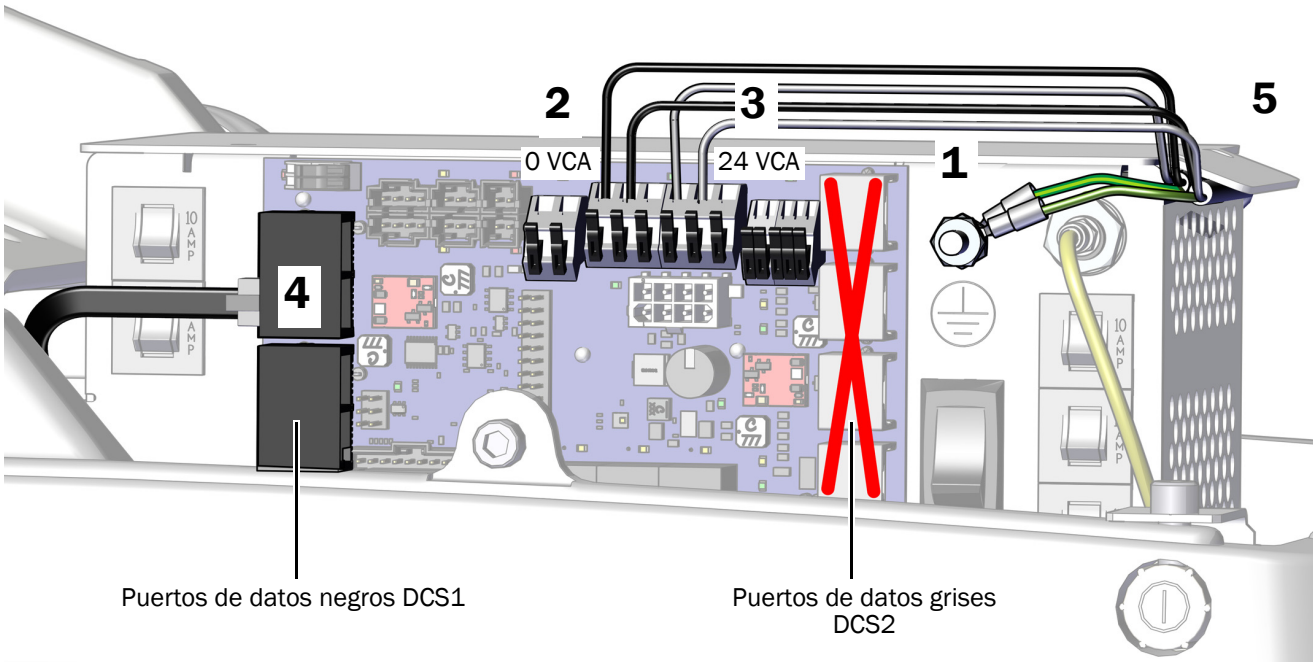

Siguiente paso Consulte “Conexión de los conductos” en la página 23.

Conexión del cable de alimentación remota y de la línea de datos de un A-dec 545 a una fuente de alimentación A-dec Universal

1. Conecte el cable de conexión a tierra verde/amarillo desde el cable de alimentación remota a la terminal a tierra en la carcasa de la fuente de alimentación.
2. Conecte el cable negro de la fuente de alimentación remota al conector del cable VCA de 0 V.
3. Conecte el cable gris del cable de alimentación remota al conector del cable VCA de 24 V.

PRECAUCIÓN Conectar la línea de datos negra en un puerto de datos DCS2 gris hacia la base del sillón puede dañar el producto.

4. Conecte la línea de datos en un puerto de datos DCS1 negro hacia la cabecera del sillón.
5. Una vez completadas todas las conexiones eléctricas en los módulos del sistema, asegure los cables debajo del borde en el suministro eléctrico. La línea de datos no se asegura.

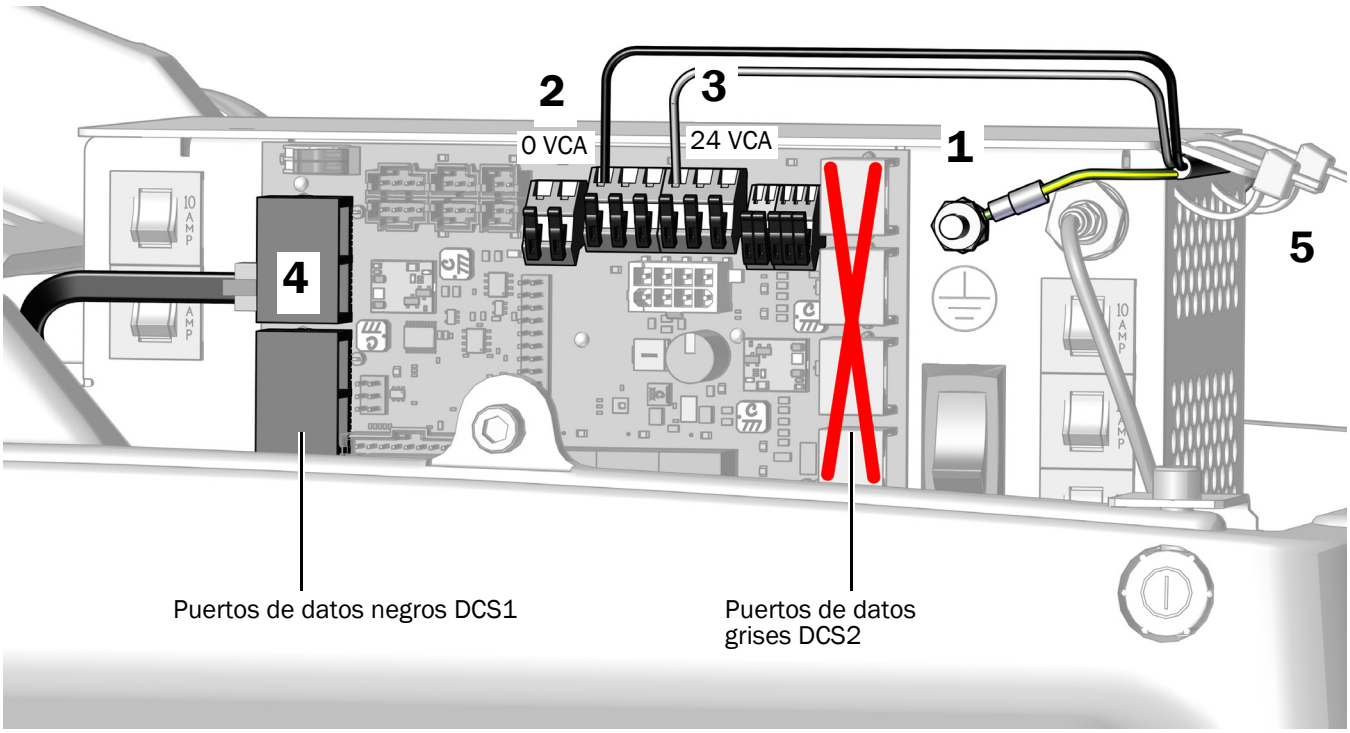

Siguiente paso Consulte “Conexión de los conductos” en la página 23.

Conexión de los cables de alimentación y de la línea de datos a una fuente de alimentación A-dec 311/411 fabricada antes de junio de 2023

Herramienta recomendada

- Llave de combinación de 3/8 pulg.

Siga las instrucciones para el producto que está instalando:

Conexión de los cables de alimentación remota y de la línea de datos de un A-dec 541 a una fuente de alimentación A-dec 311/411 16
Conexión del cable de alimentación remota y de la línea de datos de un A-dec 545 a una fuente de alimentación A-dec Universal 15

Conexión de los cables de alimentación remota y de la línea de datos de un A-dec 541 a una fuente de alimentación A-dec 311/411

1. Conecte los cables de conexión a tierra verde/amarillo desde los cables de alimentación remota a la terminal a tierra en la carcasa de la fuente de alimentación.
2. Conecte los cables negros desde los cables de alimentación remota a 0 VCA.
3. Conecte los cables grises desde los cables de alimentación remota a 24 VCA.
4. Conecte la línea de datos a cualquiera de los puertos de datos.
5. Una vez completadas todas las conexiones eléctricas en los módulos del sistema, asegure los cables debajo del borde en el suministro eléctrico.

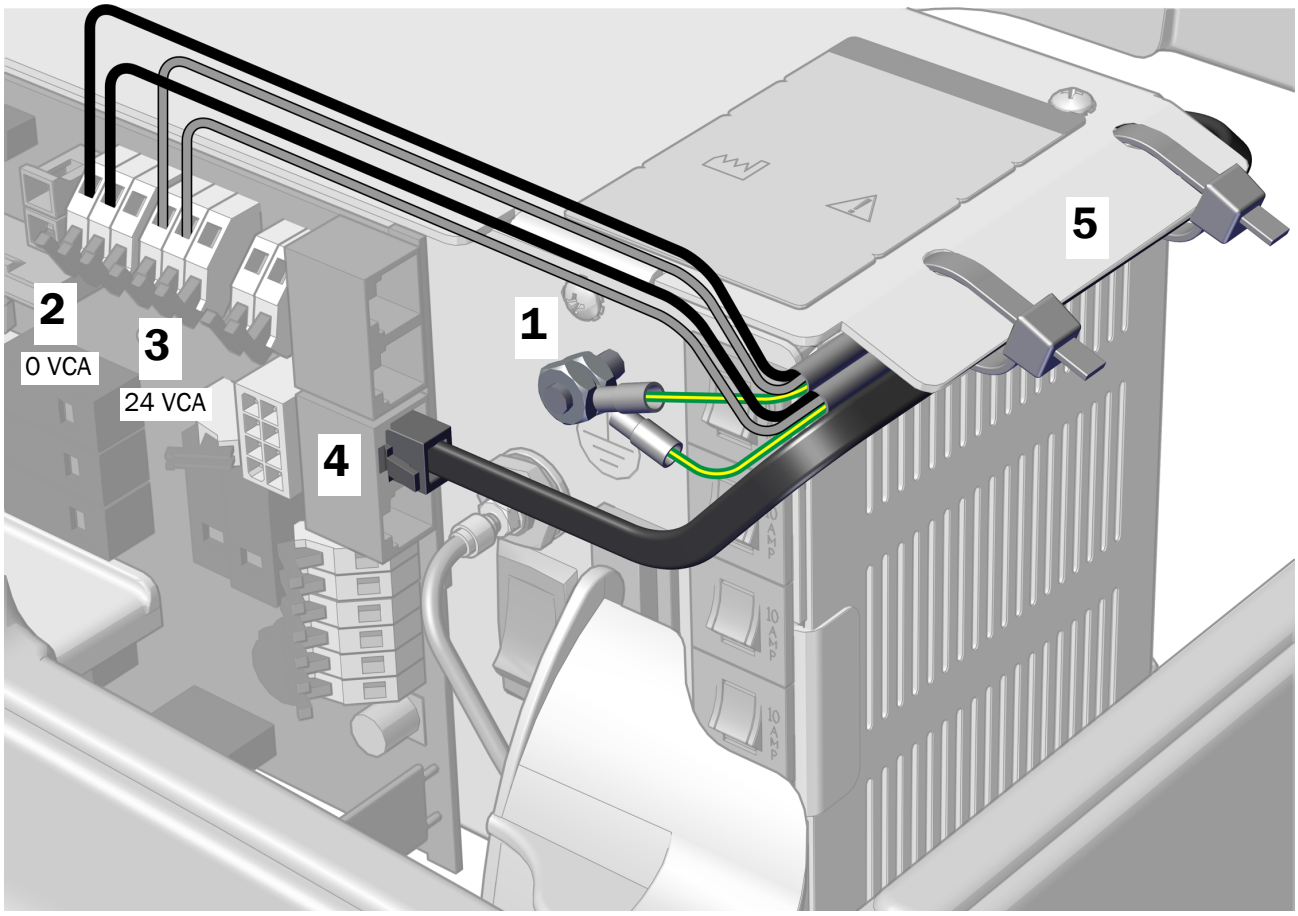

Siguiente paso Consulte “Conexión de los conductos” en la página 23.

Conexión de los cables de alimentación remota y de la línea de datos de un A-dec 545 a una fuente de alimentación A-dec 311/411

1. Conecte el cable de conexión a tierra verde/amarillo desde los cables de alimentación remota a la terminal a tierra en la carcasa de la fuente de alimentación.
2. Conecte los cables negros desde el cable de alimentación remota a 0 VCA.
3. Conecte los cables grises desde el cable de alimentación remota a 24 VCA.
4. Conecte la línea de datos a cualquiera de los puertos de datos.
5. Una vez completadas todas las conexiones eléctricas en los módulos del sistema, asegure los cables debajo del borde en el suministro eléctrico

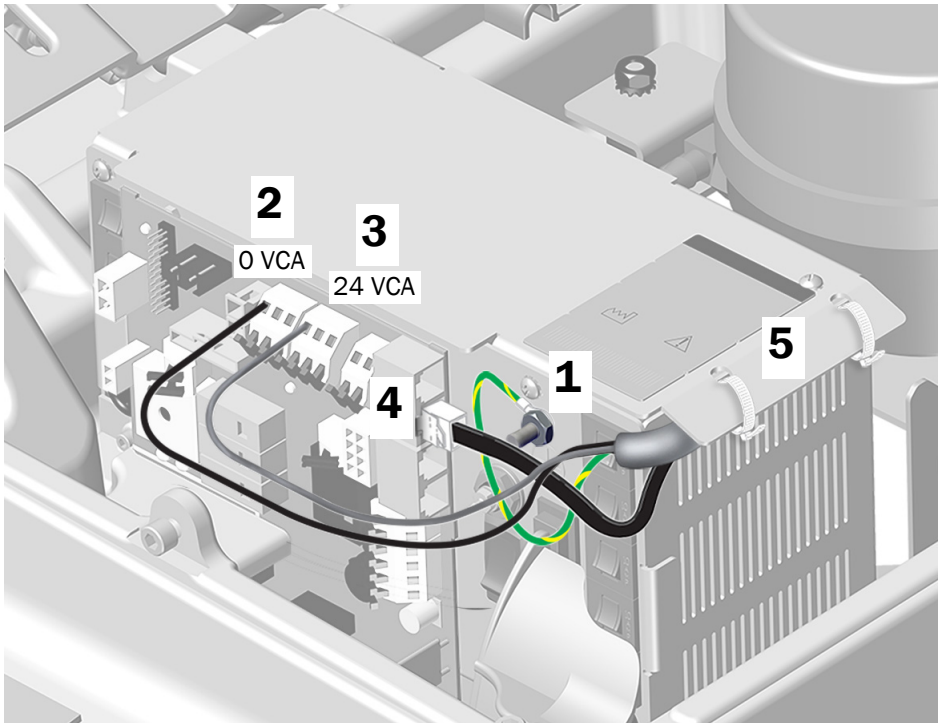

Siguiente paso Consulte “Conexión de los conductos” en la página 23.

Conexión de los cables de alimentación y de la línea de datos a una fuente de alimentación A-dec 511 fabricada antes de junio de 2023

Siga las instrucciones para el producto que está instalando:

Conexión de los cables de alimentación remota y de la línea de datos de un A-dec 541 a una fuente de alimentación A-dec 511 18
Conexión del cable de alimentación remota y de la línea de datos de un A-dec 545 a una fuente de alimentación A-dec 511 20

Conexión de los cables de alimentación remota y de la línea de datos de un A-dec 541 a una fuente de alimentación A-dec 511

Tarea 1.

Herramientas recomendadas

- Alicates diagonales
- Alicates

1. Corte los ojales del cable de conexión a tierra verde/amarillo de los cables de alimentación remota del sistema dispensador y del instrumental del asistente y quite el revestimiento de los cables de 10 mm (3/8 pulg.).

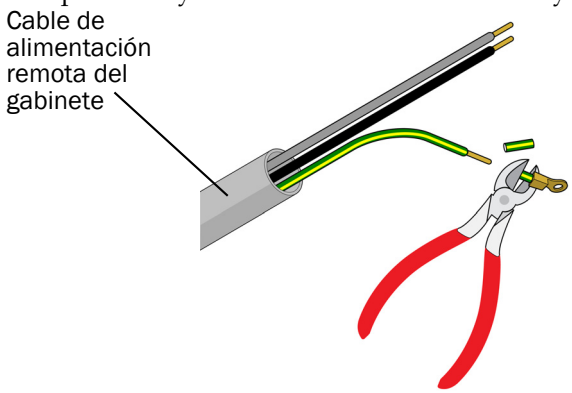

2. Use conectores de cables para conectar los cables negros de alimentación remota, los cables grises y los cables de conexión a tierra del sistema dispensador a un adaptador de alimentación de 4 posiciones, haciendo coincidir los colores de los cables.

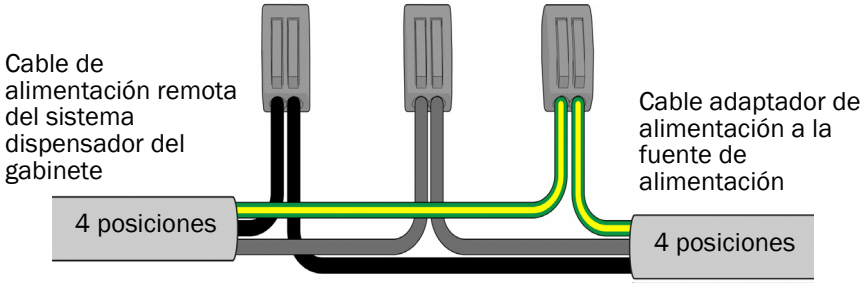

3. Use conectores de cables para conectar los cables negros de alimentación remota, los cables grises y los cables de conexión a tierra del instrumental del asistente a un cable conector de alimentación de 6 posiciones, haciendo coincidir los colores.

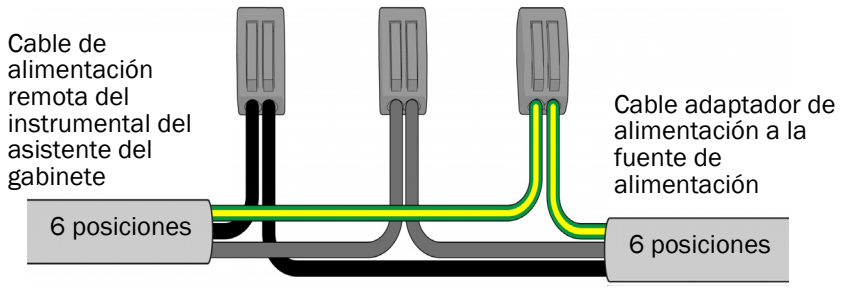

Tarea 2.

1. Conecte el cable adaptador de alimentación de 4 posiciones.
2. Conecte el cable adaptador de alimentación de 6 posiciones.
3. Conecte la línea de datos a cualquiera de los puertos de datos de la fuente de alimentación.

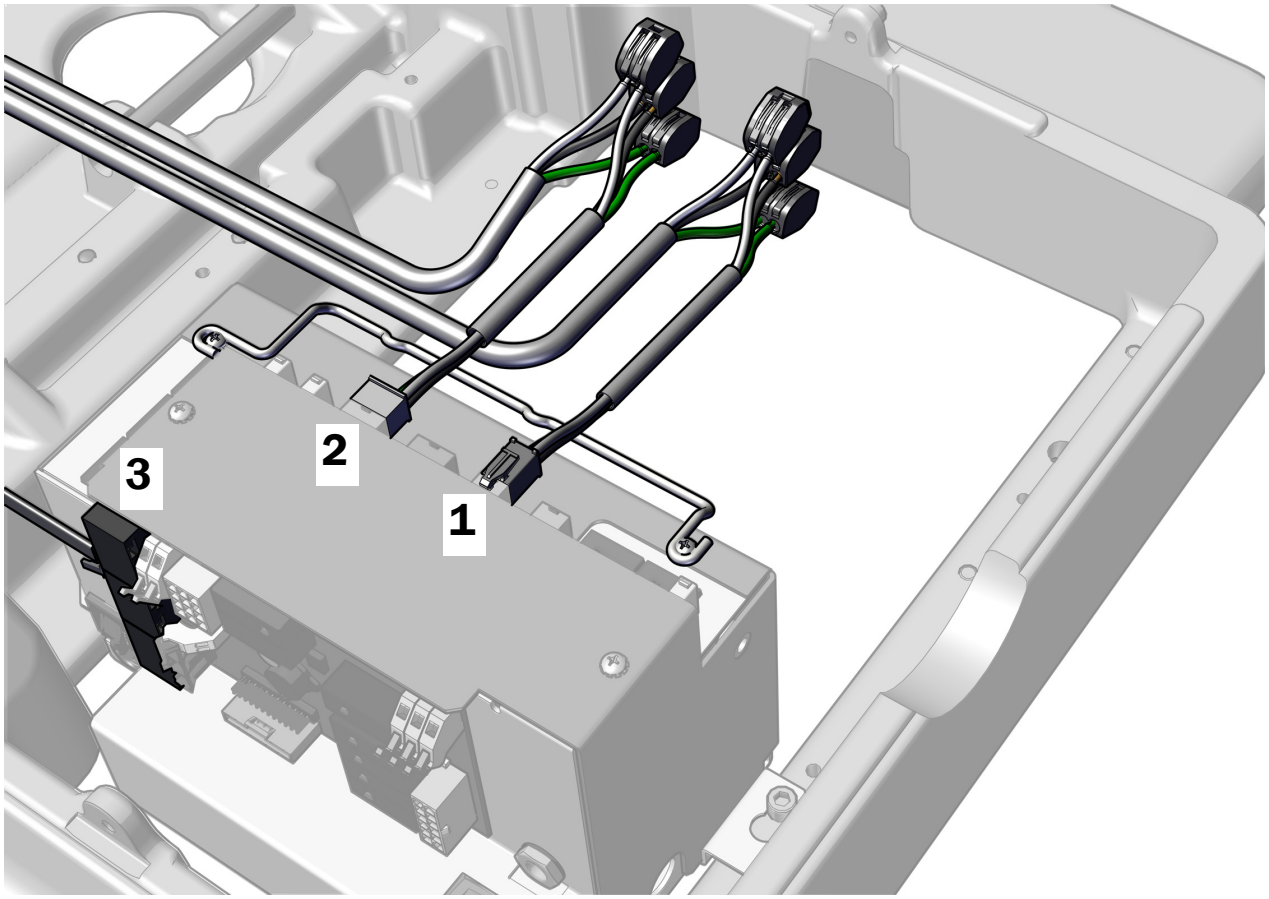

Siguiente paso Consulte “Conexión de los conductos” en la página 23.

Conexión del cable de alimentación remota y de la línea de datos de un A-dec 545 a una fuente de alimentación A-dec 511

Tarea 1.

Herramientas recomendadas

- Alicates diagonales
- Alicates

1. Corte los ojales del cable de conexión a tierra verde/amarillo del cable de alimentación remota del instrumental del asistente y quite el revestimiento de los cables de 10 mm (3/8 pulg.).

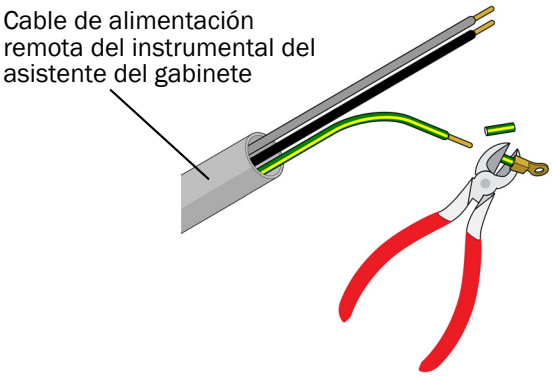

2. Use conectores de cables para conectar los cables negros de alimentación remota, los cables grises y los cables de conexión a tierra del instrumental del asistente a un cable adaptador de alimentación de 6 posiciones, haciendo coincidir los colores.

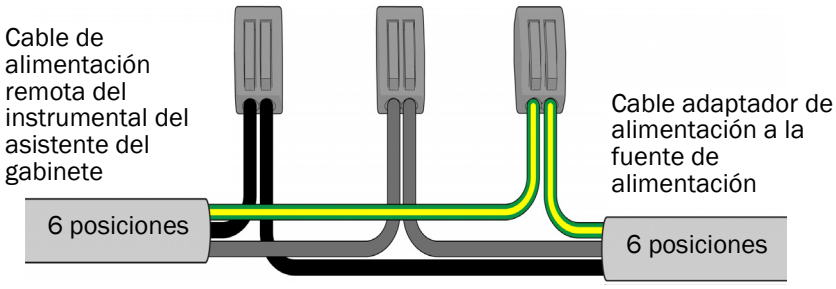

Tarea 2.

1. Conecte el cable adaptador de alimentación de 6 posiciones.
2. Conecte la línea de datos a cualquiera de los puertos de datos de la fuente de alimentación.

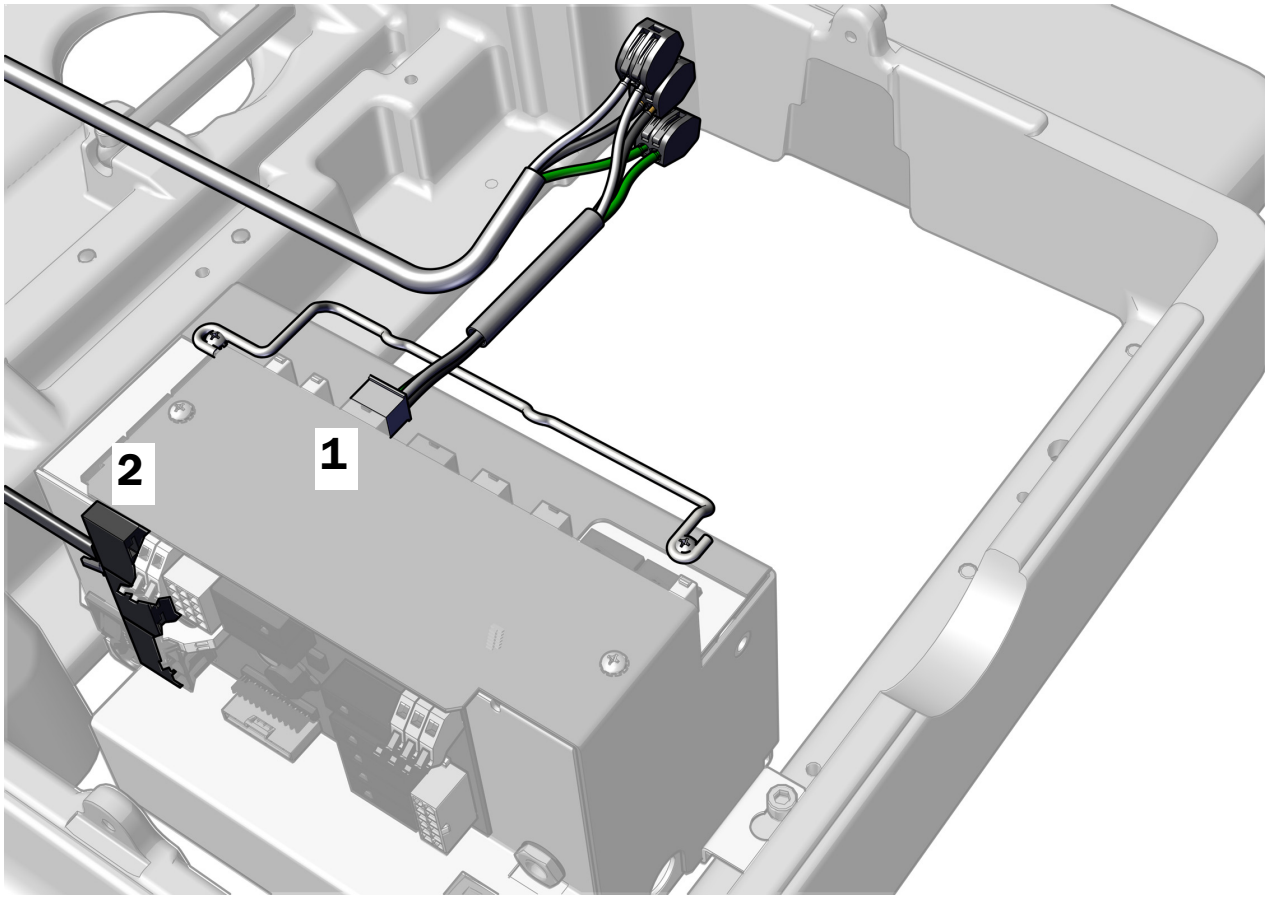

Siguiente paso Consulte “Conexión de los conductos” en la página 23.

Conexión de los cables de alimentación y la línea de datos utilizados con una fuente de alimentación independiente A-dec 300 W

Conexión de los cables de alimentación utilizados con una fuente de alimentación independiente A-dec 300 W

Consulte “Conexión los cables de alimentación con una fuente de alimentación independiente A-dec 300 W” en la página 10.

Conexión de la línea de datos usada con una fuente de alimentación independiente A-dec 300 W

Para obtener instrucciones sobre cómo enchufar la línea de datos de 25' del gabinete, consulte la sección de configuración del sistema.

Conexión de los cables de alimentación remota y de la línea de datos de un A-dec 541 a una fuente de alimentación A-dec Universal 14
Conexión del cable de alimentación remota y de la línea de datos de un A-dec 545 a una fuente de alimentación A-dec Universal 15
Conexión de los cables de alimentación remota y de la línea de datos de un A-dec 541 a una fuente de alimentación A-dec 311/411 16
Conexión de los cables de alimentación remota y de la línea de datos de un A-dec 545 a una fuente de alimentación A-dec 311/411 17
Conexión de los cables de alimentación remota y de la línea de datos de un A-dec 541 a una fuente de alimentación A-dec 511 18
Conexión del cable de alimentación remota y de la línea de datos de un A-dec 545 a una fuente de alimentación A-dec 511 20

Conexión de los conductos

Instalación del control de pie (solo 541)

NOTA El procedimiento de instalación para un control de pie con disco y del control de pie con palanca son las mismas.

Instalación del control de pie en un sillón

Herramienta recomendada

- Llave hexagonal de 3/16 pulg.

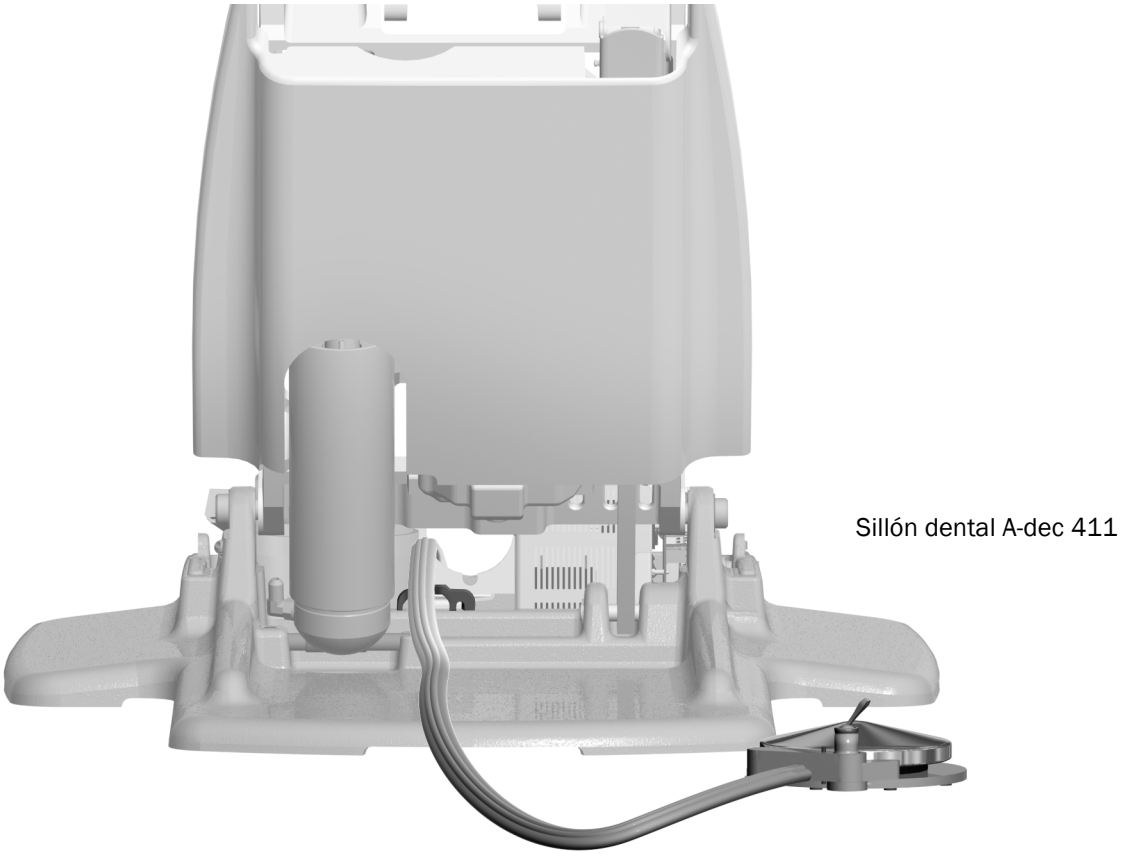

1 Desde la parte posterior del sillón, canalice la manguera del control de pie por el aprietacable y detrás de la fuente de energía.

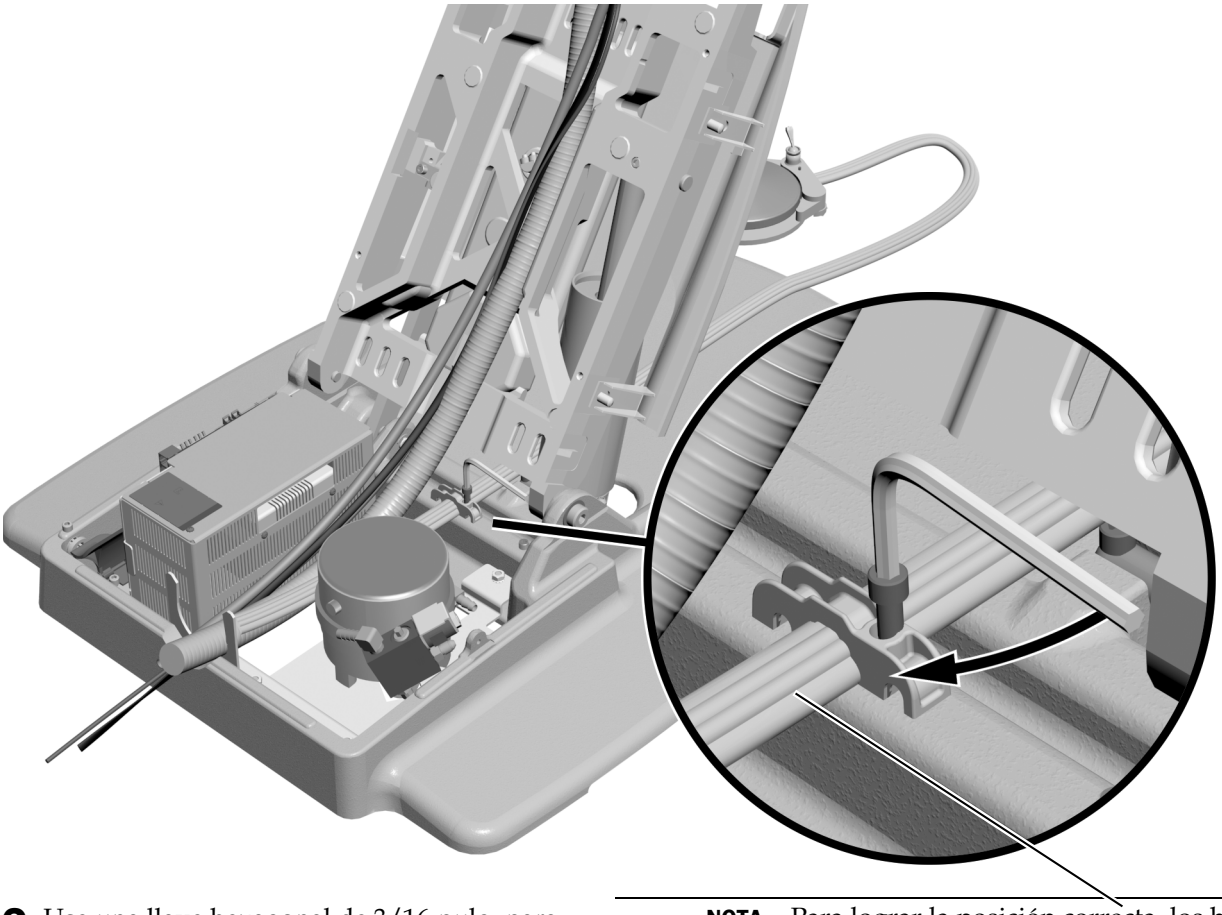

2 Use una llave hexagonal de 3/16 pulg. para fijar el conducto del control de pie al aprietacable de la base del sillón.

NOTA Para lograr la posición correcta, los bordes del conducto del control de pie deben ir orientados hacia arriba para coincidir con las ranuras del aprietacable.

Instalación del control de pie en un gabinete

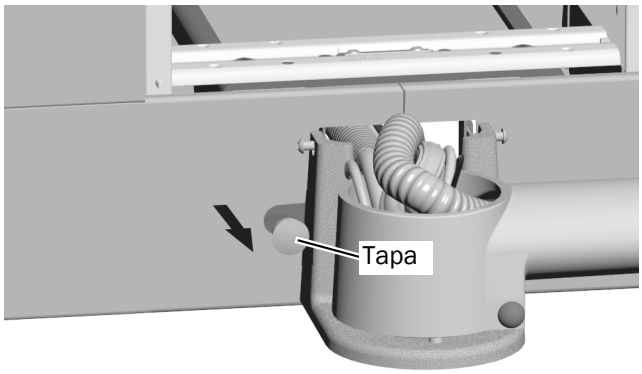

1 Retire la tapa de la abertura del control de pie en el gabinete.

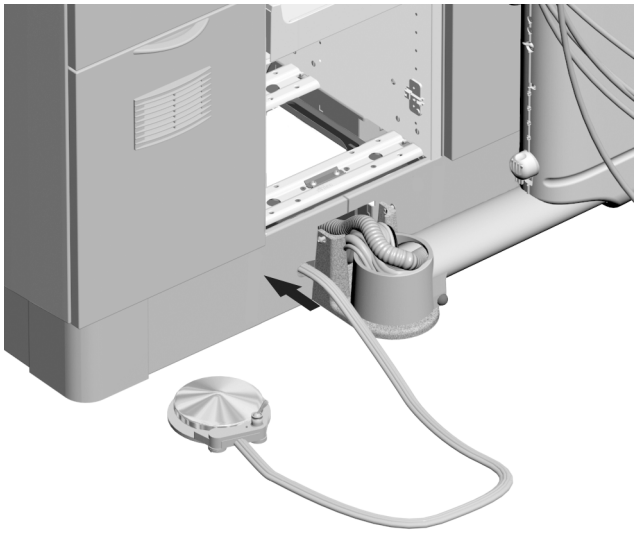

2 Canalice el conducto del control de pie a través de la subbase.

NOTA A-dec proporciona suficiente longitud de conductos para un montaje remoto del control de pie, pero puede ser necesaria una extensión.

Instalación del control de pie en una en pared

Herramientas recomendadas

- Taladro y brocas
- Destornillador de cabeza plana

Use la plantilla de placa de pared del control de pie, disponible en la *Plantilla de aplicaciones independientes de sistemas dispensadores 541/545* (núm. pieza 85.0050.27).

1 Haga un orificio de 54 mm (2-1/8 pulg.) y dos orificios de 7 mm (1/4 pulg.) como se muestra en el control de pie de la plantilla de placa de pared.

2 Instale el conducto a través del ojal. Empuje el ojal y el conducto a través de la placa de pared.

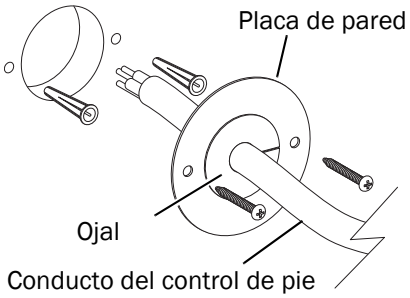

3 Use un destornillador de cabeza plana y los tornillos que vienen en el kit de la placa de pared para fijar la placa de cubierta a la pared.

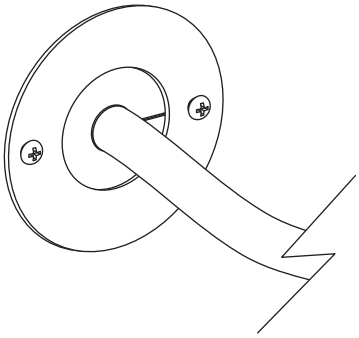

Conexión de los conductos – 541

Conecte los conductos según el siguiente diagrama de flujo.

NOTA Para conectar a una fuente de alimentación A-dec 511, use la desconexión rápida del kit.

NOTA Para conectar el conducto de aire piloto a un sillón dental A-dec 311/411, consulte la *Conexión de un conducto de aire piloto desde un sistema dispensador A-dec 341pro/341flt/342pro/342/541pro/541 o la Guía de instalación del instrumental del asistente A-dec 545sta/545 a un sillón dental A-dec 311/411 (núm. pieza 86.0160.27).*

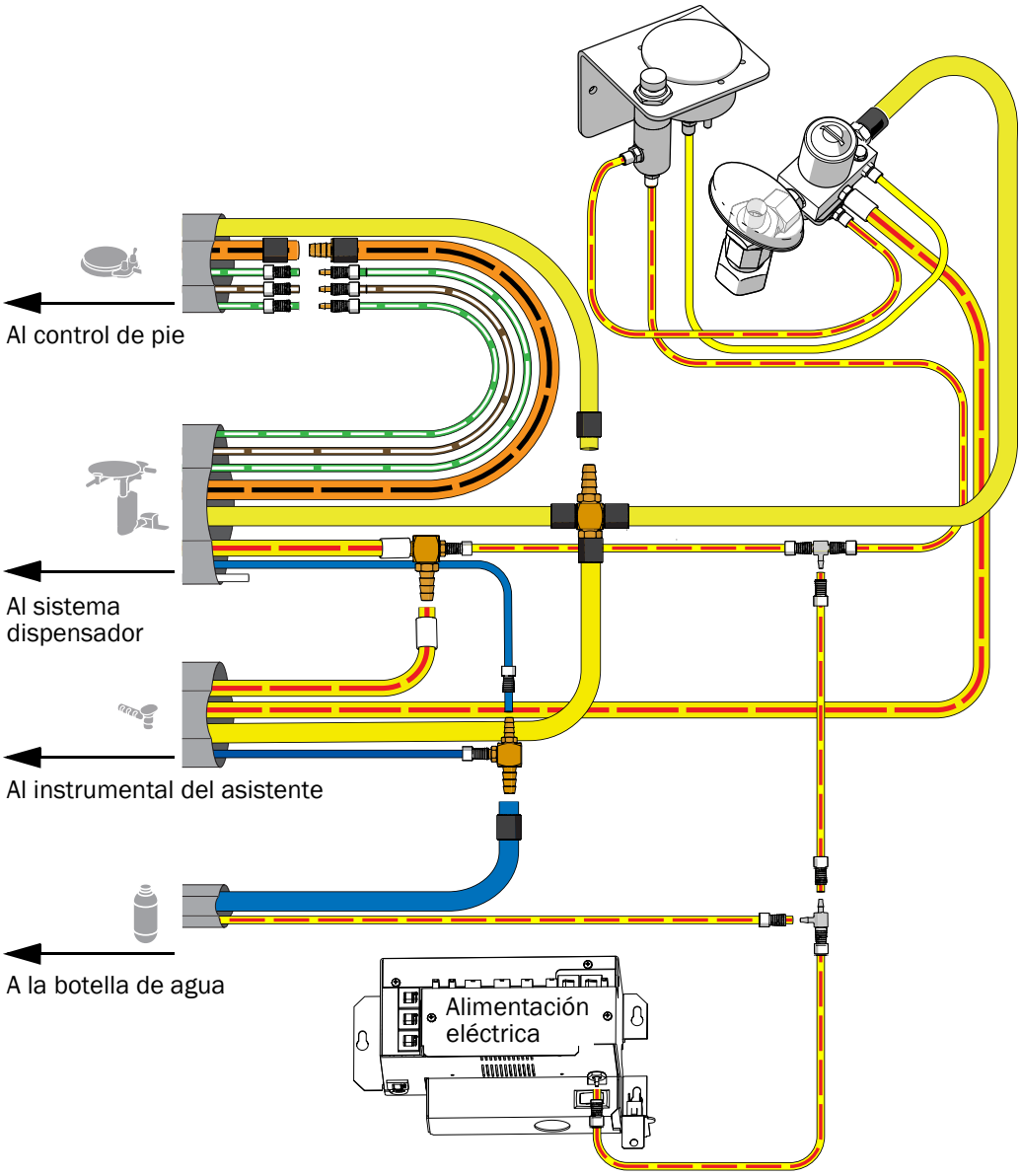

Conexión de los conductos – 545

Conecte los conductos según el siguiente diagrama de flujo.

NOTA Para conectar a una fuente de alimentación A-dec 511, use la desconexión rápida del kit.

NOTA Para conectar el conducto de aire piloto a un sillón dental A-dec 311/411, consulte la *Conexión de un conducto de aire piloto desde un sistema dispensador A-dec 341pro/341flt/342pro/342/541pro/541 o la Guía de instalación del instrumental del asistente A-dec 545sta/545 a un sillón dental A-dec 311/411 (núm. pieza 86.0160.27).*

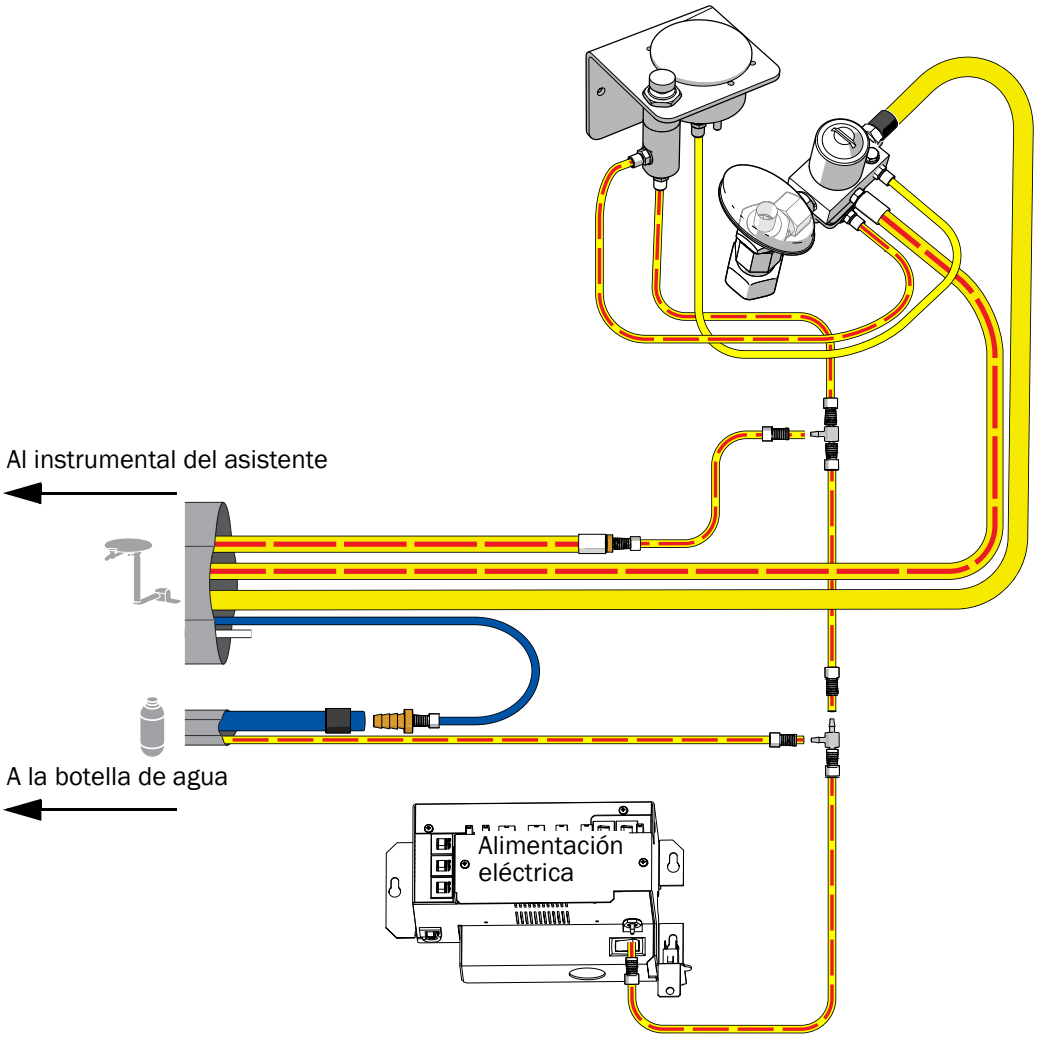

Conexión y nivelado de la superficie de trabajo circular

Herramienta recomendada

- Llave hexagonal de 1/8 pulg.

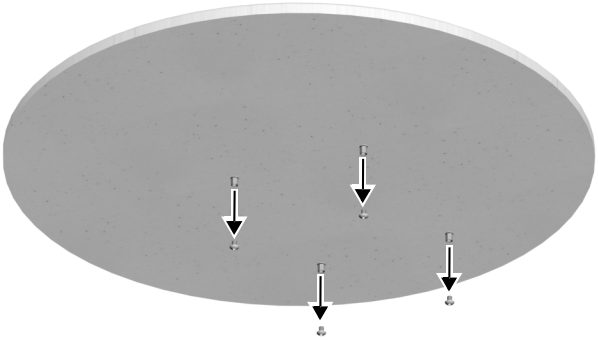

1 Retire los tornillos de los separadores roscados ubicados debajo de la superficie de trabajo.

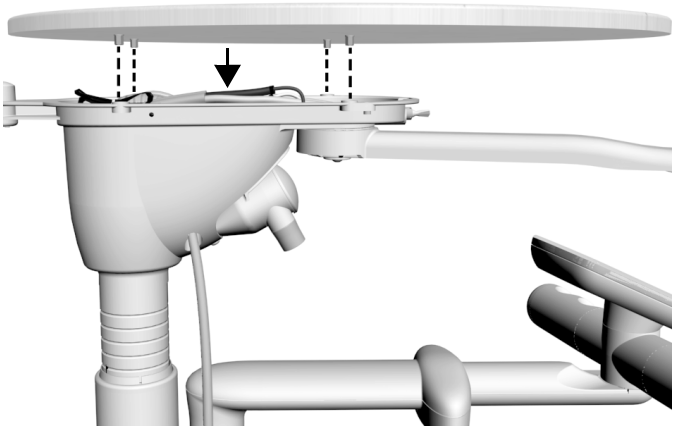

2 Ubique la superficie de trabajo sobre la carcasa de soporte de la superficie de trabajo. Alinee los orificios en la carcasa de soporte con los separadores roscados en la parte inferior de la superficie de trabajo.

NOTA Mantenga el conducto alejado para que no quede pinzado.

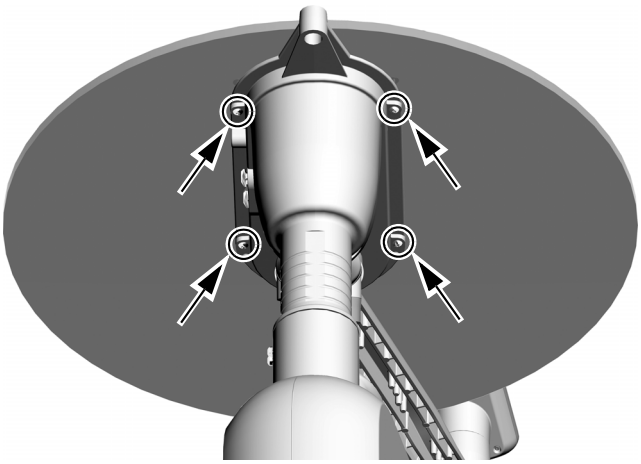

3 Inserte los cuatro tornillos de la superficie de trabajo que retiró en el paso 1. Use una llave hexagonal de 1/8 pulg. para instalar sin apretar los tornillos de la superficie de trabajo.

NOTA Dejar los tornillos flojos permite nivelar en forma adecuada y evita daños en los pasos siguientes.

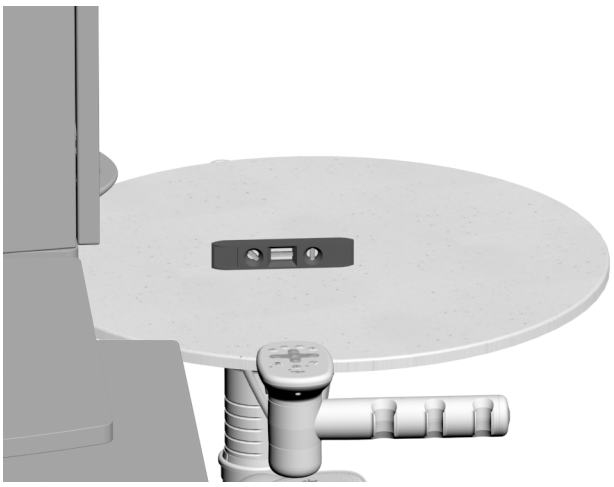

4 Ubique el brazo de la superficie de trabajo en una posición de trabajo habitual y centre un nivel en la superficie de trabajo circular por encima del alojamiento del soporte.

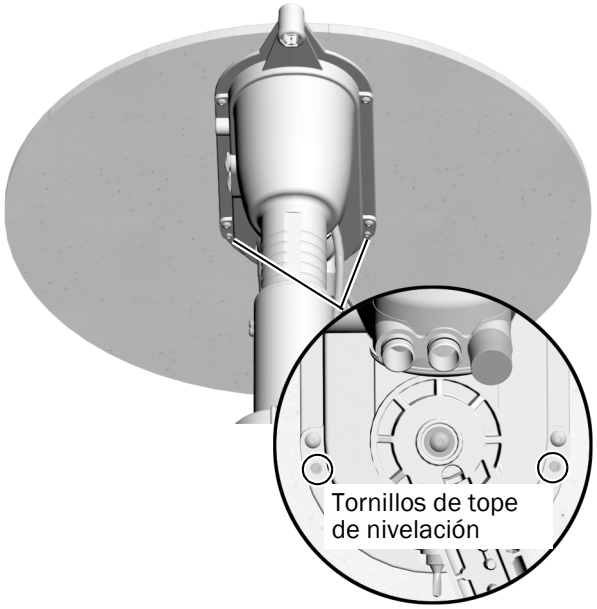

5 Use una llave hexagonal de 1/8 pulg. para ajustar los dos tornillos de tope de nivelación en la carcasa del soporte de la superficie de trabajo hasta que la superficie esté nivelada.

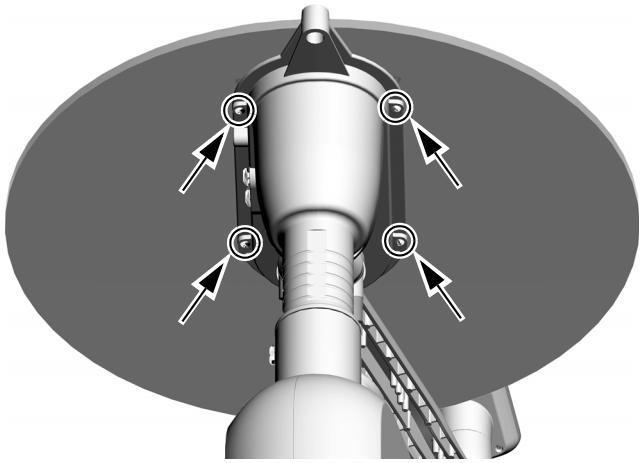

6 Use una llave hexagonal de 1/8 pulg. para ajustar los tornillos de la superficie de trabajo.

Instalación del montaje del soporte de bandeja (opcional)

Herramientas recomendadas

- Llave hexagonal de 3/16 pulg.
- Pinzas de punta

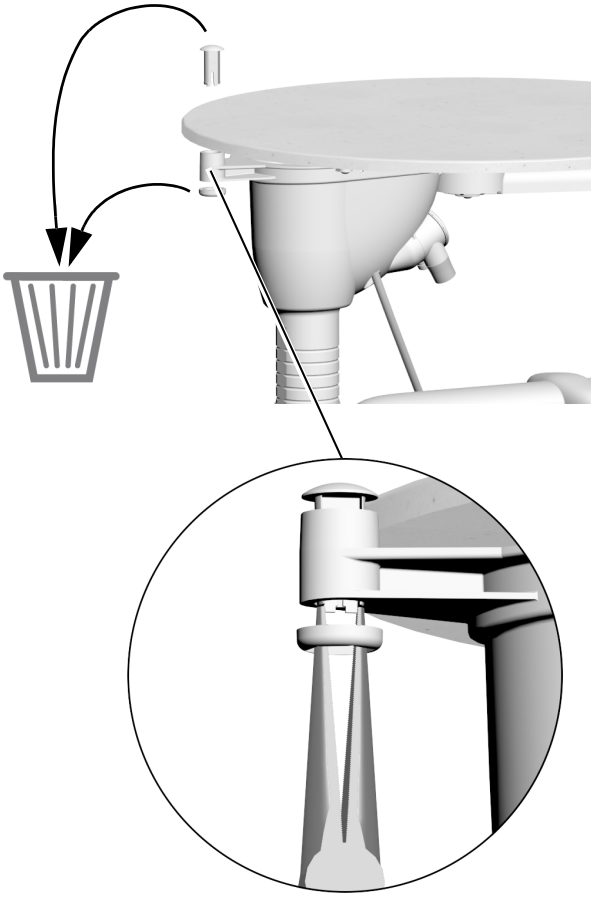

1 Retire la cinta de la bandeja del montaje del soporte de bandeja y luego quite y deseche el tapón y el cuello.

SUGERENCIA Es posible que tenga que usar pinzas de punta para apretar la parte inferior del tapón y así poder sacarlo.

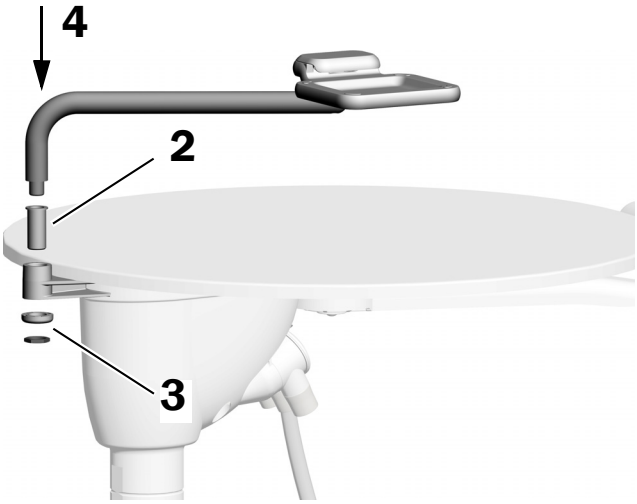

2 Inserte el manguito en el soporte de la superficie de trabajo.

3 Fije el manguito colocando la arandela y la tuerca en las roscas de la parte inferior de este.

4 Inserte el montaje del soporte de bandeja dentro del manguito.

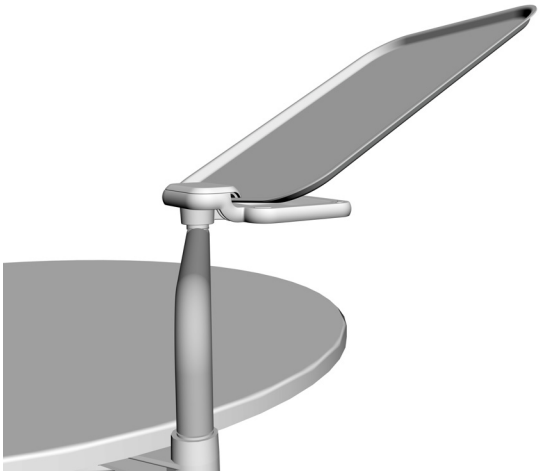

5 Instale el soporte de bandeja en el montaje del soporte de bandeja.

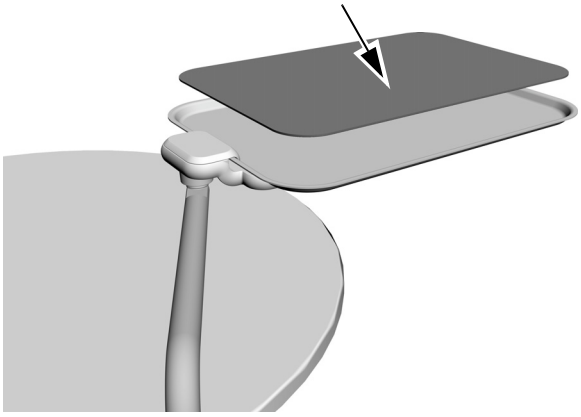

6 Coloque la almohadilla en el soporte de bandeja.

Finalización de la instalación

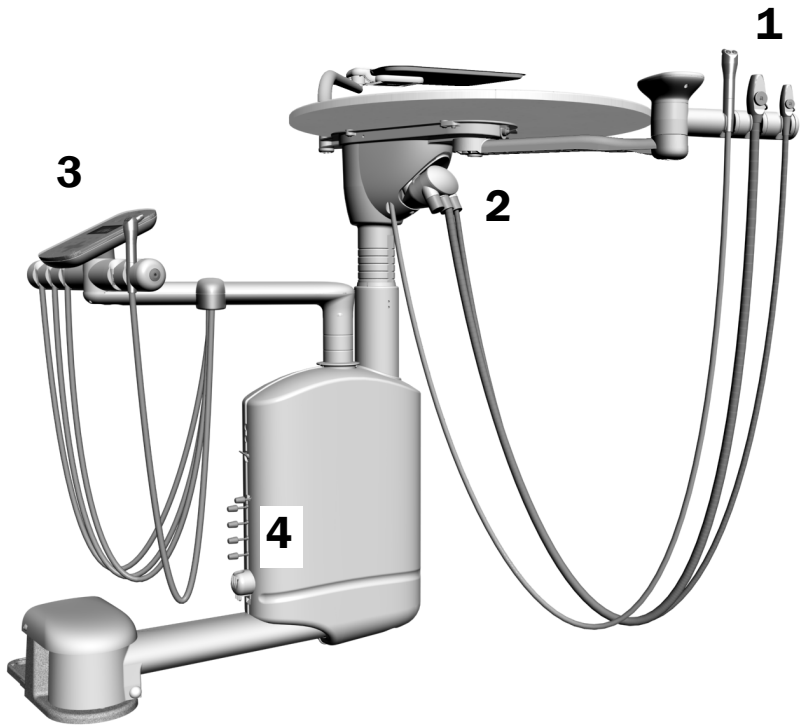

1 Coloque el instrumental del asistente en el soporte del asistente.

2 Conecte el conducto del instrumental del asistente al depósito de vacío.

3 **541 solamente**: Coloque la jeringa y el conducto de la pieza de mano en el soporte del médico.

4 **541 solamente**: Instale las perillas de ajuste.

Ajuste del sistema

Ajuste de la tensión de rotación

Herramienta recomendada

- Llave de cubo largo de 3/4 pulg. con extensión de 6 pulg.

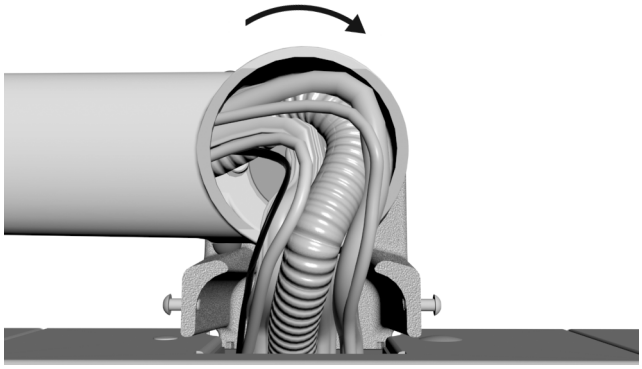

1 Asegúrese de que haya suficiente holgura en el conducto para rotar el conjunto.

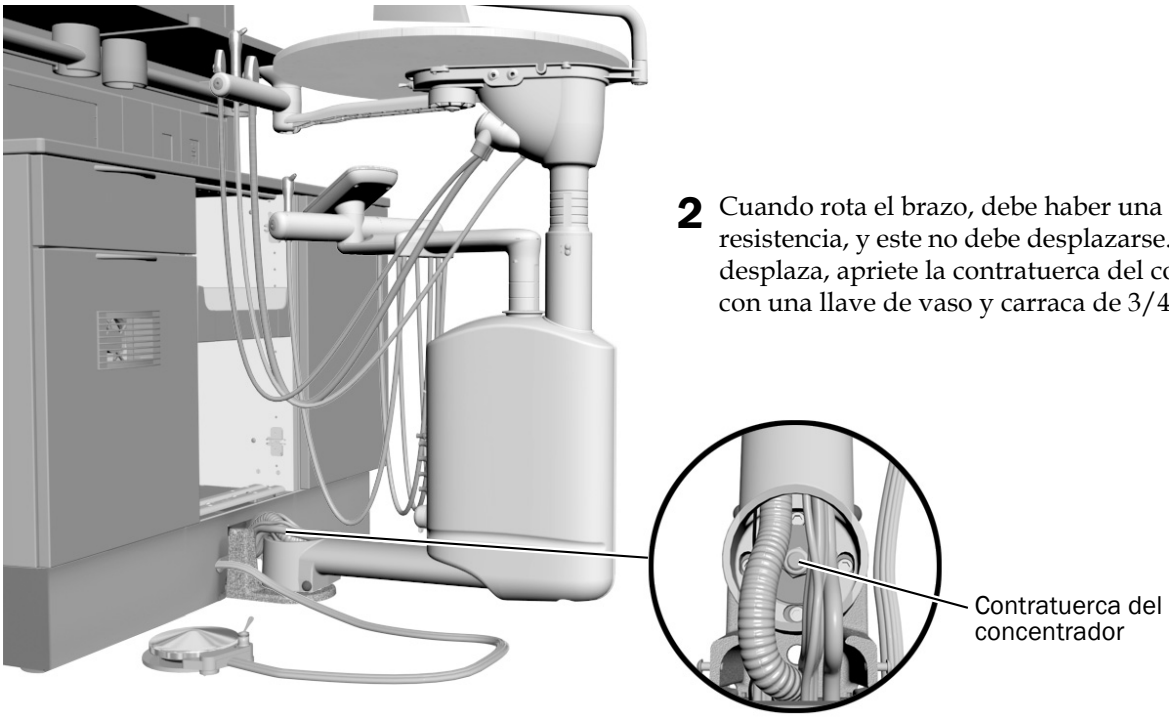

2 Cuando rota el brazo, debe haber una ligera resistencia, y este no debe desplazarse. Si el brazo se desplaza, apriete la contratuerca del concentrador con una llave de vaso y carraca de 3/4 pulg.

Ajuste de la tensión de rotación del montaje del soporte de bandeja

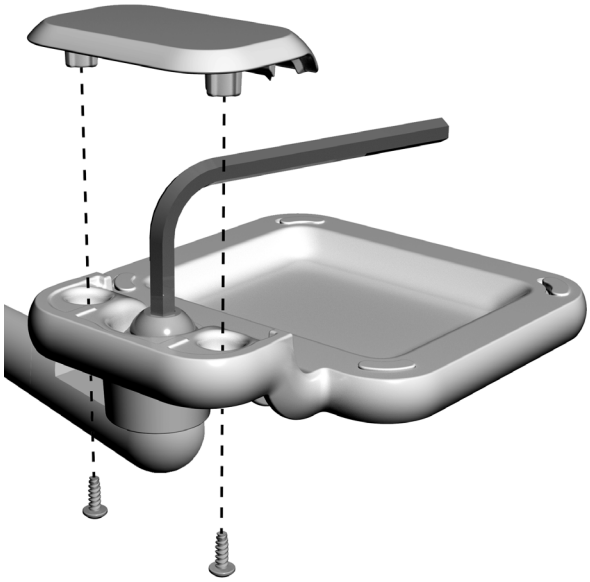

1. Use un destornillador de cabeza plana para retirar los tornillos de la tapa. Retire la tapa.
2. Inserte una llave hexagonal de 7/32 pulg. en el perno de tensión y gire en el sentido horario para aumentar la tensión.
3. Vuelva a colocar la tapa y fije con los tornillos.

Ajuste de la altura de la superficie de trabajo y de la altura del brazo de instrumentación

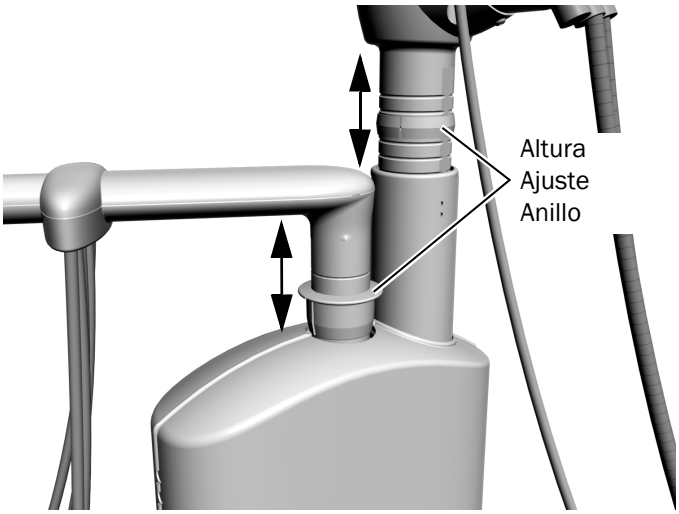

1. Levante la parte superior del poste vertical.
2. Deslice el anillo de ajuste de altura hasta la posición deseada.
3. Descienda el poste vertical dentro del anillo.

Ajuste de la presión del aire de accionamiento de la pieza de mano (solo 541)

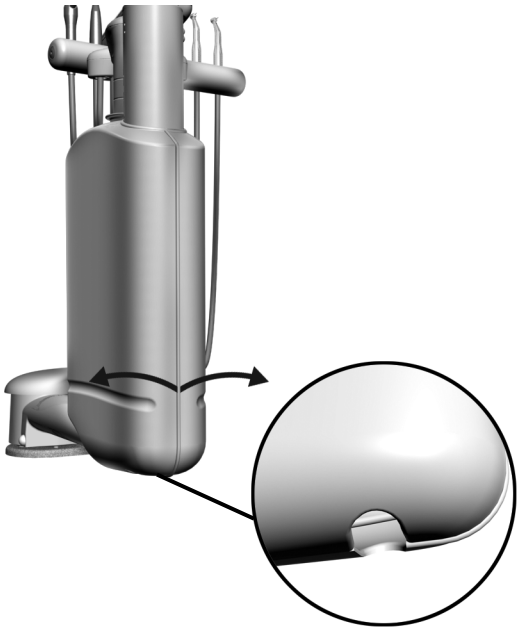

PRECAUCIÓN Al extraer o reemplazar las cubiertas, tenga cuidado de no dañar el cableado o los conductos. Verifique que las cubiertas estén seguras después de reemplazarlas.

1. Ubique el orificio directamente debajo de la unidad de trabajo y separe las cubiertas para retirarlas.

2. Levante la pieza de mano del soporte. Debe haber una pieza de mano sujeta al conducto para leer la presión.

3. Verifique que el refrigerante de agua esté apagado.

4 Con la pieza de mano funcionando, verifique el manómetro en la placa de circuitos.

NOTA La presión también se puede medir con un manómetro de pieza de mano o con un panel táctil Deluxe o panel táctil Deluxe Plus. Para verificar la presión mediante el panel táctil, presione y sostenga — y + al mismo tiempo mientras hace los ajustes.

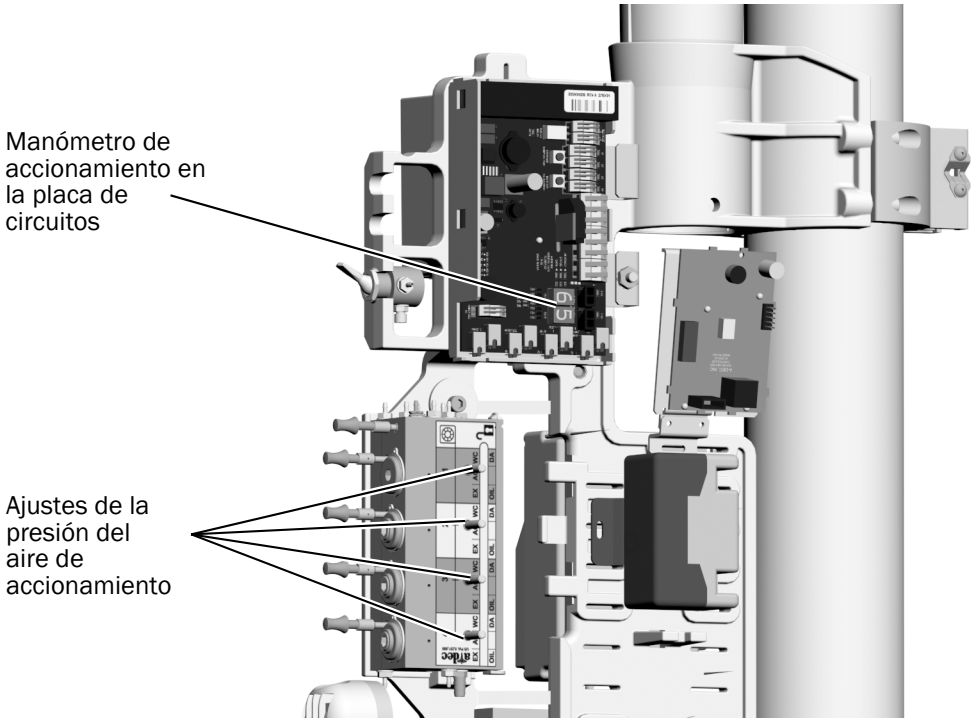

PRECAUCIÓN No coloque el vástago de ajuste del aire de accionamiento demasiado lejos. El vástago podría salirse por completo.

5 Ajuste la presión del aire de accionamiento de la pieza de mano activada para adecuarla a las especificaciones del fabricante. Gire el vástago en el sentido horario para disminuir la presión.

El manómetro de la unidad de trabajo indica la presión de aire de accionamiento en psi (libras por pulgada cuadrada) (14,5 psi equivalen a 1 bar).

NOTA Cuando ajuste la presión del aire de accionamiento, tenga en cuenta dónde la mide. La presión es mayor en la unidad de trabajo, cuando se lee con el manómetro de la unidad de trabajo o el panel táctil, que en la pieza de mano.

Ajuste de la fuente de iluminación intrabucal (solo 541)

Herramienta recomendada

- Voltímetro

ATENCIÓN La electricidad estática afecta las placas de circuitos. Debe tomar precauciones contra las descargas electrostáticas (Electrostatic Discharge, ESD) al tocar una placa de circuitos o al hacer conexiones desde esa placa o hacia ella. Solo un electricista o una persona calificada para prestar el servicio deben instalar las placas de circuitos.

1 Retire las tapas. Para obtener más información, consulte el paso 1 en la página 37.

2 Ajuste el voltímetro al voltaje de CC y coloque sus sensores sobre las terminales de salida de IOLS para la pieza de mano que está ajustando.

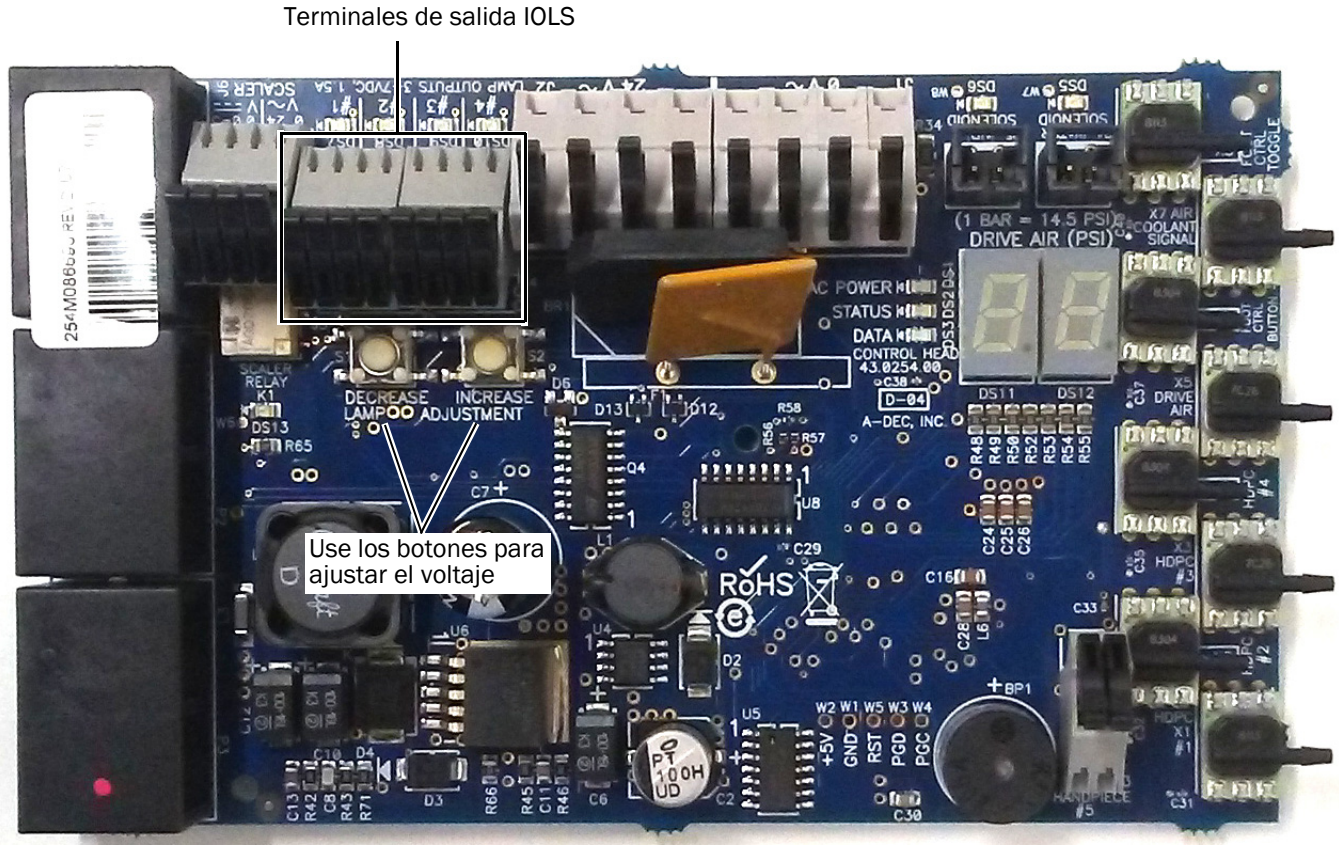

2 Levante la pieza de mano del soporte y encienda la lámpara dental.

3 Utilice los botones situados bajo el terminal para ajustar el voltaje según la tabla siguiente.

PRECAUCIÓN Los valores de la siguiente tabla son válidos solo para fibras ópticas con cables calibre 26 AWG, cargas de 750 mA y una corriente continua recomendada de 3,2 VCC en la bombilla. Para la fibra óptica accionada con cables calibre 26 y otras clasificaciones, use la ecuación T = (Z × 0,006 × Y) + X, donde:

T = voltaje de la regleta de bornes (VCC)
X = voltaje deseado en la bombilla (VCC)
Y = corriente de carga/bombilla clasificada (en amperios)
Z = longitud del cable calibre 26 (pulgadas) de la regleta de bornes a la bombilla

Para dispositivos con cable que no sea calibre AWG 26, comuníquese con el Servicio al cliente de A-dec.

Tabla de longitud y tensión para bombillas clasificadas en 3,20 VCC

Longitud de los conductos A-dec		Voltaje en la regleta de bornes que da como resultado los 3,20 VCC +/- 0,03 recomendados en la bombilla (medido con IOLS encendido)		
(pulg.)	(cm)	0,200A	0,380A	0,750A
50	127	3,37	3,52	3,84
64	163	3,42	3,61	4,02
85	216	3,49	3,75	4,28

Personalización de los ajustes del panel táctil de las piezas de mano

NOTA Los símbolos y los iconos de los controles táctiles son propiedad de A-dec, Inc.

Panel táctil Deluxe Plus

Configuración de la pieza de mano

1. Mantenga presionado y al mismo tiempo hasta que aparezca la pantalla **System Setup**.
2. Presione →.
3. Presione → nuevamente para seleccionar **Handpieces**.
4. Presione → en la pantalla **Handpiece Setup** para seleccionar **Holder Setup**.
5. Levante la pieza de mano deseada del soporte.
6. Presione — o + para seleccionar el tipo de pieza de mano en la pantalla **Holder Setup**.
7. Siga las instrucciones correctas según el tipo de pieza de mano:
   - **Electric:** para conocer las instrucciones de configuración, consulte la información de instalación que se envía con el módulo de control.
   - **All other Types:** Presione →. Tres pitidos confirman que la configuración de la pieza de mano está completa.
8. Regrese la pieza de mano al soporte.
9. Repita los pasos del 4 al 8 para configurar cada una de las piezas de mano activas.
10. Cuando termine de configurar las piezas de mano, presione ← hasta que vea el logotipo de A-dec.

Ajuste de la fuente de iluminación intrabucal

Están disponibles los siguientes ajustes de configuración:

- **On When Selected:** cuando se activa, la fuente de iluminación intrabucal se enciende cuando se retira la pieza de mano del soporte. Cuando esta función se desactiva, la luz intrabucal se enciende de todos modos cuando presiona el control de pie.
- **Auto Off Delay:** determine por cuánto tiempo permanece encendida la lámpara cuando se libera el control de pie. Este tiempo se restablece cuando usa nuevamente el aire de accionamiento.
- **On in Endo:** especifique si la fuente de iluminación intrabucal se enciende o apaga cuando está en el modo de endodoncia.

Para configurar la fuente de iluminación intrabucal:

1. Mantenga presionado y al mismo tiempo hasta que aparezca la pantalla **System Setup**.
2. Presione →.
3. Presione → nuevamente para seleccionar **Handpieces**.
4. Presione ↓ para seleccionar **Intraoral Lt Source**; luego presione → en la pantalla **Handpiece Setup**.
5. Levante la pieza de mano deseada del soporte.
6. Presione ↑ o ↓ para moverse hasta la configuración deseada en la pantalla **Light Source Setup**. Con la configuración resaltada, presione — o + para especificar la configuración; luego, presione →. Tres pitidos confirmarán el ajuste.
7. Regrese la pieza de mano al soporte.
8. Repita los pasos del 5 al 7 para especificar la configuración de cada una de las piezas de mano.
9. Cuando termine de configurar las piezas de mano, presione ← hasta que vea el logotipo de A-dec.

Ajuste del contraste y de los mensajes de ayuda

Use la configuración del panel táctil para cambiar el contraste de la pantalla del panel táctil y especifique si desea visualizar los mensajes de ayuda.

Para configurar los ajustes del panel táctil:

1. Mantenga presionado y al mismo tiempo hasta que aparezca la pantalla **System Setup**.
2. Presione →.
3. Presione ↓ para seleccionar **Touchpad**; luego presione →.
4. Presione ↑ o ↓ para seleccionar **Contrast Adjust** o **Help Messages** en la pantalla **Touchpad Setup**; luego presione →:
   - **Contrast Adjust:** presione — o + para ajustar el contraste. Presione → para guardar el ajuste. Tres pitidos confirmarán el ajuste.
   - **Help Messages:** presione — o + para colocar los mensajes de ayuda en **On** o en **Off**. Presione → para guardar el ajuste. Tres pitidos confirmarán el ajuste.
5. Cuando finalice la configuración, presione ← hasta que vea el logotipo de A-dec.

NOTA Para obtener una lista de mensajes de ayuda, consulte el documento *Información reglamentaria, especificaciones y garantía* (núm. pieza 86.0221.27), disponible en el Centro de recursos, en www.a-dec.com.

Prueba del sistema

Después de haber finalizado la instalación, use la siguiente lista de verificación para probar el sistema dispensador; luego, haga un seguimiento con el cliente.

Sistema dispensador

- Las piezas de mano funcionan correctamente y están configuradas de acuerdo con las preferencias del médico:
  - Refrigerante de agua, refrigerante de aire y atomizador.
  - Purga del conducto de la pieza de mano.
  - Interruptores y válvulas del soporte de la pieza de mano.
  - Presión del aire de accionamiento de la pieza de mano.
- El control de pie funciona correctamente.

Servicios

- La presión de aire regulada al sistema dispensador está en 552 kPa (80 psi).
- Si el sistema cuenta con una caja de conexiones, no debe presentar pérdidas de aire ni de agua.
- Los conductos y las conexiones no presentan deformaciones ni fugas de aire y agua.
- El exceso de conductos y de cables está enrollado y se guarda lejos de las piezas móviles.

Colocación de la cubierta del montaje del concentrador y las puertas del gabinete

Herramienta recomendada

- Llave hexagonal de 5/32 pulg.

PRECAUCIÓN Al extraer o reemplazar las cubiertas, tenga cuidado de no dañar el cableado o los conductos. Verifique que las cubiertas estén seguras después de reemplazarlas.

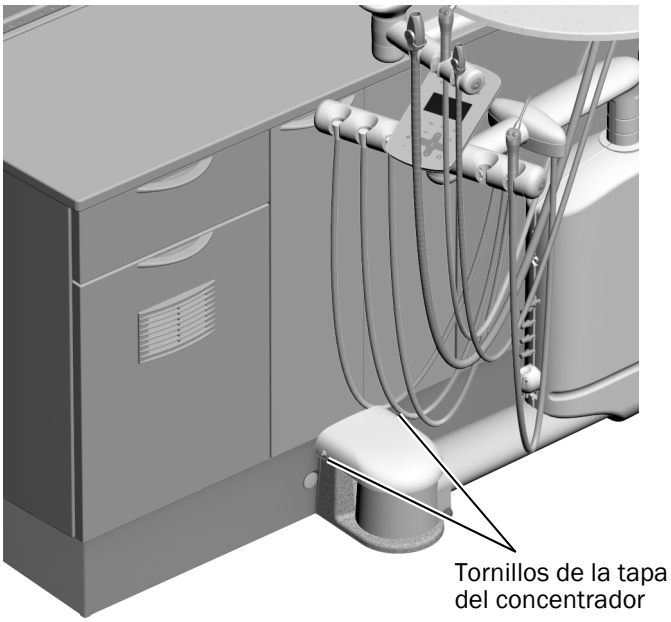

1. Retire los tornillos de la tapa de los lados del concentrador.
2. Use los tornillos de la tapa y una llave hexagonal de 5/32 pulg. para fijar la cubierta sobre el montaje del concentrador.
3. Coloque nuevamente las puertas del gabinete.

Información reglamentaria y garantía

Para obtener la información reglamentaria exigida y la garantía de A-dec, consulte el documento *Información reglamentaria, especificaciones y garantía* (núm. pieza 86.0221.27), disponible en el Centro de recursos, en www.a-dec.com.

Para acceder rápidamente a este documento en línea, escanee, toque o haga clic en este código QR, que dirige a a-dec.com/regulatory-guide.

Todas las marcas aquí mencionadas son marcas comerciales registradas de A-dec, Inc. en los Estados Unidos y también pueden ser marcas comerciales o marcas comerciales registradas en otros países.

Oficinas centrales de A-dec
2601 Crestview Drive
Newberg, OR 97132 EE. UU.
Tel.: 1.800.547.1883 en EE. UU./Canadá
Tel.: +1.503.538.7478 fuera de EE. UU./Canadá
www.a-dec.com

A-dec, Inc. no ofrece ningún tipo de garantía con respecto al contenido de este documento que incluye, entre otros aspectos, garantías implícitas de comerciabilidad e idoneidad para un propósito específico.

86.0763.27 Rev C
Fecha de publicación 2023-09-11
Copyright 2023 A-dec, Inc.
Todos los derechos reservados.
IGporeven19