A-dec® 342pro/342
Faretra odontoiatrica laterale

MANUALE D'INSTALLAZIONE

Sommario

Prima di iniziare 2
Installazione della faretra odontoiatrica 3
Completamento dell'installazione della faretra odontoiatrica 22
Installazione del serbatoio dell'acqua 23
Installazione del supporto del portatray (opzionale) 23
Collegamento del cavo dati e del cavo di alimentazione al mobiletto 24
Collegamento del cavo di alimentazione a distanza e del cavo dati alla poltrona odontoiatrica 29
Collegamento dei cordoni . . . 40
Regolazione della faretra . . . 42
Personalizzazione delle impostazioni del comando tattile 49
Informazioni sulle normative e garanzia 56

Faretra odontoiatrica A-dec 342pro

Modelli e versioni di prodotto descritti in questo documento*

Modelli	Versioni	Descrizione
342pro	n/d	Faretra odontoiatrica
342	A	Faretra odontoiatrica
311/511	A/B	Poltrona odontoiatrica
311flt/511flt	n/d	Poltrona odontoiatrica
411	A	Poltrona odontoiatrica
592/593/5531/5631/5543	A	Arredi odontoiatrici

**Alcuni modelli, versioni e opzioni di prodotto presenti in questo documento potrebbero non essere disponibili in alcune aree geografiche.*

Prima di iniziare

- Verificare con le autorità di regolamentazione e delle normative edili locali i requisiti di installazione territoriali.
- Controllare che la valvola manuale di intercettazione dell'aria sia installata.
- Per informazioni su dimensioni, ampiezza di movimento e posizionamento delle utenze, consultare i documenti seguenti:
  - *Manuale di pre-installazione della faretra odontoiatrica laterale A-dec 342pro/342/542*(c/p 86.0035.04)
  - *Manuale di pre-installazione degli arredi odontoiatrici Preference Collection®* (c/p 86.0142.04)
  - *Manuale di pre-installazione degli arredi odontoiatrici A-dec Inspire®* (c/p 86.0528.04)

AVVERTENZA Per il montaggio su strutture metalliche o su pareti in muratura, consultare un professionista esperto, come un ingegnere edile o un architetto. Assicurarsi che tutte le installazioni siano conformi ai requisiti delle normative locali. Le strutture di montaggio devono essere progettate per supportare un carico a taglio minimo di 445 N (100 libbre) e un momento di inerzia minimo di 152 N-m (112 ft-lb).

AVVERTENZA Rischio di folgorazione. Durante la rimozione o la sostituzione delle coperture, prestare attenzione a non danneggiare alcun circuito elettrico o cordone. Una volta riposizionate, verificare che le coperture siano saldamente inserite.

Utensili consigliati

- Polsino antistatico a strappo
- Set di cacciaviti a brugola
- Chiave a rollino
- Cacciaviti a croce Phillips e standard
- Pinze a becchi
- Pinze standard
- Cutter
- Livella
- Trapano e punte da trapano
- Guida passacavi

Disimballaggio della faretra odontoiatrica

1. Rimuovere il gruppo della faretra odontoiatrica dalla scatola.
2. In caso di installazione su un mobiletto, rimuovere le ante e i cassetti del mobiletto per garantire un accesso libero.

Installazione della faretra odontoiatrica

Seguire tutte le istruzioni relative al luogo in cui verrà installata la faretra odontoiatrica:

Installazione della faretra odontoiatrica su un mobiletto 3
Installazione della faretra odontoiatrica su una parete 16

Installazione della faretra odontoiatrica su un mobiletto

Installazione della staffa di montaggio

Seguire tutte le istruzioni relative al luogo in cui verrà installata la staffa:

Installazione della staffa di montaggio su mobiletti A-dec Inspire e Preference 4
Installazione della staffa di montaggio su mobiletti non A-dec 5

Installazione della staffa di montaggio su mobiletti A-dec Inspire e Preference

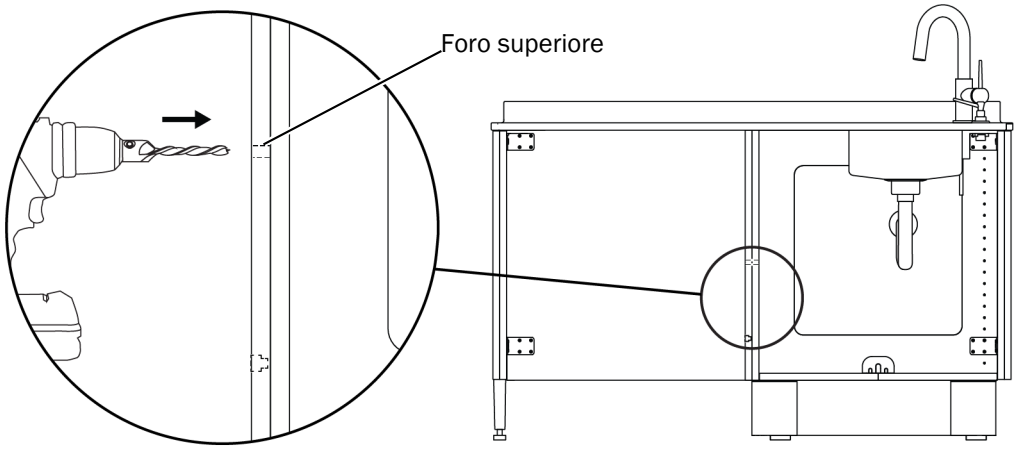

1 **Tutti i mobiletti laterali A-dec Inspire e Preference -** Utilizzare una punta da trapano da 5/16 di pollice per praticare anche nel mobiletto i due fori di montaggio superiori presenti della staffa.

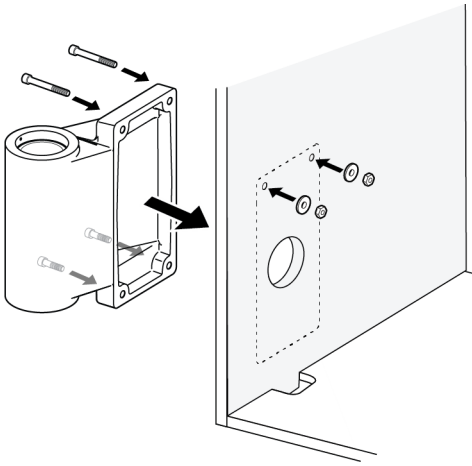

2 Allineare i fori della staffa con i fori del mobiletto.

3 Inserire due viti nei fori di montaggio inferiori e utilizzare una chiave a brugola da 3/16 di pollice per fissare la staffa.

Viti di montaggio inferiori (2) - Dimensioni reali

Rondelle (2) e dadi (2) - Dimensioni reali

Viti di montaggio superiori (2) - Dimensioni reali

4 Inserire due viti nei fori di montaggio superiori e utilizzare una chiave a brugola da 3/16 di pollice e una chiave da 7/16 di pollice per fissare senza stringere la staffa con le rondelle e i dadi.

5 Se sul mobiletto è installata una guida, utilizzare un cacciavite a croce Phillips per rimuoverne la copertura.

Passaggio successivo Consultare "Messa in bolla della staffa di montaggio" a pagina 10.

Installazione della staffa di montaggio su mobiletti non A-dec

Per poter installare A-dec 342pro/342, il mobiletto deve avere almeno il seguente spazio libero nell'area in cui deve essere installato.

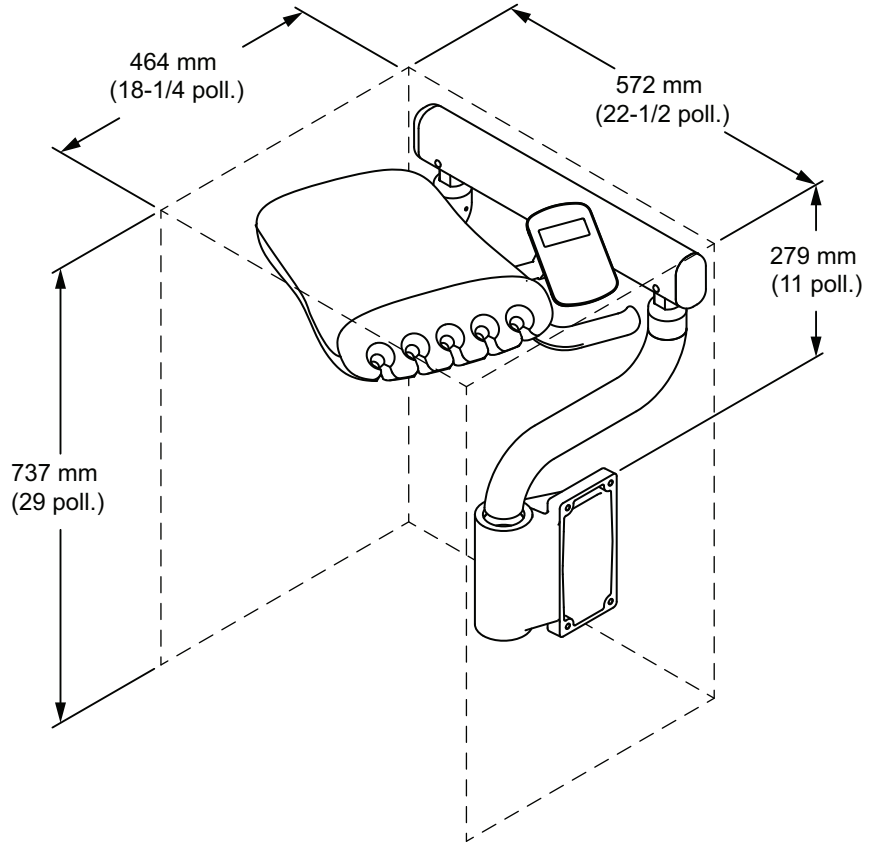

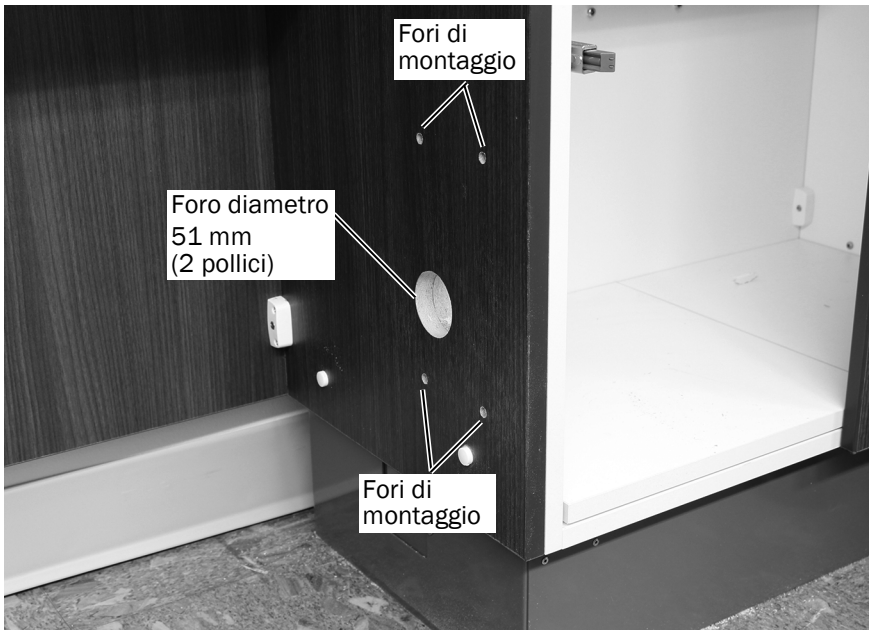

1 Strappare la dima della staffa di montaggio alle pagine 8 e 9. Allineare la dima al bordo anteriore del mobiletto. Assicurarsi di orientare la dima dalla parte anteriore del mobiletto.

2 Segnare i 4 fori di montaggio e il foro da 51 mm (2 pollici) per l'ombelicale.

3 Utilizzare una punta da trapano da 5/16 di pollice per praticare i 4 fori di montaggio per la staffa.

4 Ritagliare il foro da 51 mm (2 pollici) per l'ombelicale.

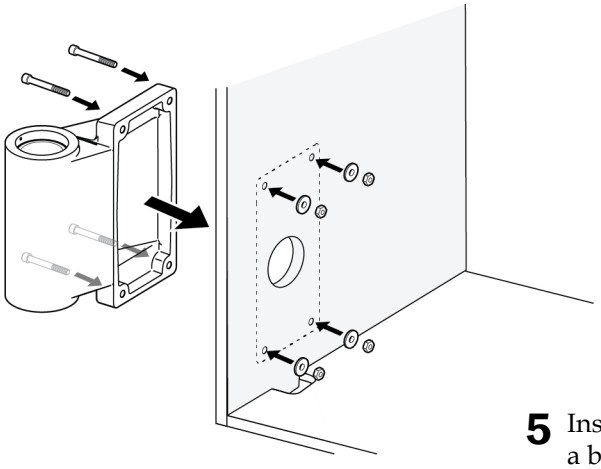

Viti di montaggio (4) - Dimensioni reali

Rondelle (4) e dadi (4) - Dimensioni reali

5 Inserire quattro viti nei fori di montaggio e utilizzare una chiave a brugola da 3/16 di pollice e una chiave da 7/16 di pollice per fissare senza stringere la staffa con le rondelle e i dadi.

Dima staffa di montaggio (configurazione a destra)

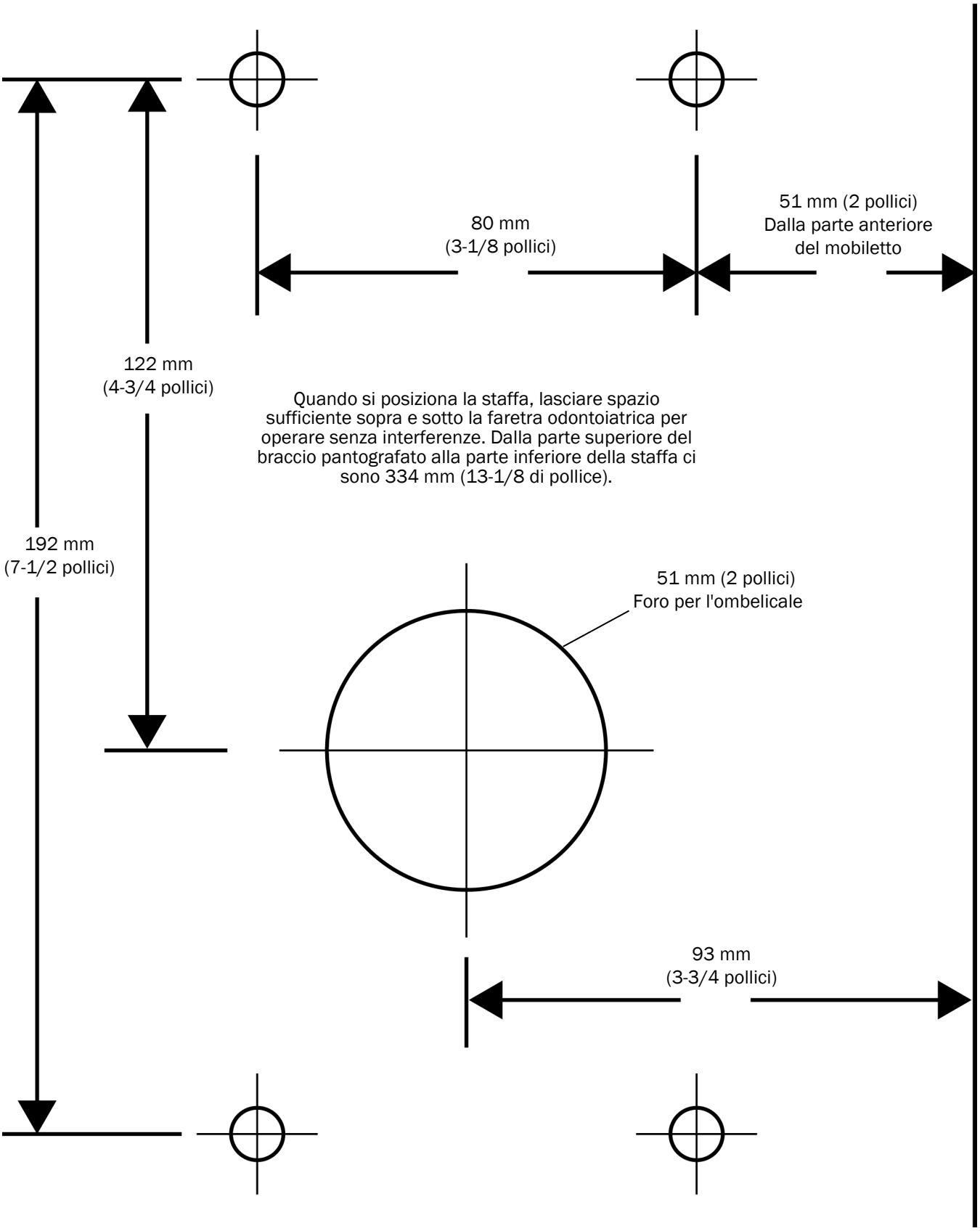

Dima staffa di montaggio (configurazione a sinistra)

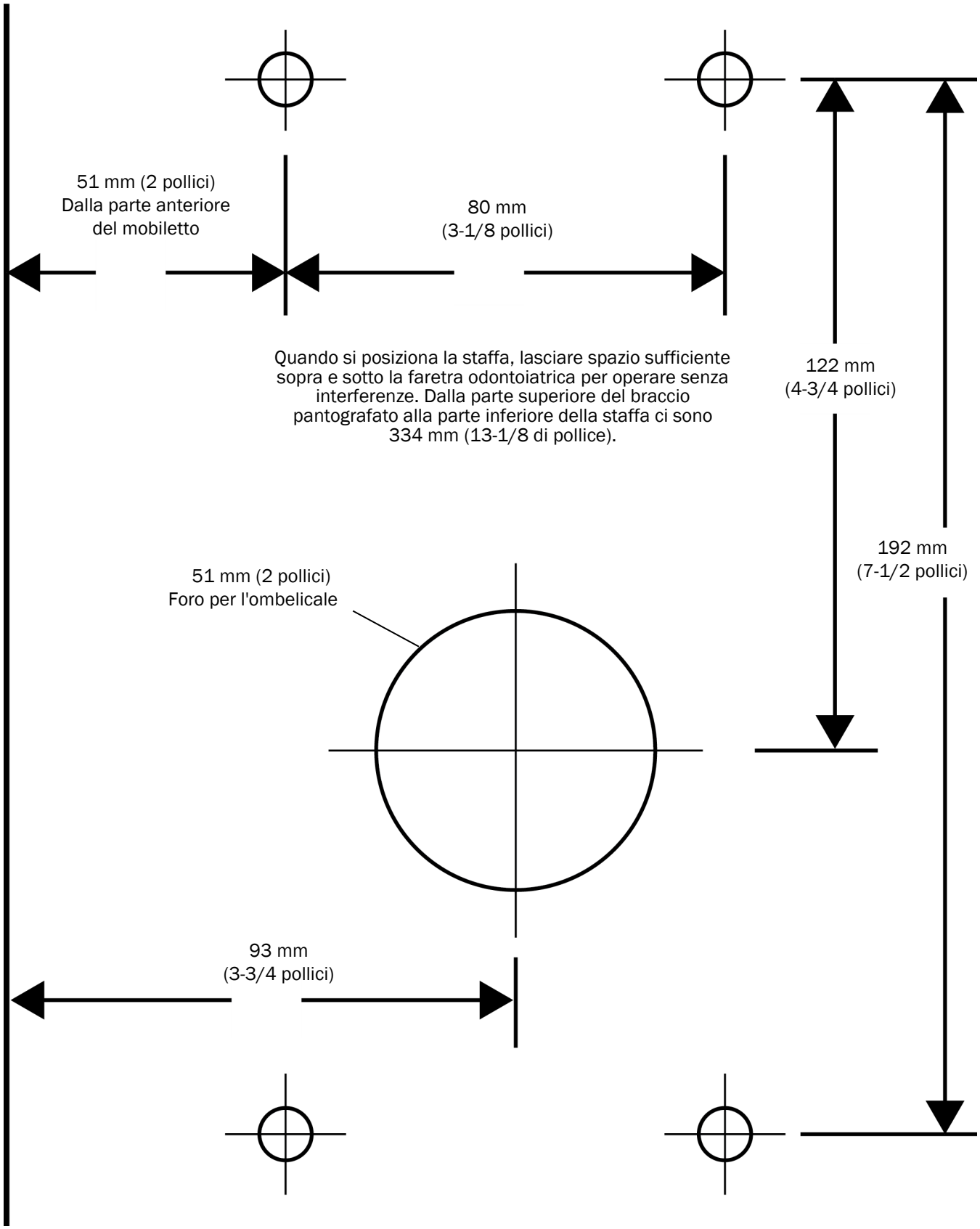

Messa in bolla della staffa di montaggio

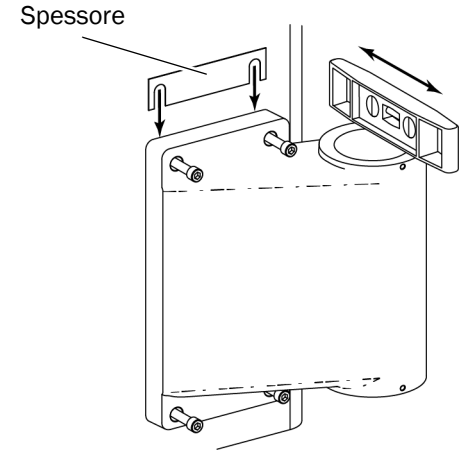

1 Verificare che il mobiletto sia in bolla.

2 Controllare che sia in bolla da lato a lato. Per ottenere il livellamento, inserire gli spessori del kit tra la staffa di montaggio e il mobiletto.

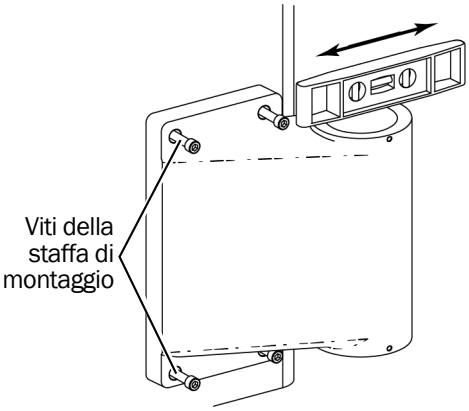

3 Controllare che sia in bolla dalla parte anteriore a quella posteriore. Allentare le viti della staffa di montaggio, spostare la staffa fino a portarla in bolla, quindi serrare nuovamente le viti.

Installazione della faretra odontoiatrica

Seguire tutte le istruzioni relative al luogo in cui verrà installata la staffa:

Installazione della faretra odontoiatrica su tutti i mobiletti laterali A-dec Inspire 11
Installazione della faretra odontoiatrica su mobiletti centrali A-dec Inspire e Preference, mobiletti laterali Preference adiacenti a un lavello e su mobiletti non A-dec 12
Installazione della faretra odontoiatrica su mobiletti laterali Preference di fronte a un lavello 13

Installazione della faretra odontoiatrica su tutti i mobiletti laterali A-dec Inspire

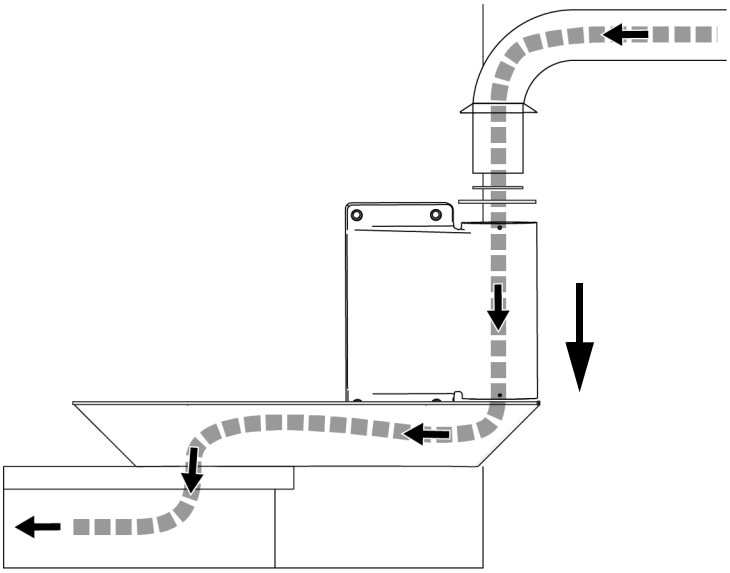

1 Instradare l'ombelicale, i cavi e il cavo dati attraverso il braccio rigido, la staffa e la guida (collegata al mobiletto) fino alle utenze nella parte inferiore del mobiletto.

2 Inserire il braccio rigido nella staffa di montaggio.
Assicurarsi che le rondelle rimangano in posizione sul raccordo del braccio rigido.

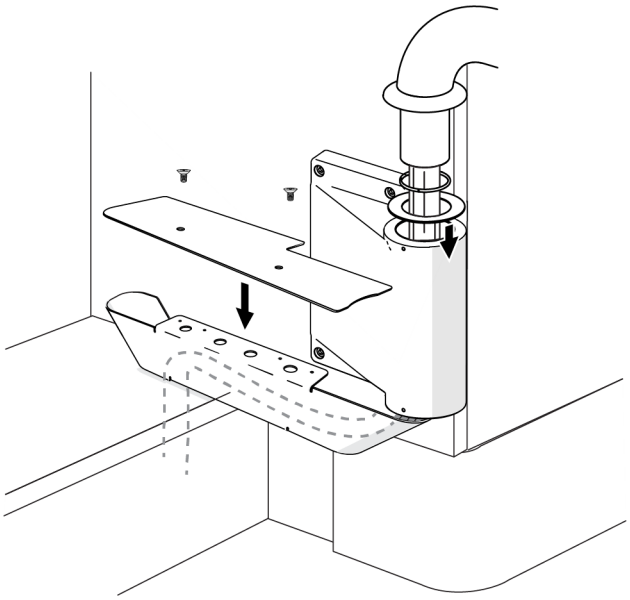

Vite copertura guida - Dimensioni reali

3 Utilizzare un cacciavite a croce Phillips e due viti per installare la copertura della guida. La copertura della guida e le viti sono incluse nel kit di spedizione Inspire 593.

Passaggio successivo Consultare "Completamento dell'installazione della faretra odontoiatrica" a pagina 22.

Installazione della faretra odontoiatrica su mobiletti centrali A-dec Inspire e Preference, mobiletti laterali Preference adiacenti a un lavello e su mobiletti non A-dec

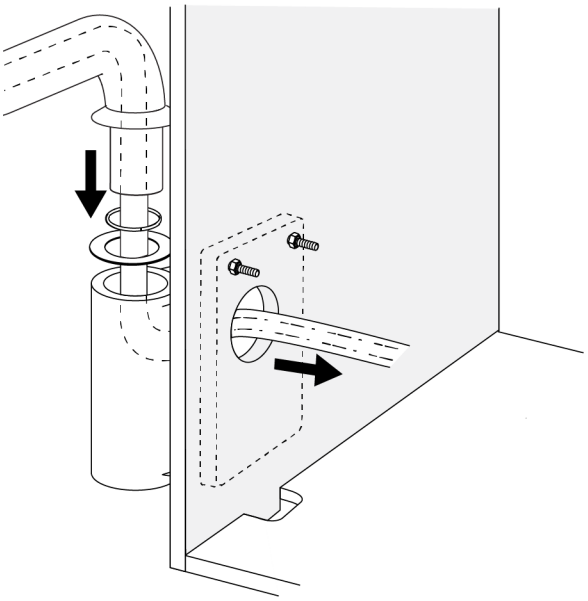

Mostrato mobiletto laterale Preference adiacente a un lavello

1 Instradare l'ombelicale, i cavi e il cavo dati attraverso il braccio rigido e la staffa fino al mobiletto/alla colonna di supporto radiografica.

2 Inserire il braccio rigido nella staffa di montaggio. Assicurarsi che le rondelle rimangano in posizione sul raccordo del braccio rigido.

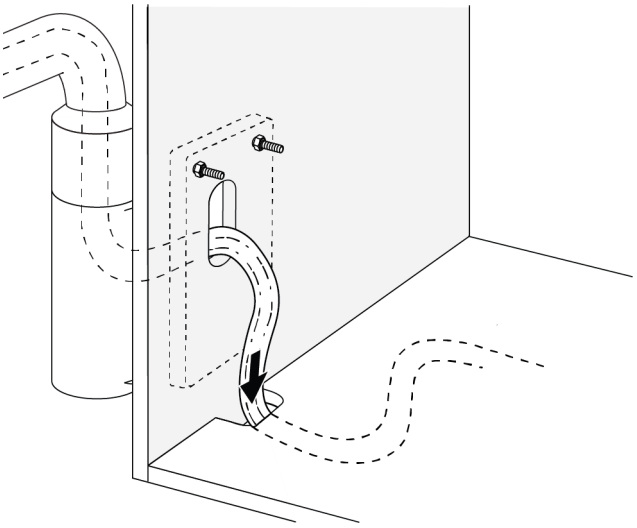

3 Instradare l'ombelicale, i cavi e il cavo dati attraverso la parte inferiore del mobiletto fino alle utenze.

Passaggio successivo Consultare "Completamento dell'installazione della faretra odontoiatrica" a pagina 22.

Installazione della faretra odontoiatrica su mobiletti laterali Preference di fronte a un lavello

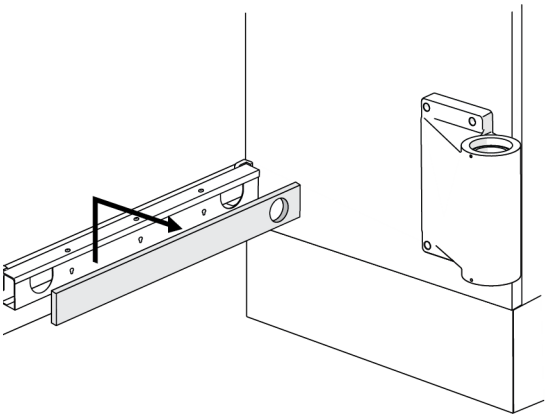

1 Far scorrere il pannello di comando in legno verso l'alto ed estrarlo dalla guida.

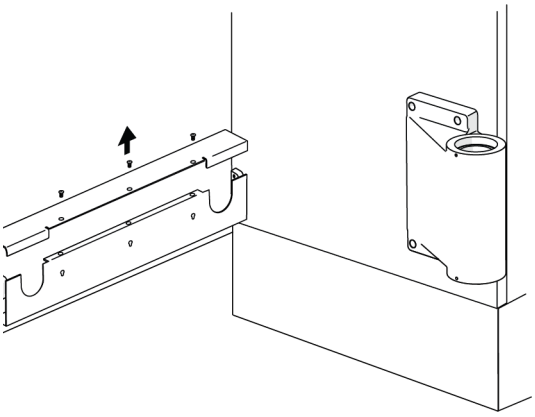

2 Utilizzare un cacciavite a croce Phillips per rimuovere la copertura superiore della guida.

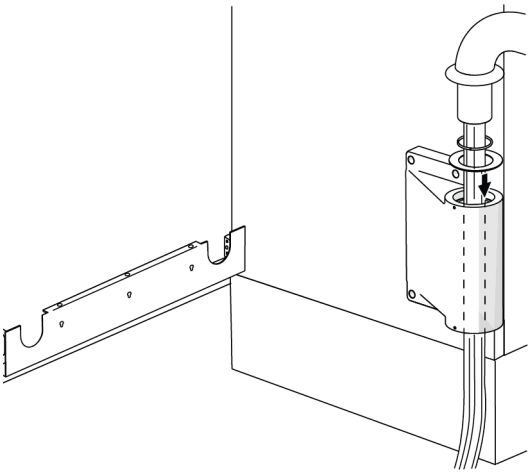

3 Instradare l'ombelicale, i cavi e il cavo dati attraverso il braccio rigido e la staffa.

4 Inserire il braccio rigido nella staffa di montaggio. Assicurarsi che le rondelle rimangano in posizione sul raccordo del braccio rigido.

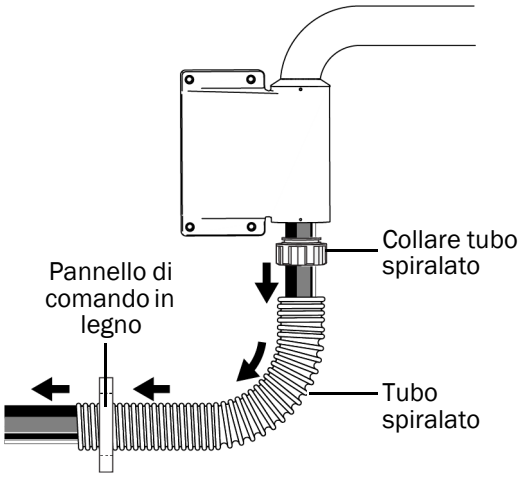

5 Con le filettature del collare del tubo spiralato rivolte verso il tubo, instradare l'ombelicale, i cavi e il cavo dati attraverso il collare e il tubo spiralato, quindi instradare il tubo attraverso il pannello di comando in legno.

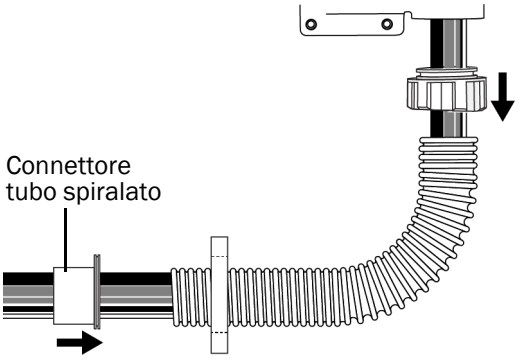

6 Con le filettature del connettore del tubo spiralato rivolte verso il tubo, instradare l'ombelicale attraverso il connettore, quindi avvitare il connettore e il collare del tubo spiralato sul tubo.

NOTA Il collare e il connettore del tubo spiralato sono dotati di filettatura inversa.

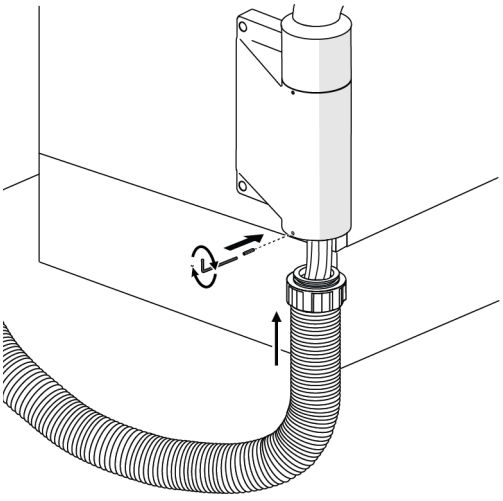

7 Spingere il collare del tubo spiralato nella staffa e utilizzare una chiave a brugola da 1/16 di pollice e un grano per fissare il collare alla staffa.

Grano - Dimensioni reali

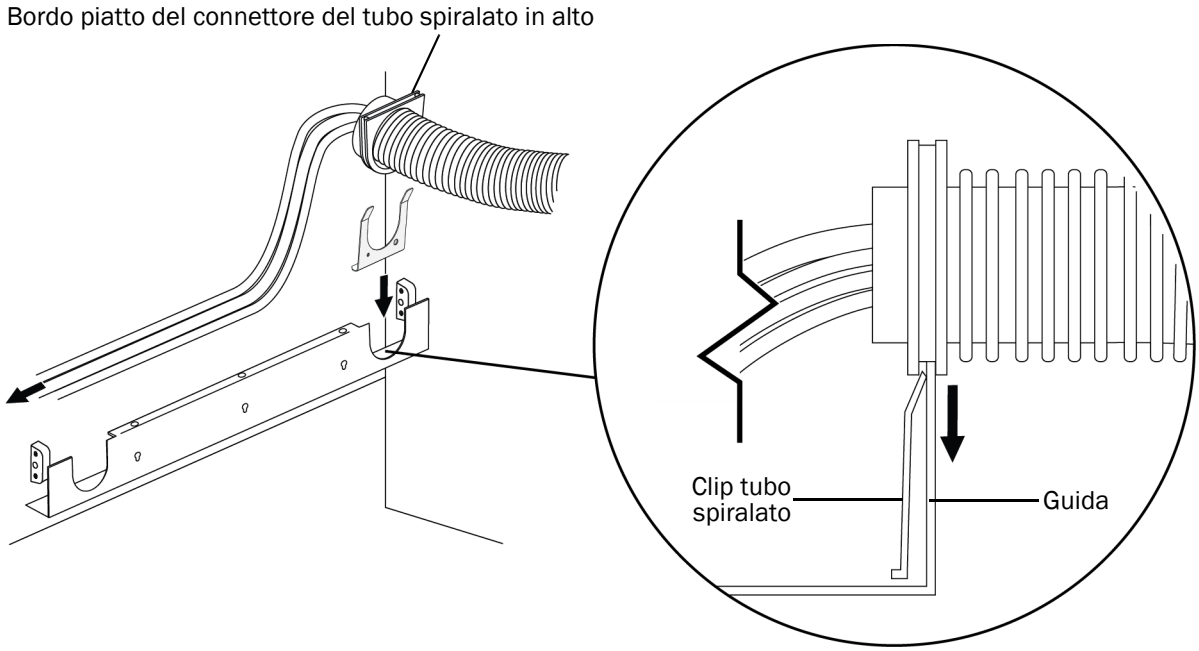

8 Posizionare la clip del tubo spiralato nella guida contro l'intaglio per il tubo, quindi far scorrere il connettore del tubo spiralato nell'intaglio facendo scorrere sia la guida sia la clip nella relativa scanalatura.

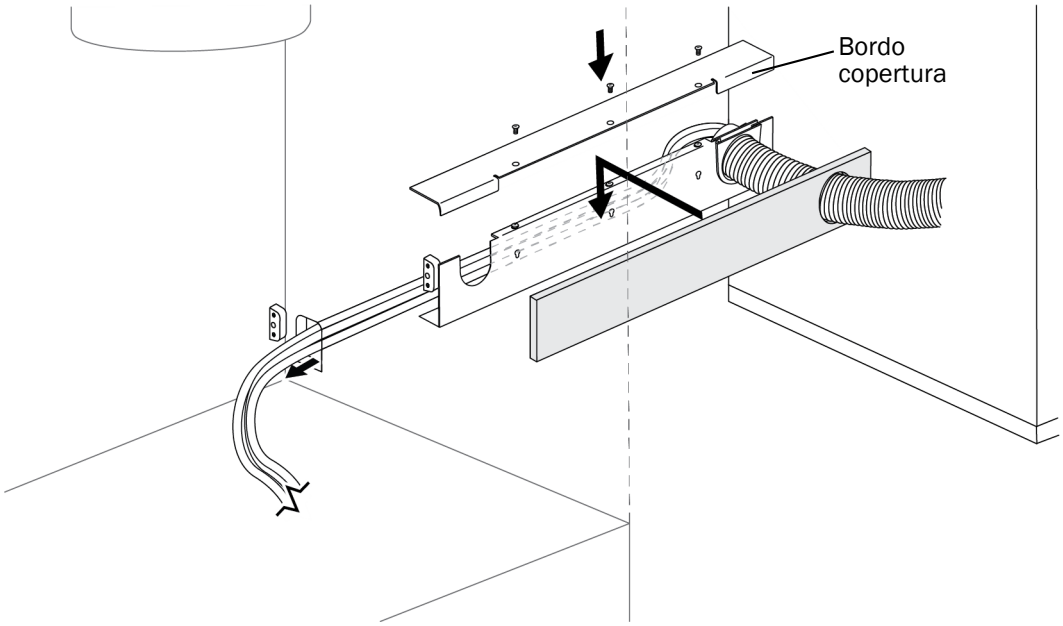

9 Instradare l'ombelicale attraverso la guida nel modulo lavello fino alla parte inferiore del mobiletto. Riposizionare copertura e pannello di comando.

SUGGERIMENTO I due bordi della copertura vanno dietro la parte anteriore della guida.

Passaggio successivo Consultare "Completamento dell'installazione della faretra odontoiatrica" a pagina 22.

Installazione della faretra odontoiatrica su una parete

Installazione il pannello posteriore

AVVERTENZA Non utilizzare dispositivi di fissaggio per muri cavi che si sostengono su elementi non strutturali. A-dec non deve essere considerata responsabile per eventuali danni causati dall'utilizzo di tali dispositivi.

AVVERTENZA Per il montaggio su strutture metalliche o su pareti in muratura, consultare un professionista esperto, come un ingegnere edile o un architetto. Assicurarsi che tutte le installazioni siano conformi alle normative locali. Le pareti devono essere state progettate in modo da poter sopportare un carico a taglio minimo pari a 173 N (39 libbre) e un momento di inerzia minimo pari a 142 N·m (105 ft-lb).

1 Determinare la posizione di montaggio del pannello posteriore.

- L'estensione massima del braccio misurata dal pannello posteriore è 1530 mm (60-1/4 pollici).
- La distanza consigliata dalla parte inferiore del pannello posteriore al pavimento è di 13 cm (5 pollici). Regolare la posizione in base allo spazio della stanza e alle preferenze del medico.

Le immagini nella pagina seguente mostrano le opzioni di posizionamento del pannello posteriore a parete e della staffa di montaggio.

IMPORTANTE Per un modello che aiuti a posizionare il pannello posteriore e ulteriori informazioni su A-dec 342pro/342, consultare *Modello pannello posteriore per montaggio a parete della faretra odontoiatrica laterale A-dec 342pro/342* (c/p 85.0049.04).

3 mm (1/8 di pollice)

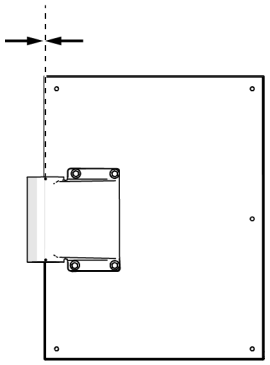

Opzioni di posizionamento per montaggio del pannello posteriore e della staffa

Le distanze sono misurate dal bordo del pannello posteriore al centro della posizione del braccio rigido nella staffa di montaggio.

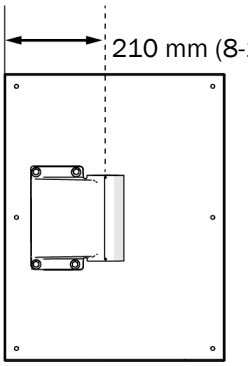

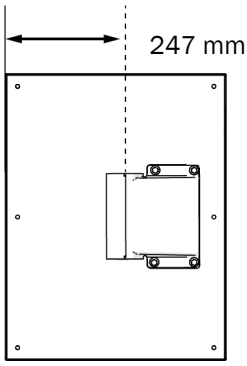

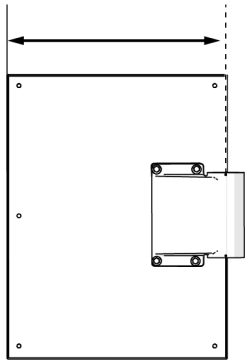

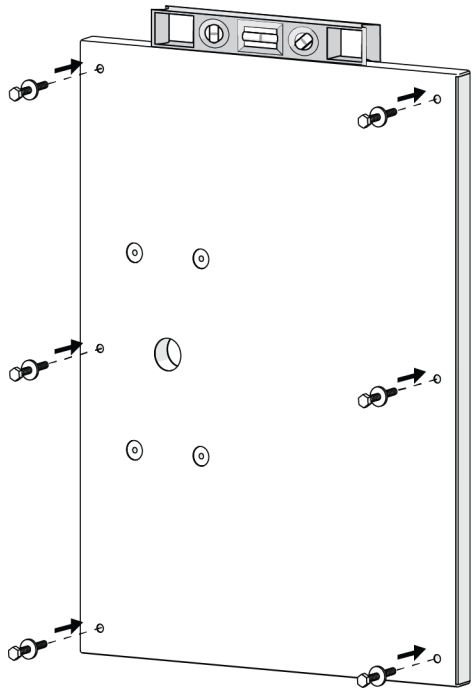

2 Posizionare il pannello posteriore nel punto di installazione.

3 Assicurarsi che il pannello posteriore sia in bolla e segnare i sei fori di montaggio del pannello.

AVVERTENZA Le seguenti istruzioni riguardano esclusivamente il fissaggio del pannello posteriore a strutture in legno. Per il montaggio su strutture metalliche o su pareti in muratura, consultare un professionista esperto, come un ingegnere edile o un architetto. Assicurarsi che tutte le installazioni siano conformi ai requisiti delle normative locali.

4 Utilizzare una punta da trapano da 3/16 di pollice per praticare i fori di montaggio nelle strutture.

5 Installare le rondelle sulle sei viti di congiunzione.

6 Allineare il pannello posteriore con i fori di montaggio e utilizzare una chiave a bussola da 7/16 di pollice per fissare senza stringere il pannello con le viti di congiunzione.

7 Controllare che sia in bolla, quindi serrare completamente le viti.

Viti di congiunzione - Dimensioni reali

Installazione della staffa di montaggio

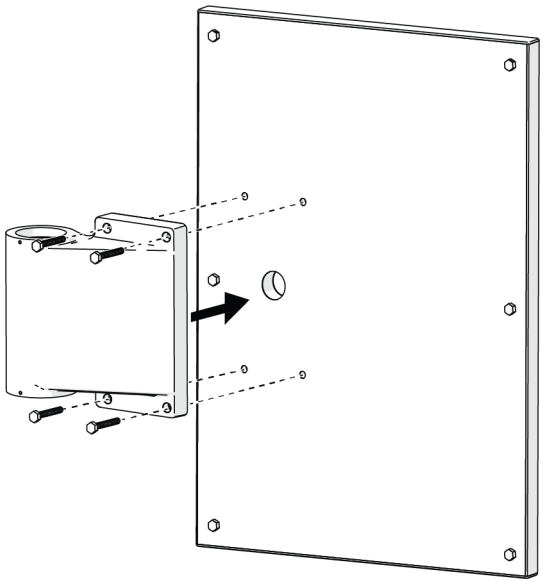

Mostrata la posizione di montaggio sul lato

1 Allineare i fori della staffa con i fori del pannello.

2 Con una chiave a brugola da 3/16 di pollice e quattro viti, fissare la staffa al pannello posteriore.

Vite di montaggio - Dimensioni reali

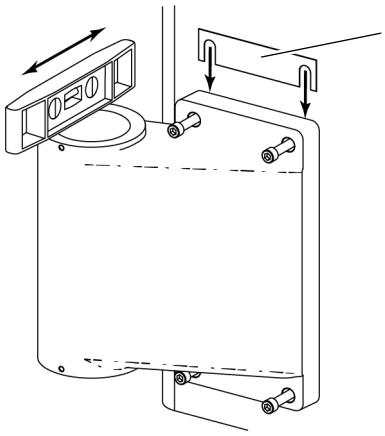

3 Verificare che il pannello posteriore sia in bolla.

4 Controllare che sia in bolla da lato a lato. Per ottenere il livellamento, inserire gli spessori del kit tra la staffa di montaggio e il mobiletto.

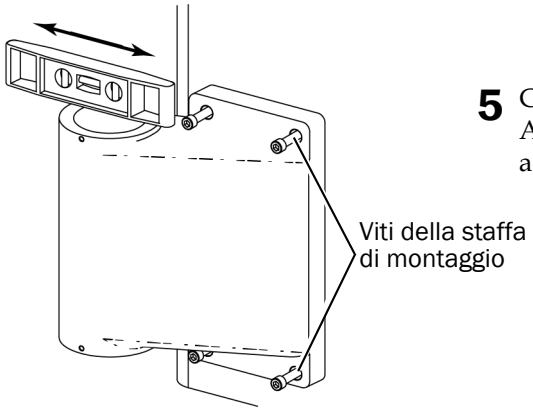

5 Controllare che sia in bolla dalla parte anteriore a quella posteriore. Allentare le viti della staffa di montaggio, spostare la staffa fino a portarla in bolla, quindi serrare nuovamente le viti.

Installazione della faretra odontoiatrica

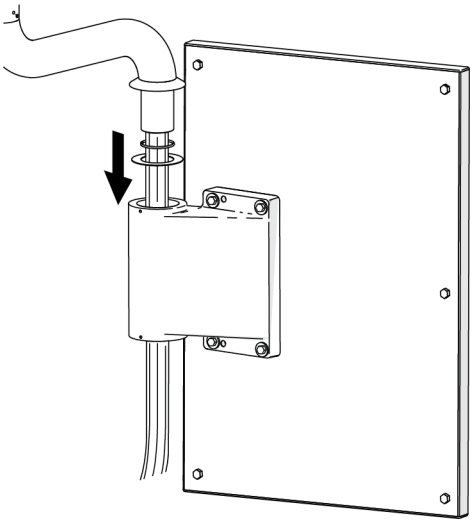

1 Instradare l'ombelicale, i cavi e il cavo dati attraverso il braccio rigido e la staffa.

2 Inserire il braccio rigido nella staffa di montaggio. Assicurarsi che le rondelle rimangano in posizione sul raccordo del braccio rigido.

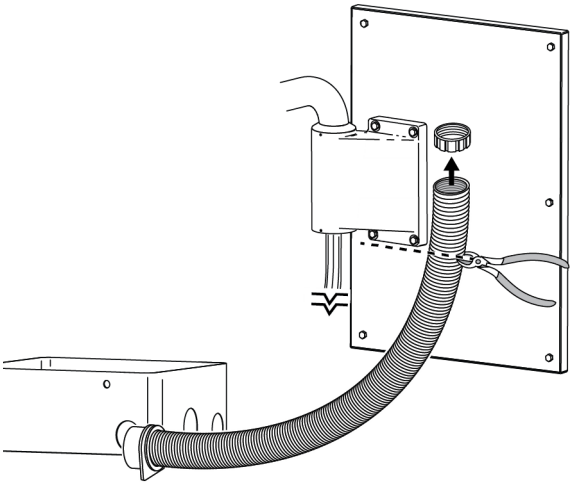

3 Rimuovere lo strato protettivo dalla scatola allacciamenti a pavimento e posizionare la scatola sopra le utenze.

4 Rimuovere il collare del tubo spiralato dal tubo.

NOTA Il collare ha una filettatura inversa.

ATTENZIONE Non tagliare i cavi e i cordoni aggiuntivi inclusi per l'instradamento alla poltrona, altrimenti il prodotto non funzionerà.

5 Misurare la distanza dalla parte inferiore della staffa alla scatola allacciamenti a pavimento e tagliare il tubo spiralato per adattarlo.

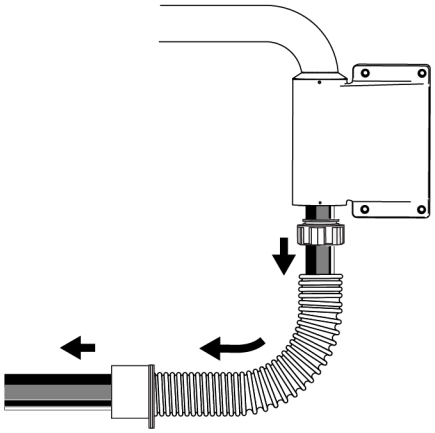

6 Rifissare il collare del tubo spiralato, quindi instradare l'ombelicale, i cavi e il cavo dati nel tubo spiralato.

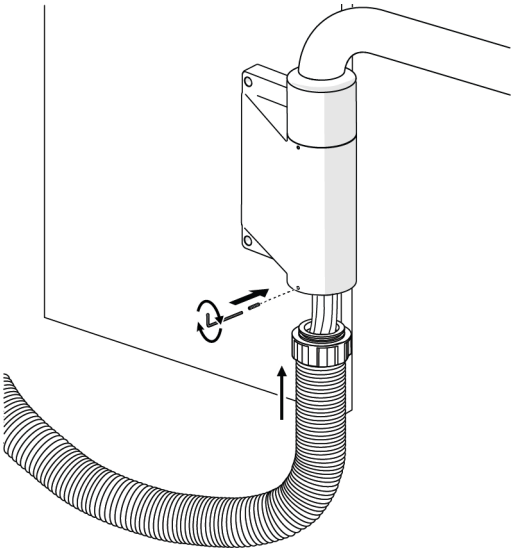

7 Spingere il collare dell'ombelicale nella staffa e utilizzare una chiave a brugola da 1/16 di pollice e un grano per fissare il collare alla staffa.

Grano - Dimensioni reali

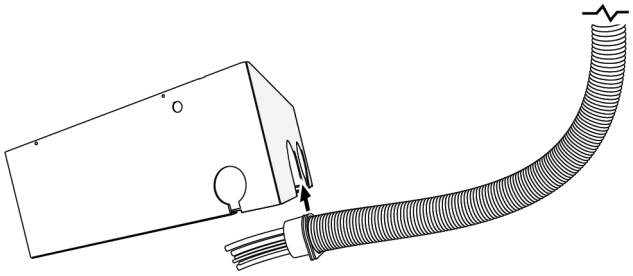

8 Far scorrere l'arco sul lato della scatola allacciamenti a pavimento nella scanalatura del connettore del tubo spiralato.

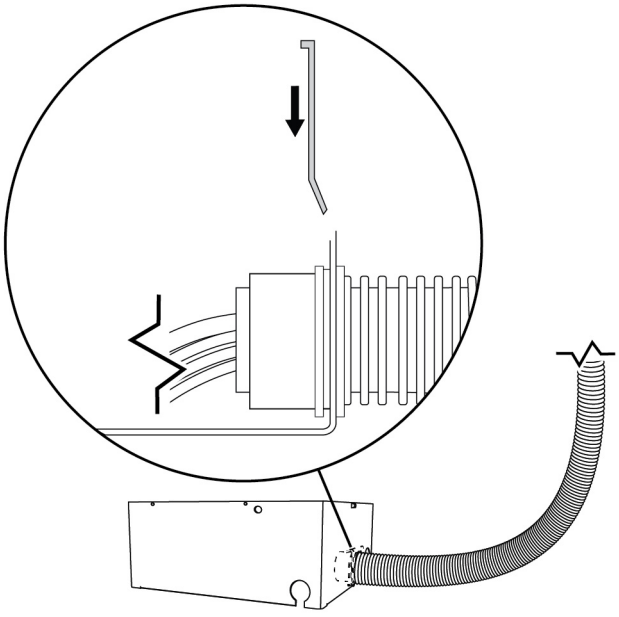

9 Per fissare il tubo spiralato alla scatola allacciamenti a pavimento, far scorrere la clip del tubo nella scanalatura del connettore.

Completamento dell'installazione della faretra odontoiatrica

Installazione del braccio pantografato sul braccio rigido

1 Rimuovere il nastro blu dal braccio rigido.

2 Serrare il grano leggermente. In questo modo l'anello elastico si apre sufficientemente da consentire l'installazione completa del braccio pantografato nel braccio rigido.

3 Far scorrere lo snodo del braccio pantografato nel raccordo del braccio rigido.

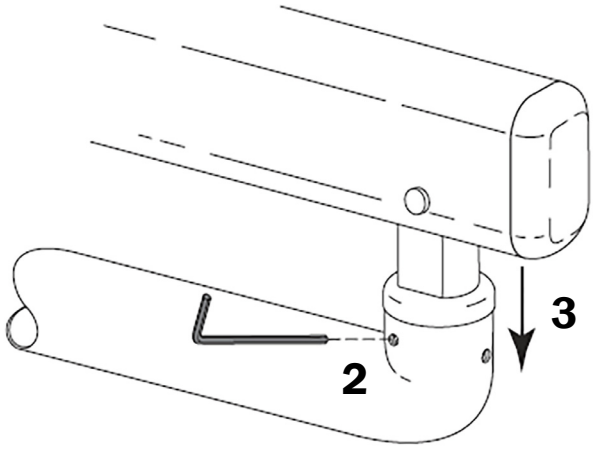

Posizionamento della faretra

1 Allentare la vite a testa bombata.

> **NOTA** Non estrarre completamente la vite a testa bombata, ma allentarla a sufficienza per consentire il movimento della faretra.

2 Ruotare la faretra in modo che si trovi sopra il foro destinato alla vite di livellamento da inserire.

3 Installare e serrare la vite di livellamento e la rondella da 1/4-20 x 1/2 pollice.

4 Inserire il grano da 3/8 di pollice.

5 Serrare la vite a testa bombata.

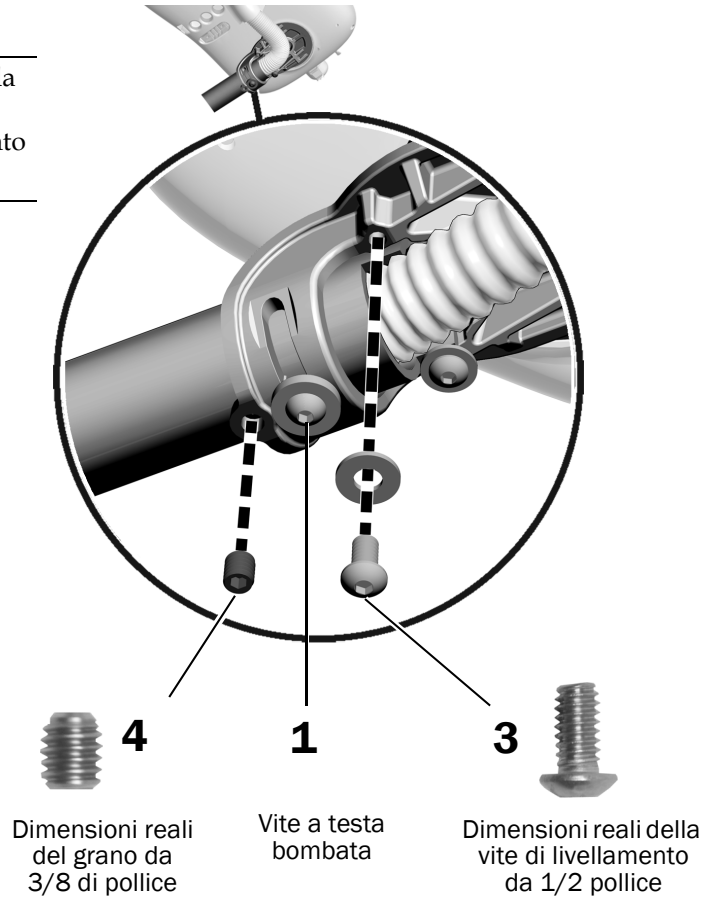

Installazione del serbatoio dell'acqua

Per installare il serbatoio dell'acqua con supporto remoto, utilizzare le istruzioni fornite con il serbatoio (c/p 86.0469.04).

Installazione del supporto del portatray (opzionale)

Utensile consigliato

- Chiave a brugola da 1/8 di pollice

Passaggio 1.

1 Utilizzare due viti a testa bombata da 10-32 x 1 pollice per fissare il supporto del portatray alla parte inferiore della faretra.

2 Inclinare un'estremità del portatray verso l'alto, posizionare il bordo del portatray sotto il bordo del supporto e abbassare il portatray in posizione.

SUGGERIMENTO Anche se il supporto del portatray può essere installato su entrambi i lati della faretra, conviene montarlo dal lato opposto alle chiavi di regolazione, in modo da rendere più agevole l'accesso alle chiavi.

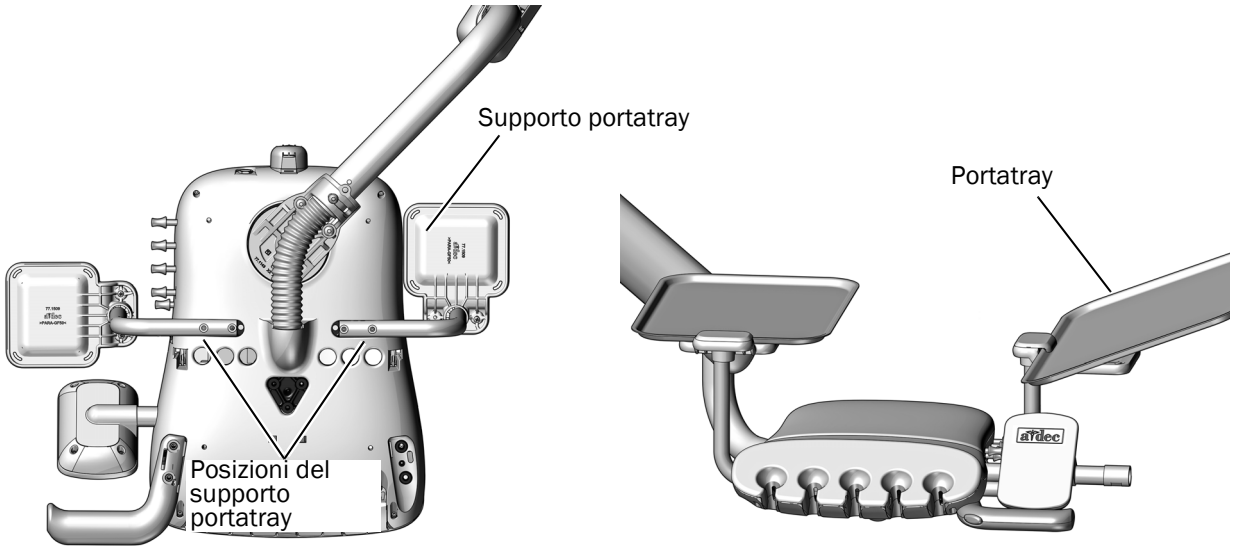

In figura: 342pro

Collegamento del cavo dati e del cavo di alimentazione al mobiletto

Collegamento del cavo dati al mobiletto

Per la configurazione della faretra, seguire tutte le istruzioni:

Collegamento del cavo dati da A-dec 342pro a una scatola di distribuzione A-dec Inspire 24
Collegamento del cavo dati da A-dec 342 a una scatola di distribuzione A-dec Inspire 25
Collegamento del cavo dati da un A-dec 342pro/342 a un mobiletto Preference 26

Collegamento del cavo dati da A-dec 342pro a una scatola di distribuzione A-dec Inspire

ATTENZIONE Un cavo dati DCS2 rosso non può essere collegata alla scatola di distribuzione del mobiletto Inspire. È necessario utilizzare una scheda di accoppiamento per collegare un cavo dati DCS2 dal mobiletto alla scheda della poltrona.

SUGGERIMENTO Per semplificare l'accesso per effettuare i collegamenti, posizionare la scatola di distribuzione all'esterno del mobiletto

1. Staccare la carta protettiva dalla scheda di accoppiamento e fissarla al lato della scatola di distribuzione.
2. Collegare il cavo dati DCS2 rosso dalla faretra odontoiatrica a un'estremità della scheda di accoppiamento e collegare il cavo dati DCS2 rosso da 25 piedi all'altra estremità della scheda.

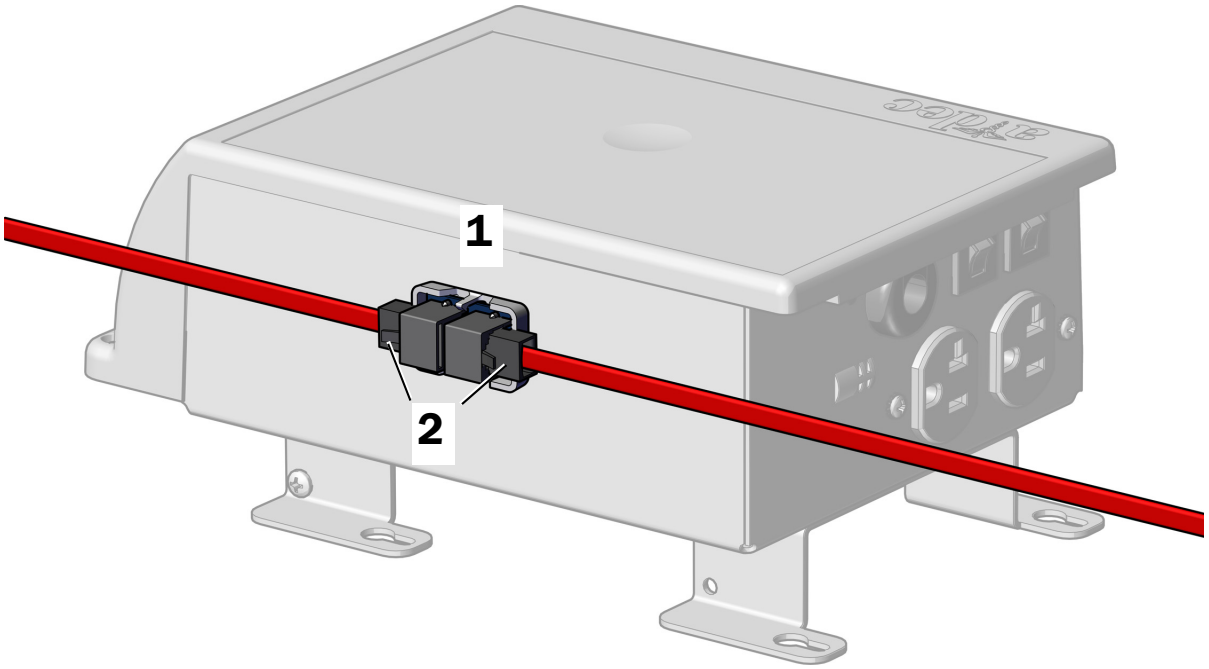

3. Portare il cavo dati DCS2 da 25 piedi all'alimentatore della poltrona odontoiatrica.

Passaggio successivo "Collegamento del cavo di alimentazione della faretra odontoiatrica a un mobiletto" a pagina 27.

Collegamento del cavo dati da A-dec 342 a una scatola di distribuzione A-dec Inspire

Utensile consigliato

- Cacciavite a croce Phillips

1. Utilizzare un cacciavite a croce Phillips per rimuovere le due viti che fissano il coperchio della scatola di distribuzione.

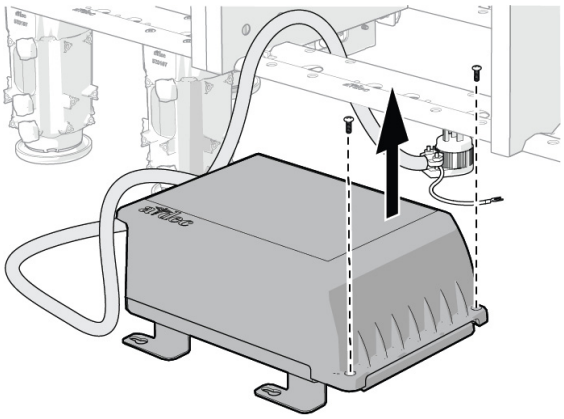

ATTENZIONE Le schede elettroniche sono sensibili all'elettricità statica. Quando si entra in contatto con una scheda elettronica o si eseguono collegamenti da e verso di essa, è necessario attenersi alle precauzioni previste per le scariche elettrostatiche (electrostatic discharge, ESD). L'installazione delle schede elettroniche deve essere affidata esclusivamente a elettricisti o tecnici dell'assistenza qualificati.

AVVERTENZA Rischio di folgorazione. Durante la rimozione o la sostituzione delle coperture, prestare attenzione a non danneggiare alcun circuito elettrico o cordone. Una volta riposizionate, verificare che le coperture siano saldamente inserite.

2. Rimuovere la copertura.

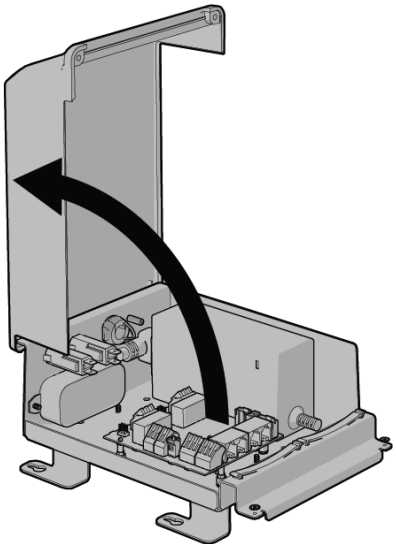

3. Collegare il cavo dati DCS1 dalla faretra odontoiatrica. La porta dati a cui è collegato il cavo non è importante.
4. Inserire il cavo dati DCS1 da 25 piedi. La porta dati a cui è collegato il cavo da 25 piedi non è importante.

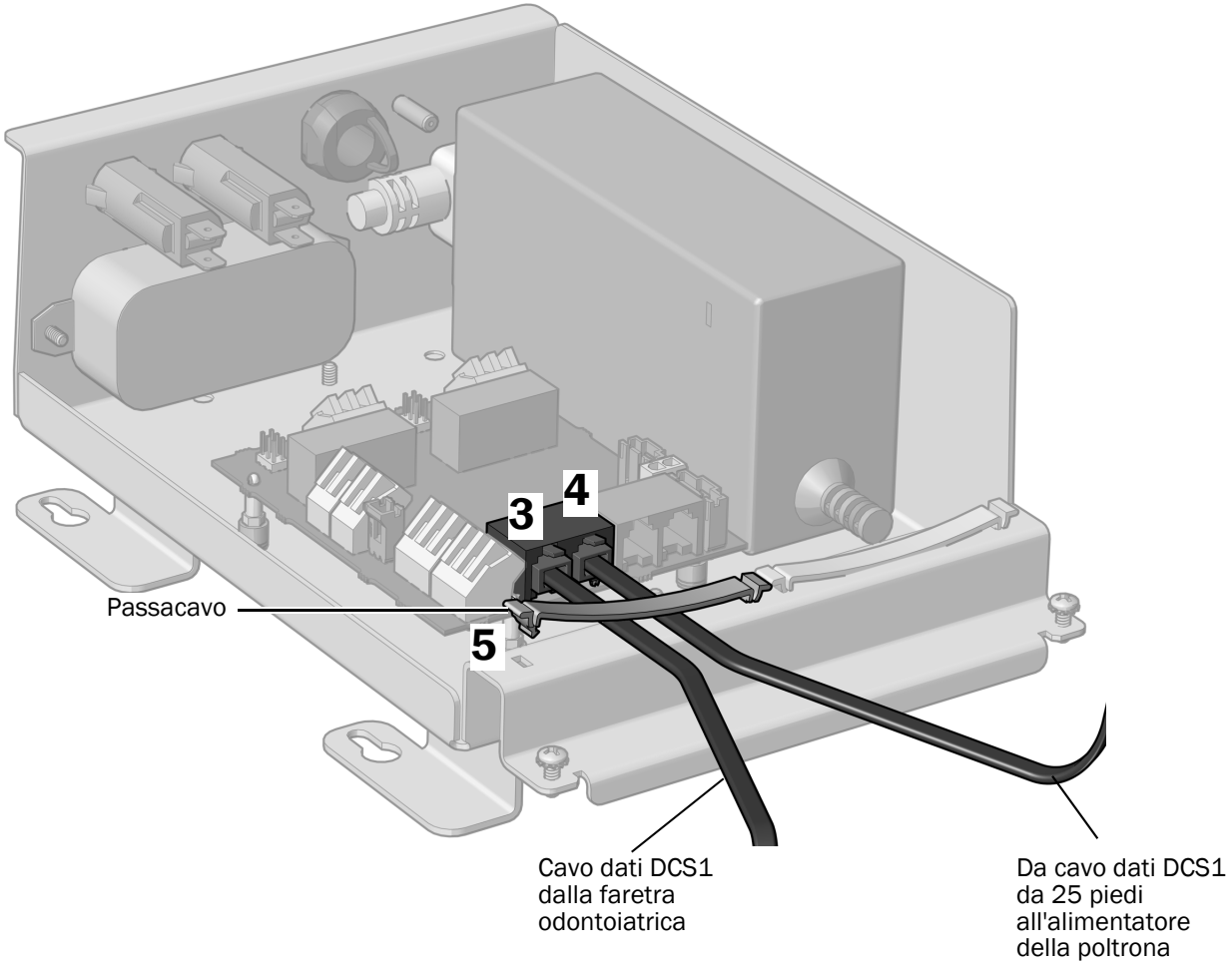

5. Fissare i cavi dati sotto il passacavo.
6. Portare il cavo dati da 25 piedi all'alimentatore della poltrona odontoiatrica.

Passaggio successivo "Collegamento del cavo di alimentazione della faretra odontoiatrica a un mobiletto" a pagina 27.

Collegamento del cavo dati da un A-dec 342pro/342 a un mobiletto Preference

Per la configurazione della faretra, seguire tutte le istruzioni:

- **342pro:** utilizzare la scheda di accoppiamento per collegare il cavo dati DCS2 dalla faretra odontoiatrica al cavo dati DCS2 da 25 piedi. Alla poltrona, collegare il cavo dati DCS2 da 25 piedi alla porta grigia sulla scheda di conversione e collegare un cavo dati DCS1 dalla porta nera sulla scheda traduttore alla poltrona.
- **342:** utilizzare uno sdoppiatore per collegare il cavo dati DCS1 dalla faretra odontoiatrica al cavo dati DCS1 da 25 piedi.

Collegamento del cavo di alimentazione della faretra odontoiatrica a un mobiletto

Per la configurazione della faretra, continuare con la sezione:

Collegamento del cavo di alimentazione della faretra odontoiatrica a un alimentatore autonomo da 300 W 27
Collegamento del cavo di alimentazione della faretra odontoiatrica a un cavo di alimentazione a distanza 28

Collegamento del cavo di alimentazione della faretra odontoiatrica a un alimentatore autonomo da 300 W

Utensile consigliato

Cacciavite a croce Phillips

AVVERTENZA Il mancato spegnimento o scollegamento della faretra prima dell'inizio di questa procedura può causare danni al prodotto nonché lesioni fisiche gravi o il decesso.

---

1. Spegnere l'alimentazione alla faretra.
2. Collegare il cavo di messa a terra alla parte superiore dell'alimentatore.
3. Collegare il cavo di colore nero a 0 V CA.
4. Collegare il cavo di colore grigio a 24 V CA.

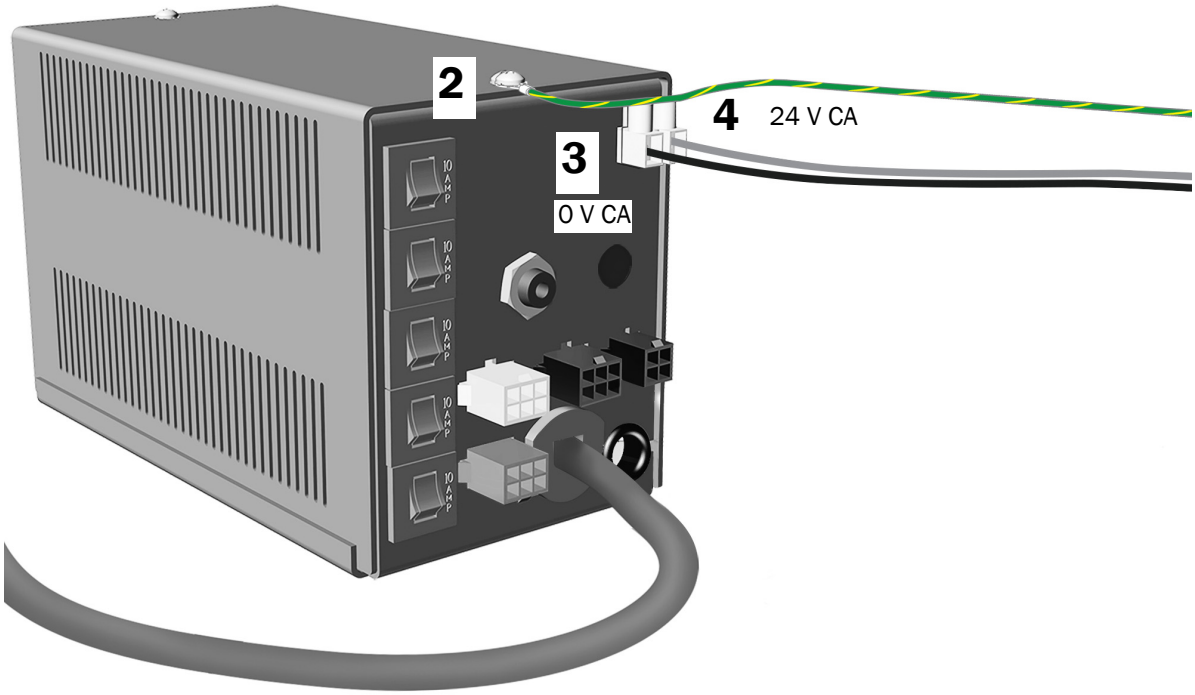

Passaggio successivo Consultare "Collegamento del cavo di alimentazione a distanza e del cavo dati alla poltrona odontoiatrica" a pagina 29.

Collegamento del cavo di alimentazione della faretra odontoiatrica a un cavo di alimentazione a distanza

Utensili consigliati

- Cutter
- Spelafili

1. Tagliare gli occhielli dal cavo di messa a terra verde/giallo del cavo di alimentazione della faretra odontoiatrica e spelare i fili di 10 mm (3/8 di pollice).

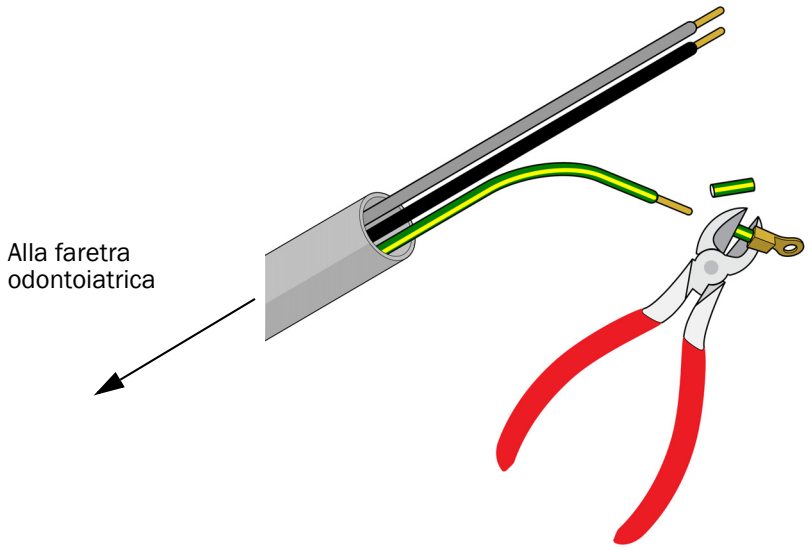

2. Collegare i fili neri con un apposito connettore.
3. Collegare i fili grigi con un apposito connettore.
4. Collegare i cavi di messa a terra con un apposito connettore.

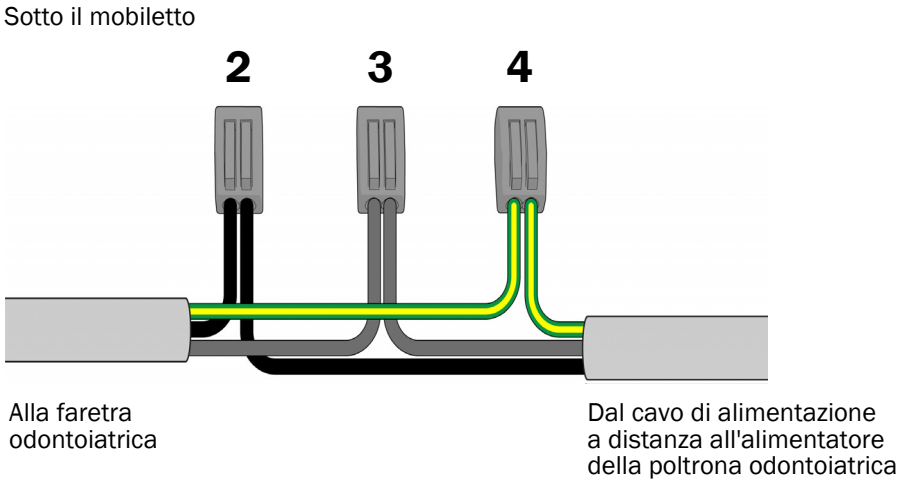

5. Portare il cavo di alimentazione a distanza all'alimentatore della poltrona odontoiatrica.

Collegamento del cavo di alimentazione a distanza e del cavo dati alla poltrona odontoiatrica

ATTENZIONE Le schede elettroniche sono sensibili all'elettricità statica. Quando si entra in contatto con una scheda elettronica o si eseguono collegamenti da e verso di essa, è necessario attenersi alle precauzioni previste per le scariche elettrostatiche (electrostatic discharge, ESD). L'installazione delle schede elettroniche deve essere affidata esclusivamente a elettricisti o tecnici dell'assistenza qualificati.

AVVERTENZA Il mancato spegnimento o scollegamento della faretra prima dell'inizio di questa procedura può causare danni al prodotto nonché lesioni fisiche gravi o il decesso.

1. Spegnere l'alimentazione alla faretra.

Per la configurazione della faretra, seguire tutta la sezione:

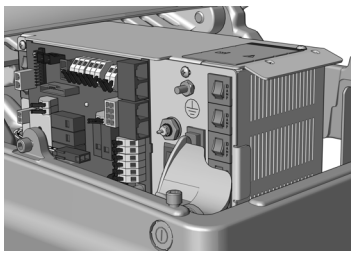

Collegamento del cavo di alimentazione a distanza e del cavo dati a un alimentatore universale A-dec fabbricato dopo il mese di giugno 2023 30

Collegamento del cavo di alimentazione a distanza e del cavo dati a un alimentatore A-dec 311/411 fabbricato prima del mese di giugno 2023 36

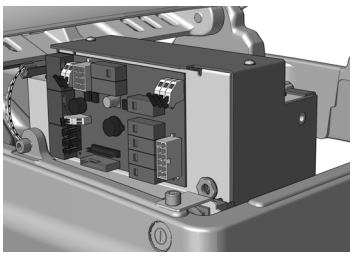

Collegamento dei cavi di alimentazione e del cavo dati utilizzati con un alimentatore autonomo A-dec da 300 W 39

Collegamento dei cavi di alimentazione e del cavo dati utilizzati con un alimentatore autonomo A-dec da 300 W 39

Collegamento del cavo di alimentazione a distanza e del cavo dati a un alimentatore universale A-dec fabbricato dopo il mese di giugno 2023

Per la configurazione della faretra, seguire tutte le istruzioni:

Collegamento del cavo di alimentazione a distanza e del cavo dati da un A-dec 342pro a un alimentatore universale A-dec **30**
Collegamento del cavo di alimentazione a distanza e del cavo dati da un A-dec 342 a un alimentatore universale A-dec **31**

Collegamento del cavo di alimentazione a distanza e del cavo dati da un A-dec 342pro a un alimentatore universale A-dec

1. Collegare il cavo di messa a terra della faretra odontoiatrica.
2. Collegare il cavo nero dal cavo della faretra odontoiatrica al connettore da 0 V CA.
3. Collegare il cavo grigio dal cavo della faretra odontoiatrica al connettore da 24 V CA.

NOTA Se necessario, collegare più cavi allo stesso terminale.

4. Collegare il cavo dati DCS2 rosso a una porta verso il poggiapiedi della poltrona.
5. Una volta effettuati tutti i collegamenti elettrici per i moduli della faretra, fissare i cavi e il cavo dati DCS2 rosso sotto il bordo dell'alimentatore.

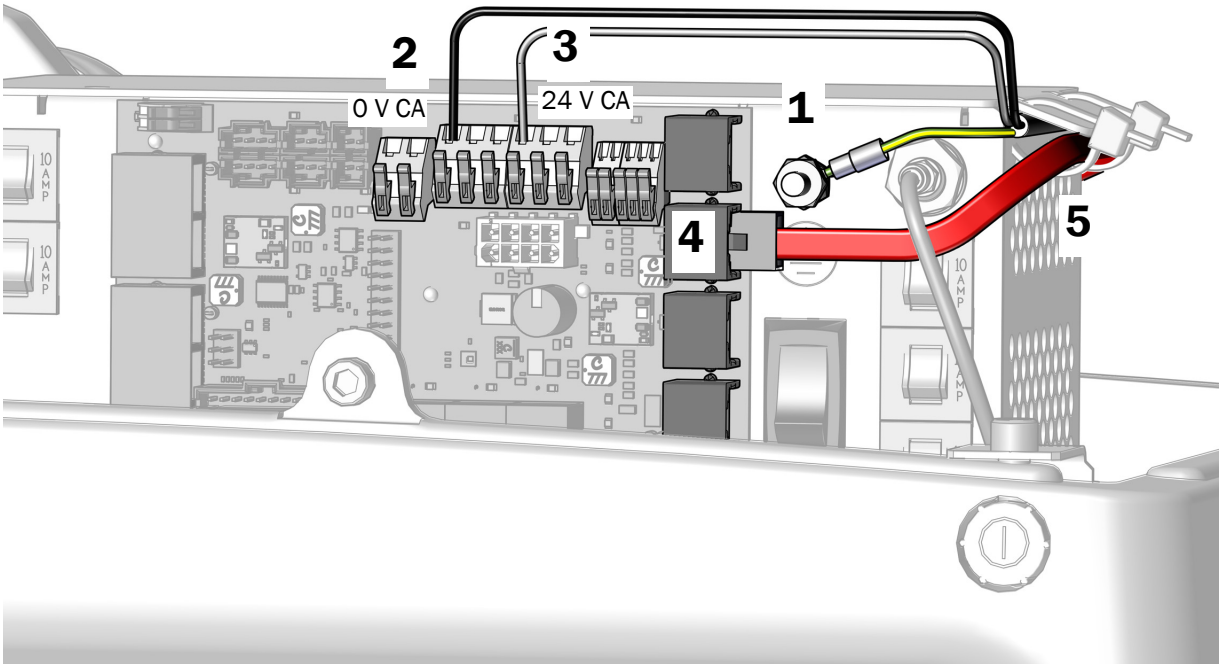

Passaggio successivo Consultare "Collegamento dei cordoni" a pagina 40.

Collegamento del cavo di alimentazione a distanza e del cavo dati da un A-dec 342 a un alimentatore universale A-dec

1. Collegare il cavo di messa a terra della faretra odontoiatrica.
2. Collegare il cavo nero dal cavo della faretra odontoiatrica al connettore da 0 V CA.
3. Collegare il cavo grigio dal cavo della faretra odontoiatrica al connettore da 24 V CA.

NOTA Se necessario, collegare più cavi allo stesso terminale.

ATTENZIONE Il collegamento del cavo dati DCS1 nero a una porta DCS2 verso il poggiapiedi della poltrona può danneggiare il prodotto.

4. Collegare il cavo dati DCS1 nero a una porta DCS1 verso la testata della sedia.
5. Una volta effettuati tutti i collegamenti elettrici per i moduli della faretra, fissare i cavi sotto il bordo dell'alimentatore. Il cavo dati non viene fissato.

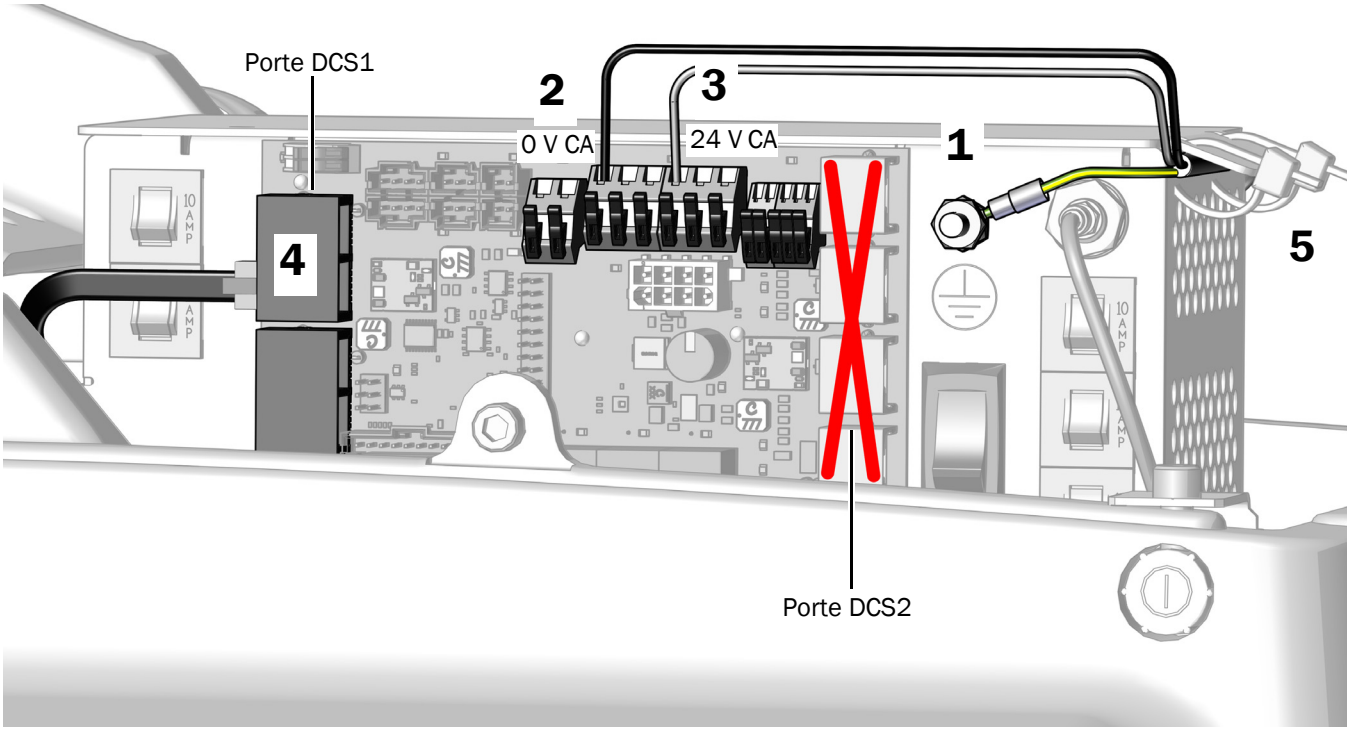

Passaggio successivo Consultare "Collegamento dei cordoni" a pagina 40.

Collegamento del cavo di alimentazione a distanza e del cavo dati a un alimentatore A-dec 511 fabbricato prima del mese di giugno 2023

Collegamento del cavo di alimentazione a distanza a un cavo adattatore di alimentazione a 4 posizioni

Utensili consigliati

- Cutter
- Spelafili

1. Tagliare l'occhiello dal cavo di messa a terra verde/giallo del cavo di alimentazione a distanza e spelare i fili di 10 mm (3/8 di pollice).

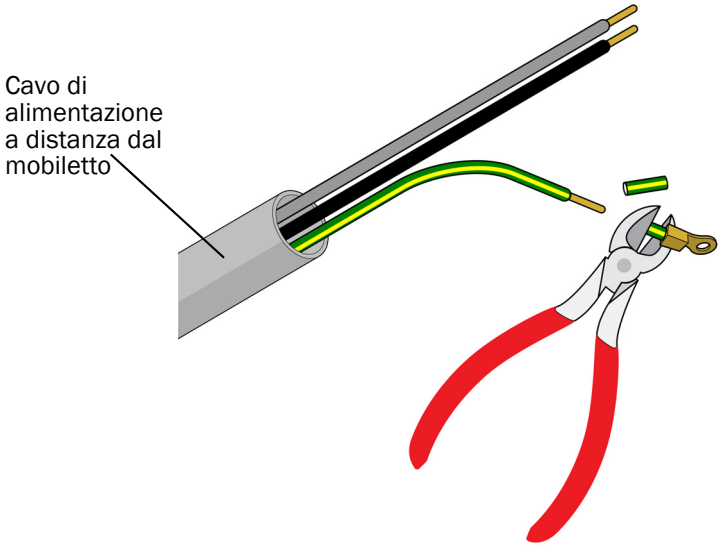

2. Collegare i fili neri con un apposito connettore.
3. Collegare i fili grigi con un apposito connettore.
4. Collegare i cavi di messa a terra con un apposito connettore.

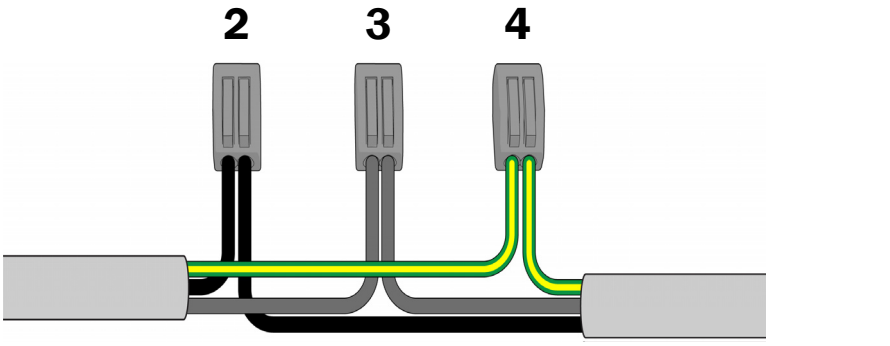

Collegamento del cavo adattatore di alimentazione a 4 posizioni e del cavo dati a un alimentatore A-dec 511

Per la configurazione della faretra, seguire tutte le istruzioni:

Collegamento del cavo adattatore di alimentazione e del cavo dati da un A-dec 342pro a un alimentatore A-dec 511 33
Collegamento del cavo adattatore di alimentazione e del cavo dati da un A-dec 342 a un alimentatore A-dec 511 35

Collegamento del cavo adattatore di alimentazione e del cavo dati da un A-dec 342pro a un alimentatore A-dec 511

Utensili consigliati

- Cacciavite a croce Phillips
- Cutter

Passaggio 1.

1. Collegare il connettore dell'adattatore di alimentazione a 4 posizioni.
2. Posizionare la scheda di conversione con la porta DCS2 grigia verso il poggiapiedi della sedia, collegare il cavo dati DCS2 rosso alla porta grigia e collegare il cavo dati DCS1 nero alla porta nera.
3. Collegare il cavo dati DCS1 nero dalla porta nera sulla scheda di conversione alla porta dell'alimentatore.

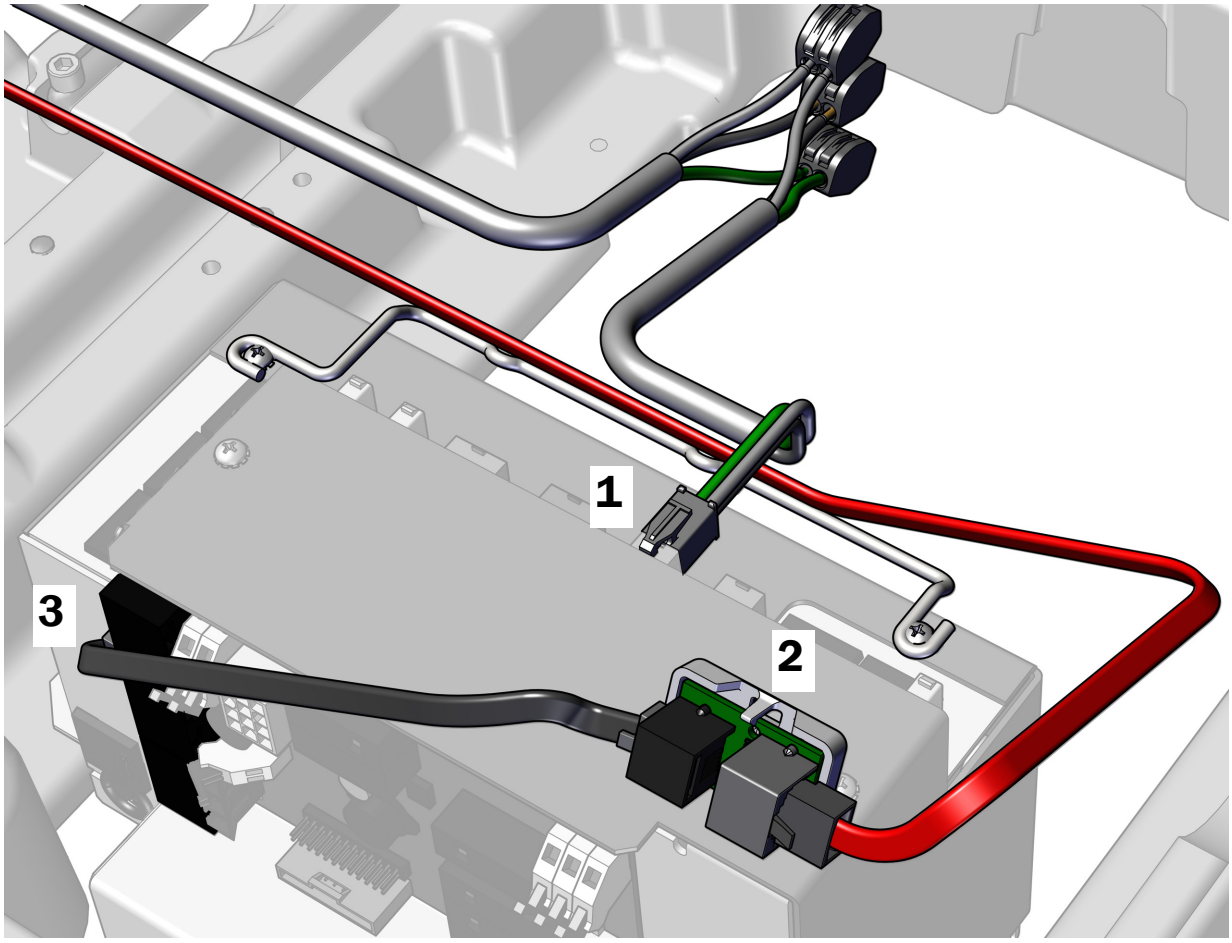

Passaggio 2.

ATTENZIONE Non collegare la scheda di conversione alla parte superiore del telaio dell'alimentatore. Il coperchio della pompa non combacia.

1. Rimuovere la carta di protezione dalla scheda di conversione. Collegare la scheda di conversione alla parte anteriore dell'alimentatore nell'angolo superiore destro.

NOTA Se all'alimentatore è già collegata una scheda dell'adattatore per una lampada LED, collocare sotto di essa la scheda dell'adattatore.

2. Una volta collegati tutti i moduli all'alimentatore, fissare i cavi al gancio per mezzo di fascette.

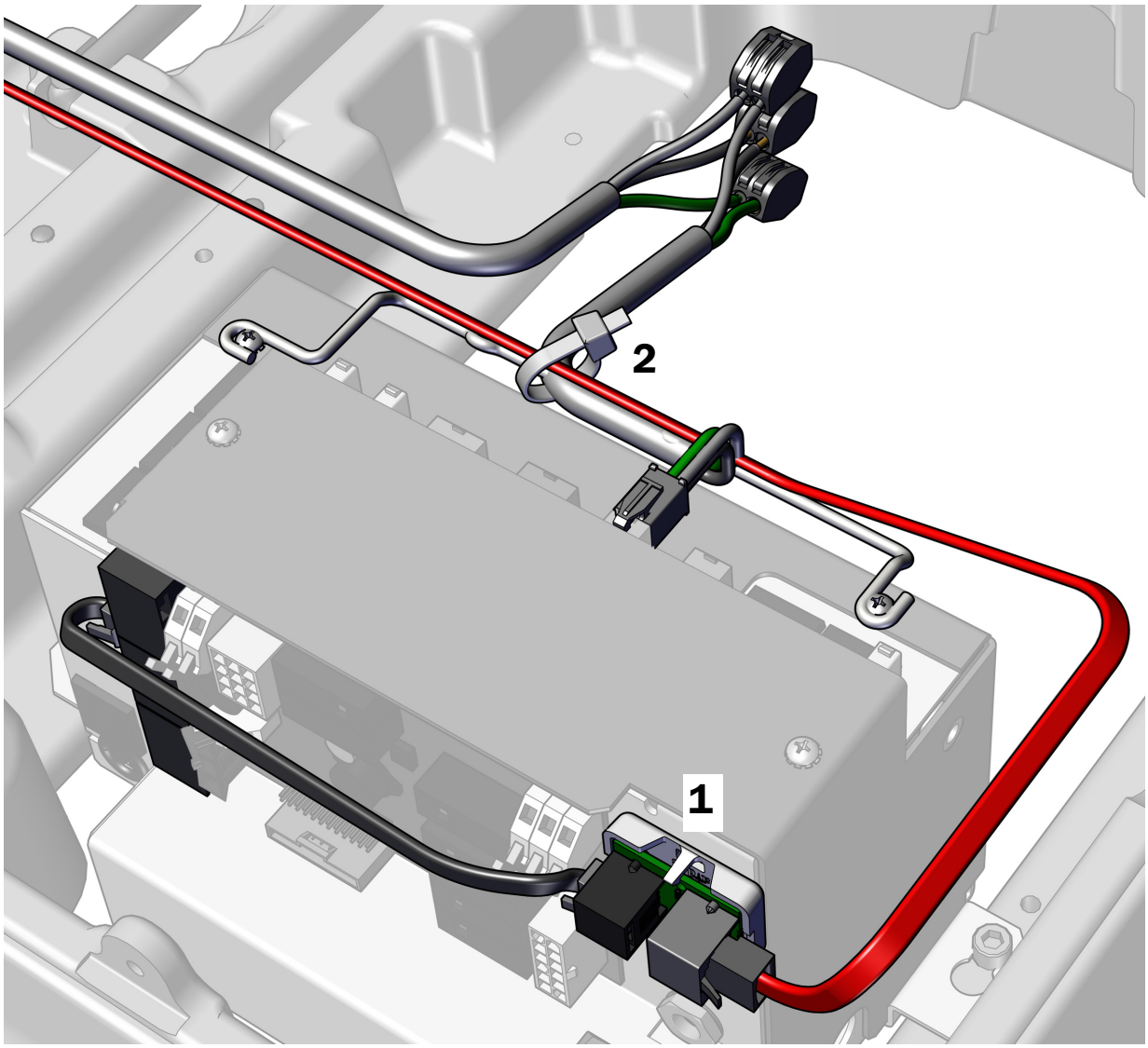

Passaggio successivo Consultare "Collegamento dei cordoni" a pagina 40.

Collegamento del cavo adattatore di alimentazione e del cavo dati da un A-dec 342 a un alimentatore A-dec 511

1. Collegare il connettore dell'adattatore di alimentazione a 4 posizioni.
2. Inserire il cavo dati DCS1 in una qualsiasi delle porte dati disponibili.
3. Una volta effettuati tutti i collegamenti elettrici per i moduli della faretra, fissare i cavi al gancio dell'alimentatore.

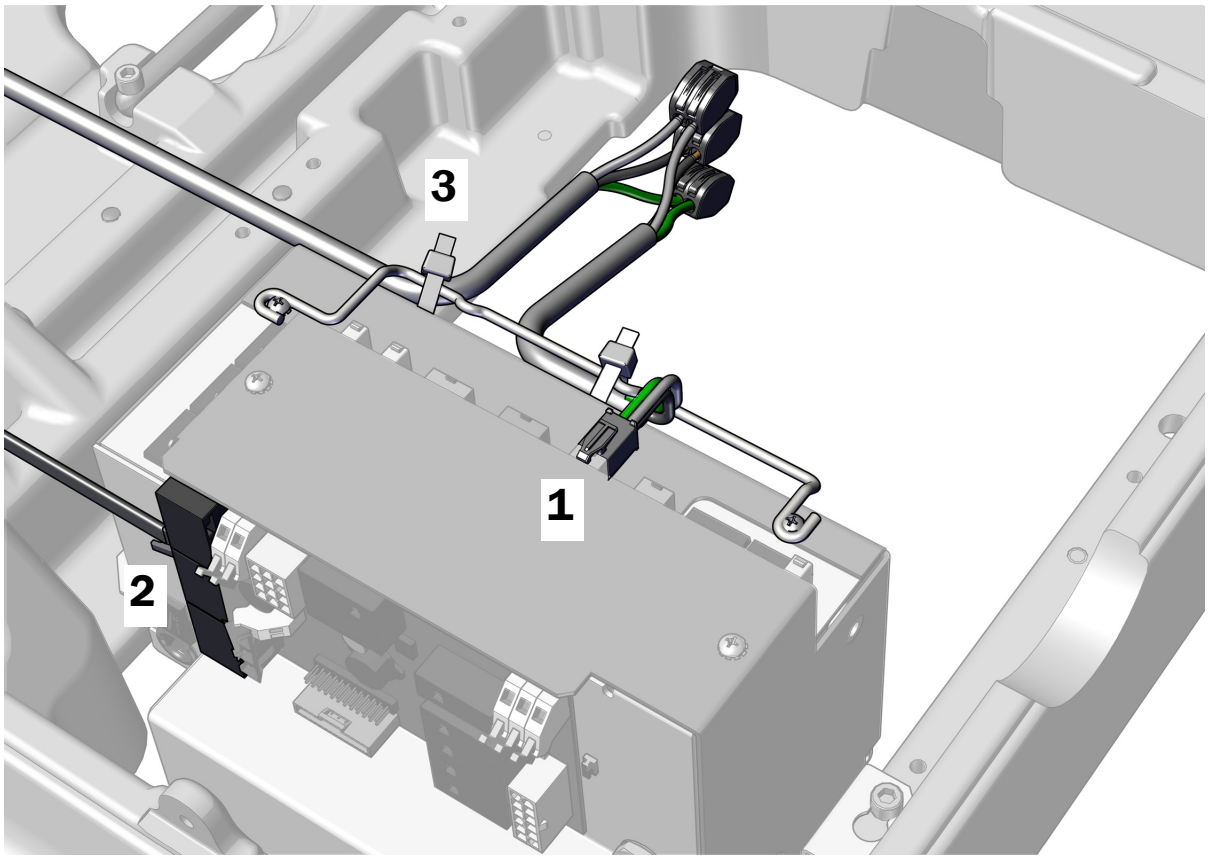

Collegamento del cavo di alimentazione a distanza e del cavo dati a un alimentatore A-dec 311/411 fabbricato prima del mese di giugno 2023

Per la configurazione della faretra, seguire tutte le istruzioni:

Collegamento del cavo di alimentazione a distanza e del cavo dati da un A-dec 342pro a un alimentatore A-dec 311/411 . . . . . **36**
Collegamento del cavo di alimentazione a distanza e del cavo dati da un A-dec 342 a un alimentatore A-dec 311/411 . . . . . **38**

Collegamento del cavo di alimentazione a distanza e del cavo dati da un A-dec 342pro a un alimentatore A-dec 311/411

Passaggio 1.

1. Collegare il cavo di messa a terra al montante sull'alimentatore.
2. Collegare il cavo nero dal cavo della faretra odontoiatrica al connettore da 0 V CA.
3. Collegare il cavo grigio dal cavo della faretra odontoiatrica al connettore da 24 V CA.
4. Con la porta grigia sulla scheda di conversione posizionata sul retro dell'alimentatore, collegare il cavo dati DCS2 rosso alla porta grigia.
5. Collegare il cavo dati DCS1 nero dalla porta nera sulla scheda di conversione a qualsiasi porta dati sull'alimentatore.

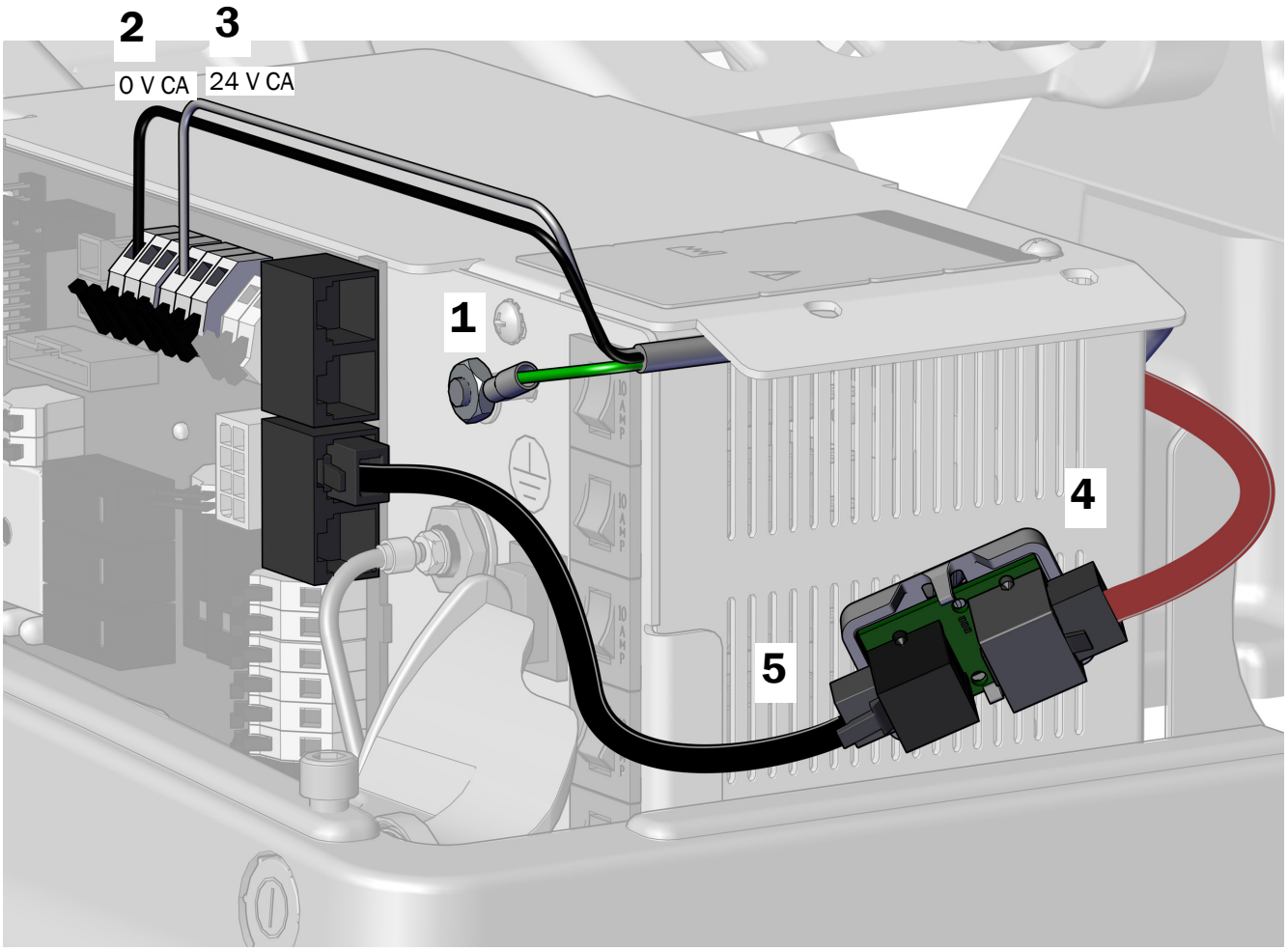

Passaggio 2.

1. Rimuovere la carta di protezione dalla scheda di conversione.

ATTENZIONE Per evitare danni o interferenze con le altre apparecchiature, collocare la scheda di conversione nella posizione indicata.

2. Fissare la scheda di conversione al lato dell'alimentatore verso il poggiapiedi della poltrona. Allinearla con l'attacco e la parte inferiore delle aperture centrali.

NOTA Se all'alimentatore è già collegata una scheda dell'adattatore per una lampada LED, collocare sotto di essa la scheda dell'adattatore.

3. Una volta collegati tutti i moduli, fissare i cavi sotto il bordo dell'alimentatore.

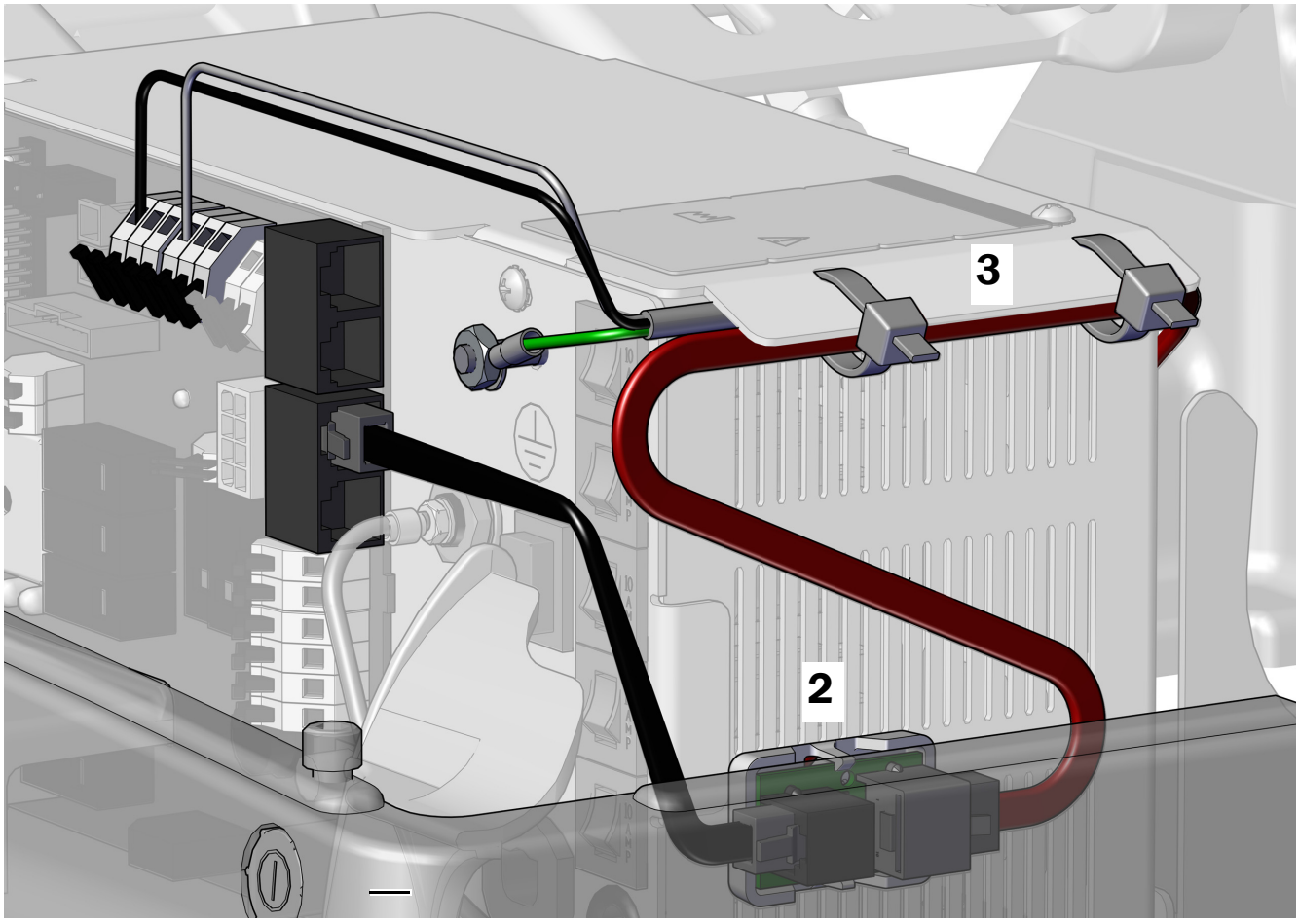

Passaggio successivo Consultare "Collegamento dei cordoni" a pagina 40.

Collegamento del cavo di alimentazione a distanza e del cavo dati da un A-dec 342 a un alimentatore A-dec 311/411

1. Collegare il cavo di messa a terra verde/giallo al terminale di terra sull'alloggiamento dell'alimentatore.
2. Collegare il cavo nero dal cavo della faretra odontoiatrica al connettore da 0 V CA.
3. Collegare il cavo grigio dal cavo della faretra odontoiatrica al connettore da 24 V CA.

NOTA Se necessario, collegare più cavi allo stesso terminale.

4. Collegare il connettore a due posizioni al filo elettrico isolato da 24 V CA, se presente.
5. Collegare il cavo dati a una delle porte dati DCS1. La porta a cui è collegato il cavo non è importante.
6. Utilizzare le fascette per fissare i cavi e il cavo dati sotto il bordo.

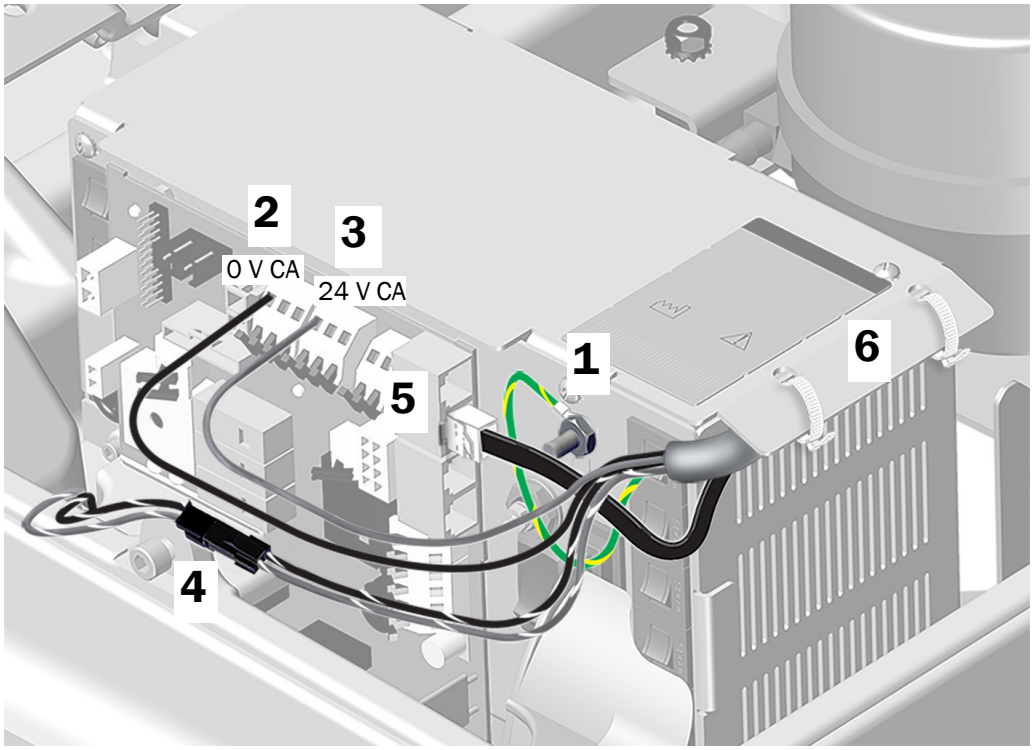

Passaggio successivo Consultare "Collegamento dei cordoni" a pagina 40.

Collegamento dei cavi di alimentazione e del cavo dati utilizzati con un alimentatore autonomo A-dec da 300 W

Collegamento dei cavi di alimentazione utilizzati con un alimentatore autonomo A-dec da 300 W

Consultare "Collegamento del cavo di alimentazione della faretra odontoiatrica a un alimentatore autonomo da 300 W" a pagina 27.

Collegamento del cavo dati utilizzato con un alimentatore autonomo A-dec da 300 W

Per istruzioni su come collegare il cavo dati da 25 piedi dal mobiletto, consultare la sezione relativa alla configurazione del sistema.

Collegamento del cavo di alimentazione a distanza e del cavo dati da un A-dec 342pro a un alimentatore universale A-dec 30
Collegamento del cavo di alimentazione a distanza e del cavo dati da un A-dec 342 a un alimentatore universale A-dec 31
Collegamento del cavo adattatore di alimentazione e del cavo dati da un A-dec 342pro a un alimentatore A-dec 511 33
Collegamento del cavo adattatore di alimentazione e del cavo dati da un A-dec 342 a un alimentatore A-dec 511 35
Collegamento del cavo di alimentazione a distanza e del cavo dati da un A-dec 342pro a un alimentatore A-dec 311/411 36
Collegamento del cavo di alimentazione a distanza e del cavo dati da un A-dec 342 a un alimentatore A-dec 311/411 38

Collegamento dei cordoni

Installazione della pedaliera comando strumenti

Instradare il cordone della pedaliera comando strumenti in base a dove verrà installato.

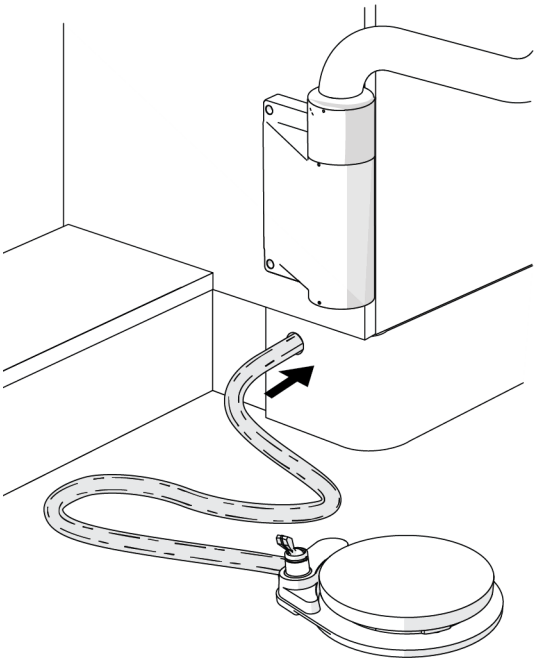

Mobiletti A-dec Inspire

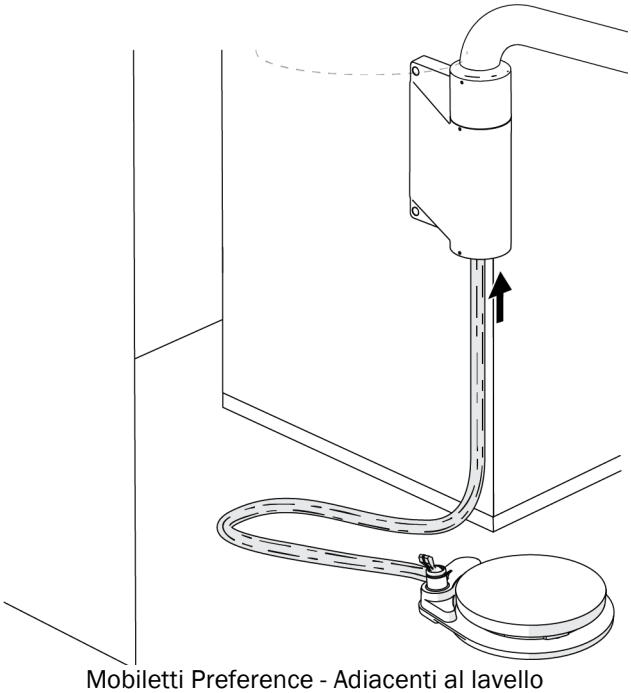

Mobiletti Preference - Adiacenti al lavello

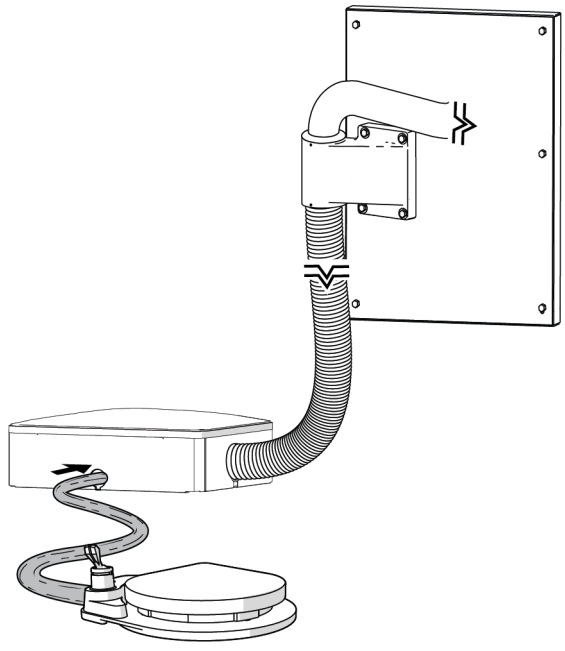

Montaggio a parete

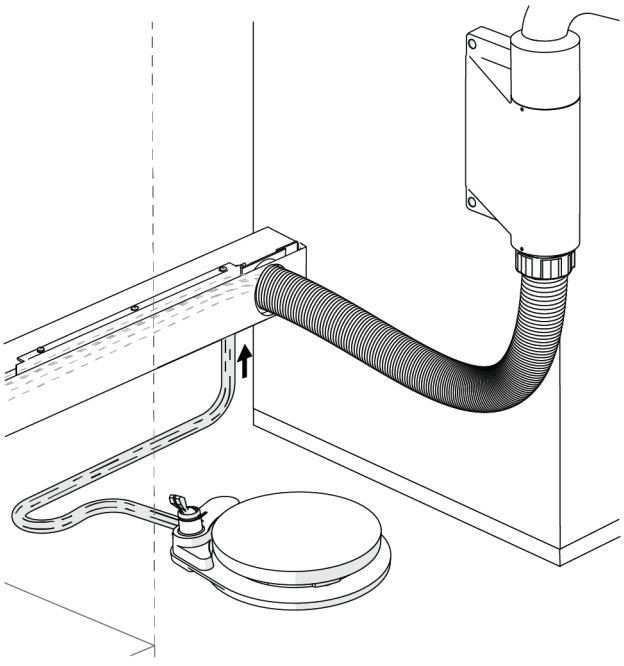

Mobiletti Preference - Di fronte al lavello

Collegamento dei cordoni

Collegare i cordoni in base al seguente diagramma di flusso.

NOTA Per eseguire il collegamento a un cordone A-dec 511, utilizzare gli attacchi rapidi del kit.

NOTA Per collegare il circuito aria pilota a una poltrona odontoiatrica A-dec 311/411, vedere *Manuale d'installazione per il collegamento del circuito aria pilota da una faretra odontoiatrica A-dec 341pro/341flt/342pro/342/541pro/541 o una strumentazione assistente A-dec 545sta/545 a una poltrona odontoiatrica A-dec 311/411* (c/p 86.0160.04).

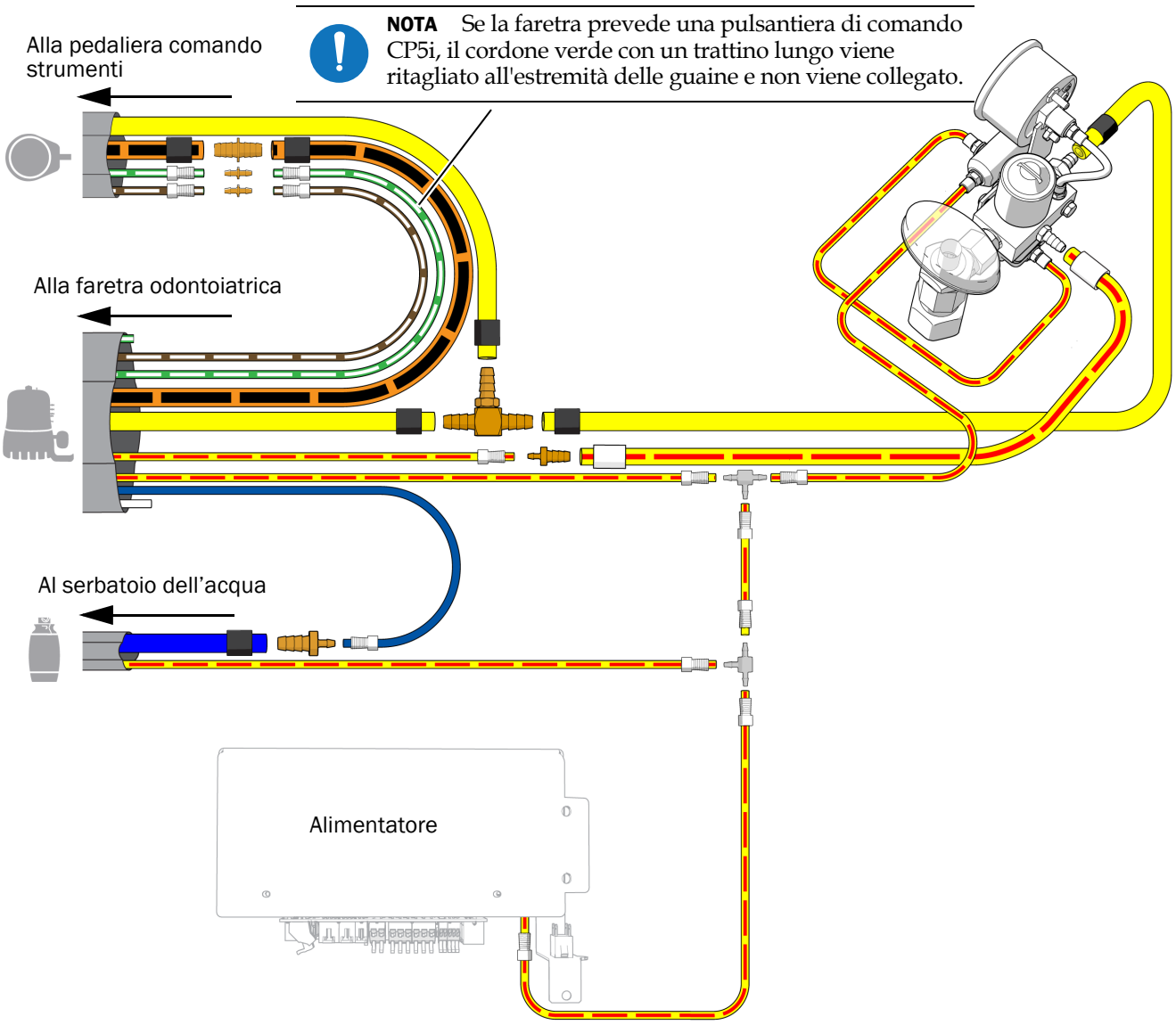

Regolazione della faretra

Inserimento dei perni di arresto rotazione

1 Inserire i perni di arresto rotazione con l'estremità di diametro maggiore rivolta verso il basso:

- **Utilizzo con la mano sinistra:** inserire i perni nel secondo e nel quarto foro.

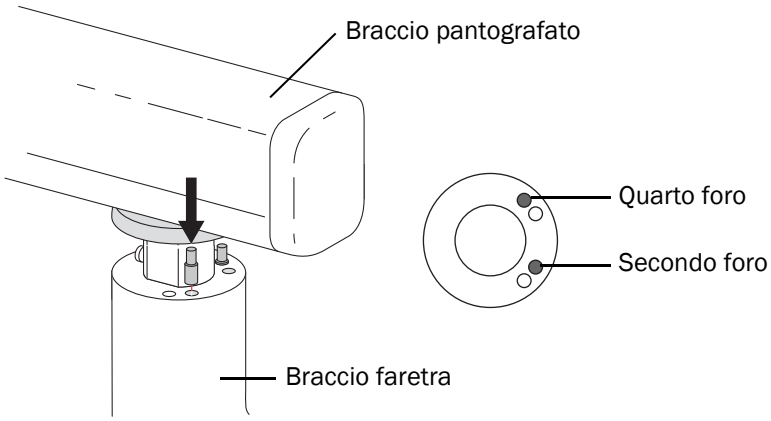

Utilizzo con la mano sinistra

- **Utilizzo con la mano destra:** inserire i perni nel primo e nel terzo foro.

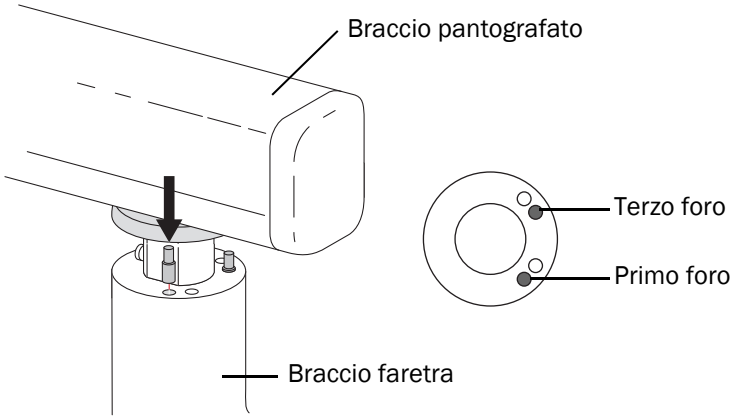

Utilizzo con la mano destra

Regolazione del contrappeso nel braccio pantografato

1. Caricare la faretra per il suo impiego consueto. Collegare i manipoli. In presenza di un portatray, posizionare un tray con gli strumenti sul portatray.
2. Abbassare al massimo la faretra.
3. Controllare il movimento della faretra.
4. Rimuovere il coperchio sotto il braccio pantografato.
5. Garantire uno spazio sufficiente nel cordone per accedere alla parte inferiore del braccio pantografato.
6. Sollevare il braccio pantografato per accedere a quanto segue:
   - **Dado di regolazione:** una molla che controbilancia il peso della faretra.
   - **Vite di regolazione:** un meccanismo di frizione che mantiene la posizione verticale della faretra.

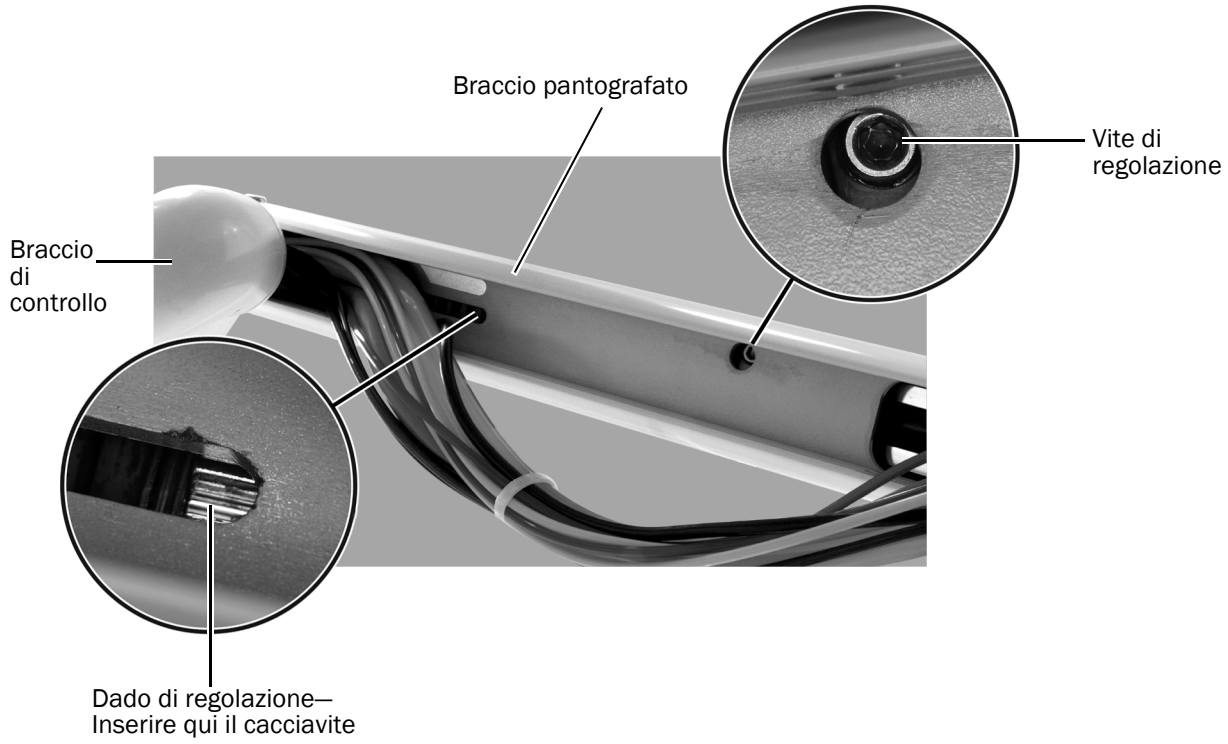

7. Per regolare il contrappeso, inserire un cacciavite standard nel dado di regolazione:
   - Se la faretra devia verso l'alto, ruotare il dado in senso antiorario.
   - Se la faretra devia verso il basso, ruotare il dado in senso orario.
8. Dopo aver regolato il contrappeso, sollevare e abbassare completamente il braccio, rilasciando la faretra in ciascuna posizione. Se il braccio pantografato devia in una delle posizioni, serrare la vite di regolazione con una chiave a brugola da 5/32 di pollice.

ATTENZIONE Non stringere eccessivamente la vite di regolazione, in quanto si potrebbe danneggiare il meccanismo di frizione.

Regolazione della tensione di rotazione del braccio pantografato

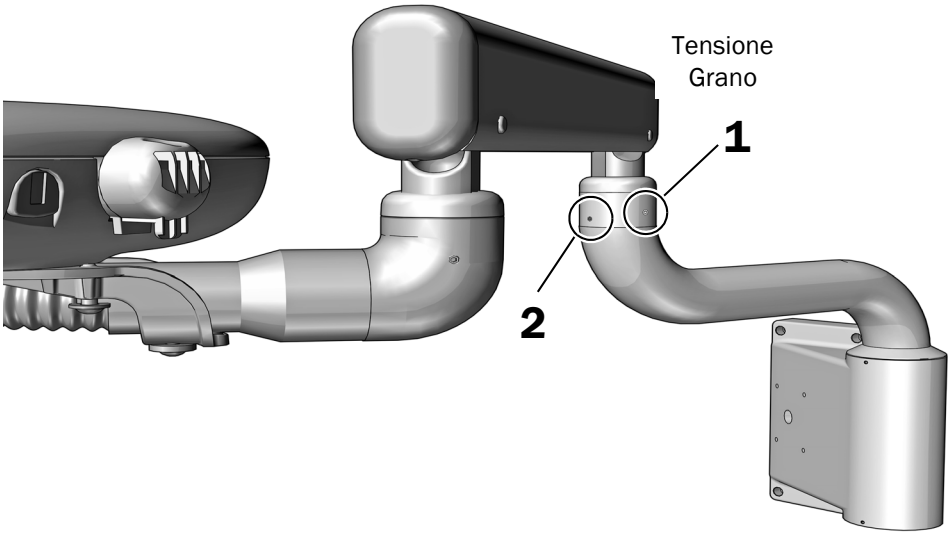

1 Regolare la tensione dei grani con una chiave a brugola da 3/32 di pollice. Il braccio pantografato dovrebbe essere stretto a sufficienza da non oscillare, ma non così stretto da impedirne lo spostamento.
Per aumentare la tensione, ruotare in senso orario.

2 Dopo aver regolato la tensione, utilizzare la stessa chiave a brugola per stringere l'altra vite fino a fissarla.

Regolazione della tensione di rotazione della faretra

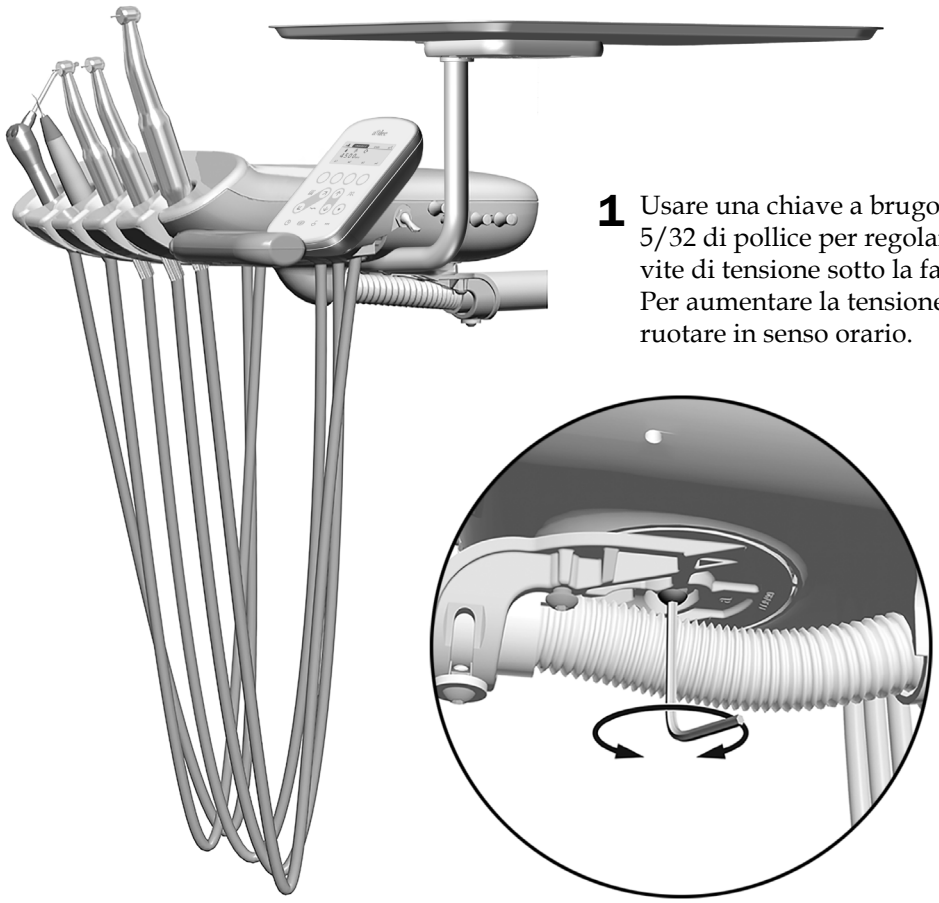

1 Usare una chiave a brugola da 5/32 di pollice per regolare la vite di tensione sotto la faretra. Per aumentare la tensione, ruotare in senso orario.

Regolazione della tensione di rotazione del braccio di controllo

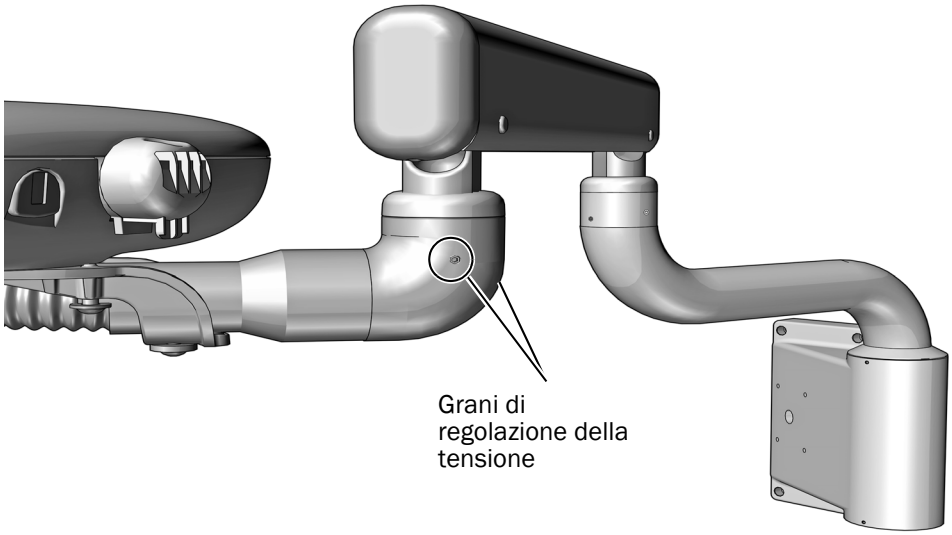

1 Per regolare allo stesso modo i due grani di tensionamento, utilizzare una chiave a brugola da 3/32 di pollice. Per aumentare la tensione, ruotare in senso orario.

Regolazione della tensione di rotazione del supporto del portatray

1 Utilizzare un cacciavite a croce Phillips per rimuovere le viti di protezione. Rimuovere la calotta.

2 Inserire una chiave a brugola da 7/32 di pollice nel bullone di regolazione della tensione e ruotare in senso orario per aumentare la tensione.

3 Riposizionare la calotta e fissarla con le viti.

Regolazione del circuito elettronico per controllo/regolazione fibre ottiche

Utensili consigliati

- Chiave a brugola da 7/64 di pollice
- Tester

ATTENZIONE Le schede elettroniche sono sensibili all'elettricità statica. Quando si entra in contatto con una scheda elettronica o si eseguono collegamenti da e verso di essa, è necessario attenersi alle precauzioni previste per le scariche elettrostatiche (electrostatic discharge, ESD). L'installazione delle schede elettroniche deve essere affidata esclusivamente a elettricisti o tecnici dell'assistenza qualificati.

---

1. Usare una chiave a brugola per rimuovere la protezione posteriore della faretra.
2. Impostare il voltmetro su CC e applicare i puntali sui morsetti di uscita IOLS relativi al manipolo che si sta controllando.

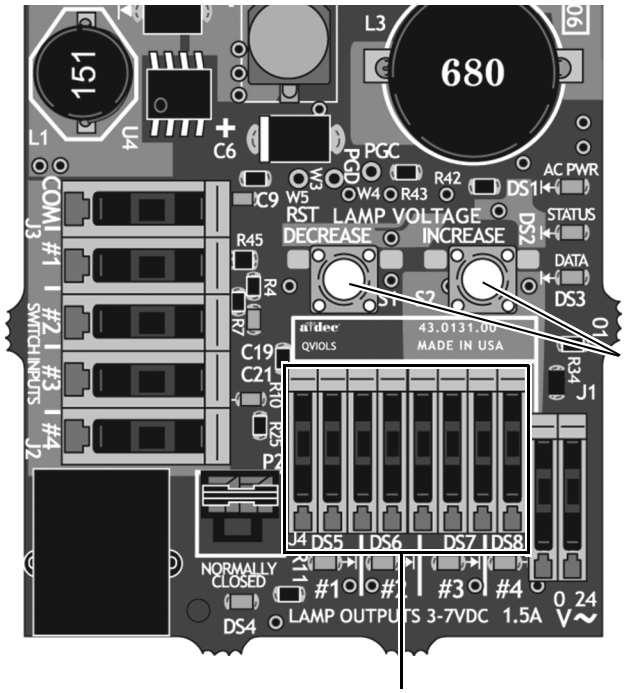

3. Sollevare il manipolo dal suo alloggio strumenti e accendere la lampada.
4. I pulsanti presenti dietro il terminale servono a regolare la tensione secondo quanto riportato nella tabella nella pagina seguente.

ATTENZIONE I valori della tabella seguente si applicano solo alle fibre ottiche con cavi 26 AWG, carico 750 mA e il valore consigliato di 3,2 V CCalla lampadina. Per fibre ottiche alimentate da fili 26 AWG e altri valori, usare l'equazione T = (Z x 0,006 x Y) + X dove:

T = Tensione alla morsettiera (V CC)
X = Tensione desiderata alla lampadina (V CC)
Y = Intensità stimata lampadina/carico (in ampere)
Z = lunghezza del filo 26 AWG (in pollici) dalla morsettiera alla lampadina

Per i dispositivi con un diametro dei cavi diverso da 26 AWG, contattare il Servizio assistenza clienti A-dec.

Tabella di lunghezza e tensione per lampadine da 3,20 V CC

Lunghezza cordone A-dec		Tensione alla morsettiera risultante nel valore consigliato di 3,20 V CC +/- 0,03 alla lampadina (misura con IOLS attivo)		
(pollici)	(cm)	0,200 A	0,380 A	0,750 A
50	127	3,37	3,52	3,84
64	163	3,42	3,61	4,02
85	216	3,49	3,75	4,28

Messa in bolla della faretra odontoiatrica

Utensile consigliato

- Chiave a brugola da 5/32 di pollice

1. Spostare la faretra nella normale posizione di lavoro.
2. Posizionare una livella sulla parte superiore della faretra.
3. Utilizzare una chiave a brugola per allentare leggermente la vite a testa bombata che mantiene la faretra in posizione.
4. Per mettere in bolla la faretra, procedere con le seguenti regolazioni. Nel corso dell'operazione, allineare la livella con le viti che si stanno regolando.
   - Con una chiave a brugola, mettere in bolla il piano sinistra/destra della faretra.
   - Con una chiave a brugola, mettere in bolla il piano anteriore/posteriore della faretra.
5. Stringere la vite a testa bombata per mantenere la faretra in posizione.

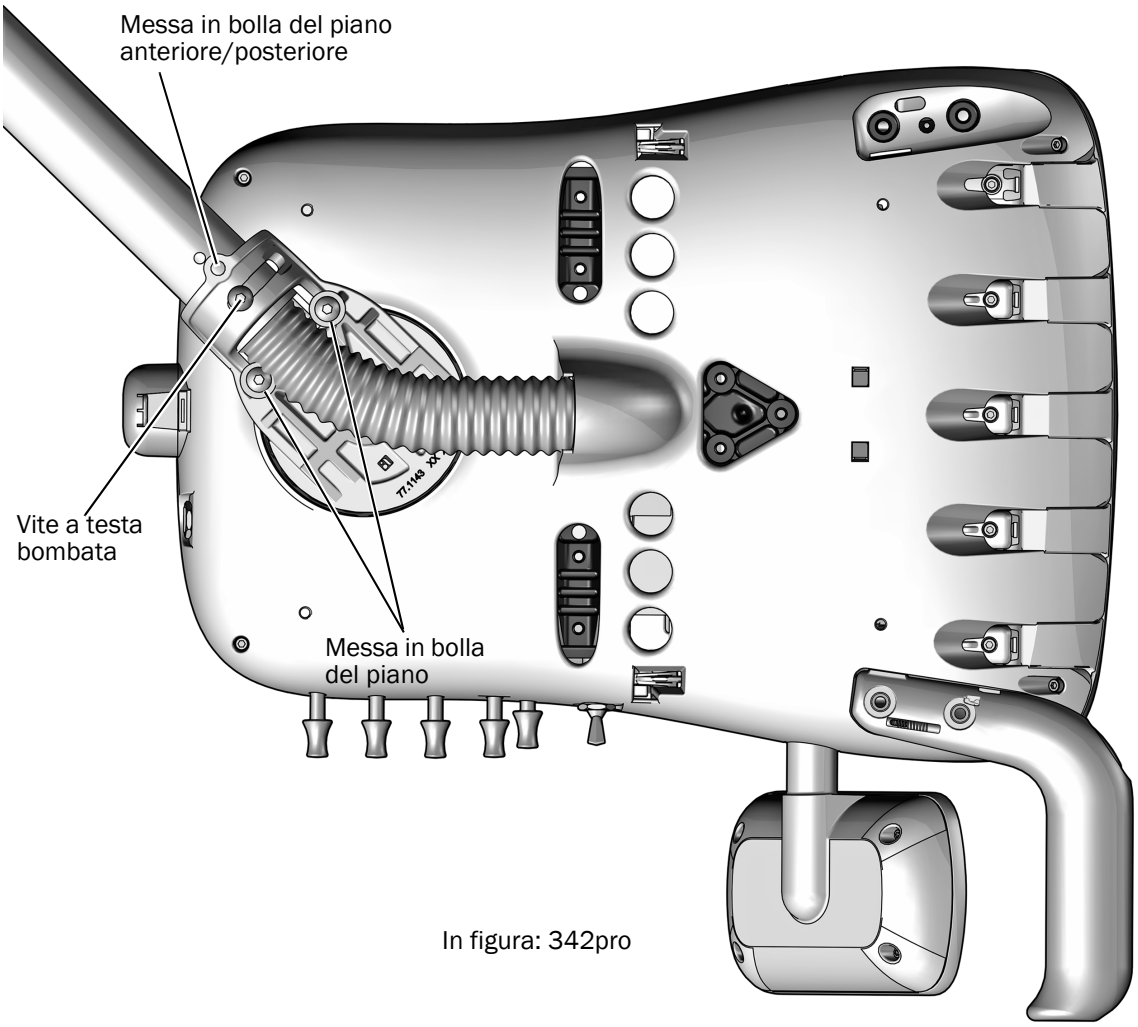

In figura: 342pro

Personalizzazione delle impostazioni del comando tattile

NOTA I simboli e le icone presenti sul comando tattile sono di proprietà di A-dec, Inc.

Consultare la sezione corrispondente per il tipo di interfaccia di comando del sistema in uso.

Pulsantiera di comando CP5 49
Touchpad A-dec 300 Deluxe 50
Touchpad standard 52

Pulsantiera di comando CP5

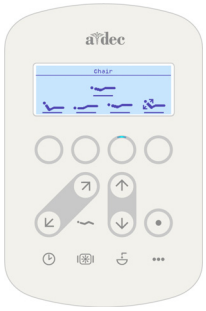

Per informazioni sull'uso dello schermo tattile e della pulsantiera di comando, consultare il documento *Istruzioni per l'uso del comando tattile A-dec DS76/CP5i/CP5* (c/p 86.0857.04) all'indirizzo a-dec.com/touchscreen-manual.

Per configurare le funzionalità di connettività, consultare le *Istruzioni per l'uso della piattaforma software A-dec+™* (c/p 86.1030.04) all'indirizzo a-dec.com/connectivity-manual.

Touchpad A-dec 300 Deluxe

Configurazione del touchpad eseguita dal tecnico

Per regolare le impostazioni del manipolo e del touchpad in base alle preferenze dell'utente, tenere premuto m e e contemporaneamente. Quando viene visualizzata la schermata **System Setup**, premere ▸.

Esempio di schermata di configurazione del touchpad A-dec 300 Deluxe

Navigazione con i pulsanti del touchpad

In modalità di configurazione, le funzioni dei pulsanti della poltrona si trasformano in pulsanti di navigazione. Utilizzare i pulsanti sollevamento schienale ▸, abbassamento schienale ◂, sollevamento seduta ▴, abbassamento seduta ▾, così come i pulsanti meno — e più + per spostarsi ed effettuare regolazioni e selezioni nelle schermate di configurazione.

Impostazione del contrasto/dei messaggi di errore

Per regolare il contrasto dello schermo del touchpad o attivare/disattivare i messaggi di errore, procedere come segue:

1. Nella schermata principale del touchpad Deluxe, tenere premuti m ed e contemporaneamente per tre secondi, quindi premere ▸per iniziare.
2. Nella schermata **System Setup**, premere — o + per selezionare **Touchpad** e premere ▸ per iniziare.
3. Nella schermata **Touchpad Setup**, premere — o + fino a quando sullo schermo non viene visualizzato **Contrast Adjust** o **Help Messages**:, quindi premere ▸ per accedere alla schermata **Contrast Adjust Setup** o **Help Messages Setup**.
   - Nella schermata **Contrast Adjust Setup:** Premere — o + per regolare il contrasto, quindi premere ▸ per salvare l'impostazione. Tre segnali acustici confermano il salvataggio dell'impostazione.
   - Nella schermata **Help Messages Setup:** Premere — o + per attivare (**On**) o disattivare (**Off**) i messaggi di errore, quindi premere ▸ per salvare l'impostazione. Tre segnali acustici confermano il salvataggio dell'impostazione.
4. Al termine delle regolazioni delle impostazioni del touchpad, premere ◂ finché non viene visualizzato il logo A-dec.

NOTA Per l'elenco dei messaggi di errore, vedere il documento *Informazioni di legge, specifiche e garanzia* (c/p 86.0221.04) nel Centro Risorse all'indirizzo www.a-dec.com.

Configurazione dell'alloggio manipoli

È possibile determinare la configurazione dei manipoli per ogni alloggio manipoli. Il manipolo può essere dei seguenti tipi: di base ad aria, con telecamera, elettrico, altro, a ultrasuoni, di aspirazione e a turbina.

Per configurare gli alloggi dei manipoli, procedere come segue:

1. Tenere premuti contemporaneamente m ed e finché non viene visualizzata la schermata **System Setup**, quindi premere ▸.
2. Nella schermata **System Setup**, premere — o + per evidenziare **Handpieces**, quindi premere ▸.
3. Nella schermata **Handpiece Setup**, premere — o + per evidenziare **Holder Setup**, quindi premere ▸.
4. Estrarre il manipolo di interesse dall'alloggio strumenti.
5. Nella schermata **Holder Setup**, premere — o + per selezionare il tipo di manipolo, quindi eseguire una delle seguenti operazioni in base al tipo di manipolo:
   - **Electric:** per le istruzioni di configurazione, consultare le informazioni di installazione fornite con il modulo di controllo.
   - **All other Types:** premere ▸. Tre segnali acustici confermano il salvataggio dell'impostazione.
6. Reinserire il manipolo nell'alloggio strumenti.
7. Ripetere i passaggi dal 4 al 6 per configurare ciascun manipolo attivo.
8. Al termine della configurazione dei manipoli, premere ◂ fino a quando non viene visualizzato il logo A-dec.

Configurazione del circuito elettronico per controllo/regolazione fibre ottiche

NOTA Il touchpad A-dec 300 Deluxe consente di configurare diverse impostazioni del circuito elettronico per controllo/regolazione fibre ottiche se è installato un circuito elettronico con 4 tensioni elettriche di uscita per f.o. (QVIOLS) o il controller dei micromotori elettrici con il comando IOLS incorporato.

Le impostazioni disponibili sono:

- **On When Selected:** specifica se il circuito elettronico per controllo/regolazione fibre ottiche si accende o rimane spento quando il manipolo viene rimosso dall'alloggio strumenti.
- **Auto Off Delay**: determina il ritardo dello spegnimento delle fibre ottiche dopo aver rilasciato la pedaliera comando strumenti. Questo valore viene azzerato quando si utilizza nuovamente l'aria motrice.
- **On in Endo:** specifica se il circuito elettronico per controllo/regolazione fibre ottiche è acceso o spento quando il manipolo è in modalità Endodonzia. Poiché la maggior parte dei manipoli utilizzati nei trattamenti endodontici non è dotata di fonte luminosa, si consiglia di selezionare l'opzione Off, in modo da ridurre l'emissione di calore e prolungare la durata della lampadina.

Per configurare il circuito elettronico per controllo/regolazione fibre ottiche, procedere come segue:

1. Nella schermata principale del touchpad Deluxe, tenere premuti m ed e contemporaneamente per tre secondi, quindi premere ▸per iniziare.
2. Nella schermata **System Setup**, premere — o + per evidenziare **Handpieces** e premere ▸.
3. Nella schermata **Handpiece Setup**, premere — o + per evidenziare **Intraoral Lt Source** e premere ▸.
4. Estrarre il manipolo di interesse dall'alloggio strumenti.
5. Nella schermata **Light Source Setup**, premere — o + per visualizzare l'impostazione desiderata e premere ▸.
6. Specificare le impostazioni del manipolo premendo — o + e ▸ per spostarsi fra le diverse schermate. Una volta completata la configurazione, le impostazioni saranno confermate dall'emissione di tre brevi segnali acustici.
7. Ripetere i passaggi 5 e 6 per ogni impostazione.
8. Reinserire il manipolo nell'alloggio strumenti.
9. Ripetere i passaggi da 3 a 8 per configurare ciascun manipolo.
10. Al termine della configurazione dei manipoli, premere ◂ fino a quando non viene visualizzato il logo A-dec.

Touchpad standard

Non sono presenti controlli della faretra odontoiatrica da configurare o personalizzare con un touchpad standard.

Collaudo della faretra

Dopo avere completato l'installazione, utilizzare la seguente lista di controllo per collaudare la faretra odontoiatrica, quindi fornire un rapporto al cliente.

Faretra odontoiatrica

- I manipoli funzionano correttamente e sono impostati con le preferenze del medico:
  - Acqua e aria di raffreddamento
  - Lavaggio del cordone del manipolo
  - Valvole e interruttori dell'alloggio manipoli
  - Pressione dell'aria motrice del manipolo
- La faretra è messa in bolla rispetto al tray
- I bracci articolati sono stabili
- La pedaliera comando strumenti funziona correttamente

Utenze

- La pressione dell'aria è regolata su 552 kPa (80 psi)
- Se la faretra include una scatola allacciamenti a pavimento, questa non presenta perdite di aria o di acqua
- I cordoni e i collegamenti non sono piegati e non presentano perdite di aria o di acqua
- I cordoni e i fili eccessivamente lunghi sono avvolti a spirale e fissati lontano dalle parti in movimento

Informazioni sulle normative e garanzia

Per le informazioni di carattere normativo e la garanzia A-dec, consultare il documento *Informazioni di legge, specifiche e garanzia* (c/p 86.0221.04) disponibile nel Centro Risorse nel sito web www.a-dec.com.

Per un accesso rapido al documento disponibile online, scansionare, toccare o fare clic su questo codice QR che indirizza alla pagina a-dec.com/regulatory-guide.

Tutti i marchi menzionati in questo documento sono marchi o marchi registrati di proprietà di A-dec, Inc. negli Stati Uniti e potrebbero essere marchi o marchi registrati anche in altri Paesi.

Sede centrale A-dec
2601 Crestview Drive
Newberg, OR 97132 USA
Tel: 1.800.547.1883 (solo USA/Canada)
Tel: +1.503.538.7478 (fuori da USA/Canada)
www.a-dec.com

A-dec, Inc. non fornisce garanzie di alcun tipo riguardo al contenuto del presente documento, incluse, senza limitazioni, le garanzie implicite di commerciabilità e idoneità per uno scopo particolare.

reliablecreativesolutions®

86.0673.04 Rev F
Data di pubblicazione 2023-09-11
Copyright 2023 A-dec, Inc.
Tutti i diritti riservati.
IGgrphpor23