Blok opcjonalny A-dec 461 na fotelu dentystycznym A-dec 311/411/511

INSTRUKCJA INSTALACJI

Spis treści

Instalowanie ogranicznika obrotu 2
Instalowanie mocowania bloku i ramienia 3
Instalowanie bloku opcjonalnego 4
Podłączanie kabli i przewodu transmisji danych (DCS) 6
Podłączanie przewodów 9
Instalowanie spluwaczki 15
Przygotowanie i regulacja unitu . 15
Obsługa spluwaczki 19
Instalowanie osłon 20
Testowanie systemu 22

Blok opcjonalny A-dec 461 z fotelem dentystycznym A-dec 411

Modele i wersje produktu opisane w tym dokumencie

Model	Wersje	Opis
311	B	Fotel dentystyczny
411	A	Fotel dentystyczny
511	A/B	Fotel dentystyczny
461	A	Blok opcjonalny

Przed rozpoczęciem

UWAGA Informacje kluczowe dla skutecznego montażu są w niniejszej instrukcji zacieniowane w ten sposób.

PRZESTROGA Podczas zdejmowania i zakładania osłon należy zachować ostrożność, aby nie uszkodzić okablowania ani przewodów. Po założeniu osłon sprawdź, czy są prawidłowo zamocowane.

UWAGA Płyty elektroniczne są podatne na oddziaływanie elektryczności statycznej. Przed dotknięciem płyty elektronicznej lub przystąpieniem do tworzenia połączeń z płytą elektroniczną należy zastosować odpowiednie środki ochrony przed wyładowaniami elektrostatycznymi. Płyty elektroniczne powinien zainstalować wyłącznie elektryk lub wykwalifikowany personel serwisowy.

Zalecane narzędzia

Narzędzia potrzebne podczas instalacji		
• Gniazdo 3/4 cala i wkrętak	• Zestaw kluczy sześciokątnych	• Obcinaki skośne
• Poziomica	• Klucz 3/8 cala	• Uszczelka
• Śrubokręt krzyżakowy (Phillips)		

Instalowanie ogranicznika obrotu

Jeżeli unit jest wyposażony w następujące elementy, zamocuj ogranicznik obrotu odpowiednio do typu fotela unitu:

- **A-dec 311B** — kiedy unit jest wyposażony w konsoletę i blok opcjonalny.
- **A-dec 411** — kiedy unit jest wyposażony w konsoletę i blok opcjonalny.
- **A-dec 511A lub 511B** — kiedy unit jest wyposażony w dowolny sprzęt A-dec 300 typu Radius i blok opcjonalny.

Instrukcja montażu ogranicznika obrotu jest dodana do ogranicznika.

Ogranicznik obrotu
A-dec 311B i 411

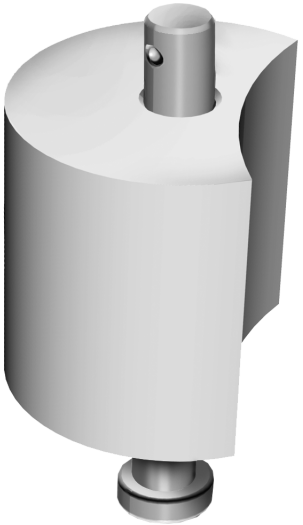

Ogranicznik obrotu
A-dec 511A / 511B

Instalowanie mocowania bloku i ramienia

Procedura instalacji mocowania bloku i ramienia jest taka sama zarówno w przypadku A-dec 311B, 411, 511A, jak i w przypadku 511B.

Zalecane narzędzia

- Gniazdo 3/4 cala i wkrętak
- Poziomica

Czynność 1.

1. Użyj panelu sterowania, przełącznika sterownika nożnego lub zworki, aby podnieść podstawę fotela i oparcie fotela.
2. Wyjmij z zestawu cztery śruby i podkładki.
3. Przytwierdź mocowanie bloku i ramię do fotela przy użyciu czterech śrub i podkładek, ale dokręć śruby tylko palcami.

Czynność 2.

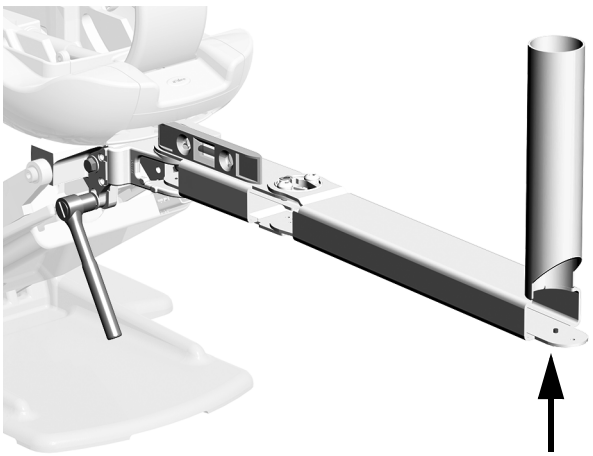

1. Ustaw mocowanie bloku i ramię na wprost od fotela.
2. Połóż poziomicę na mocowaniu bloku.
3. Dokręć śruby, aby zabezpieczyć mocowanie bloku, utrzymując jak najdokładniej wypoziomowanie.

Instalowanie bloku opcjonalnego

Procedura instalacji bloku opcjonalnego jest taka sama zarówno w przypadku A-dec 311B, 411, 511A, jak i w przypadku 511B.

Czynność 1.

1 Skieruj spluwaczkę przodem do ramienia podtrzymującego i wyrównaj ją z nim. Nasuń blok opcjonalny całkowicie na drążek.

UWAGA Wiązkę bloku opcjonalnego należy poprowadzić na zewnątrz drążka, na którym jest mocowany blok opcjonalny.

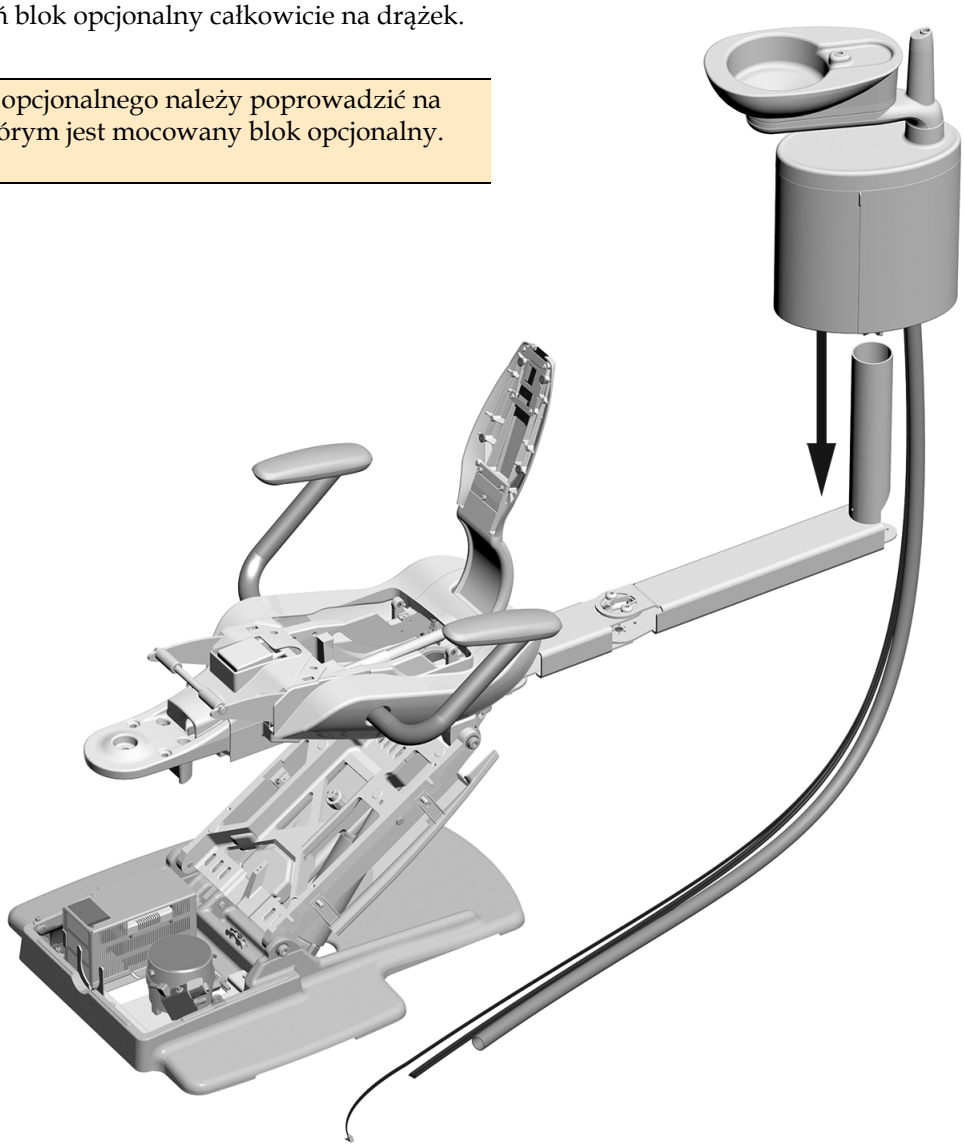

Czynność 2.

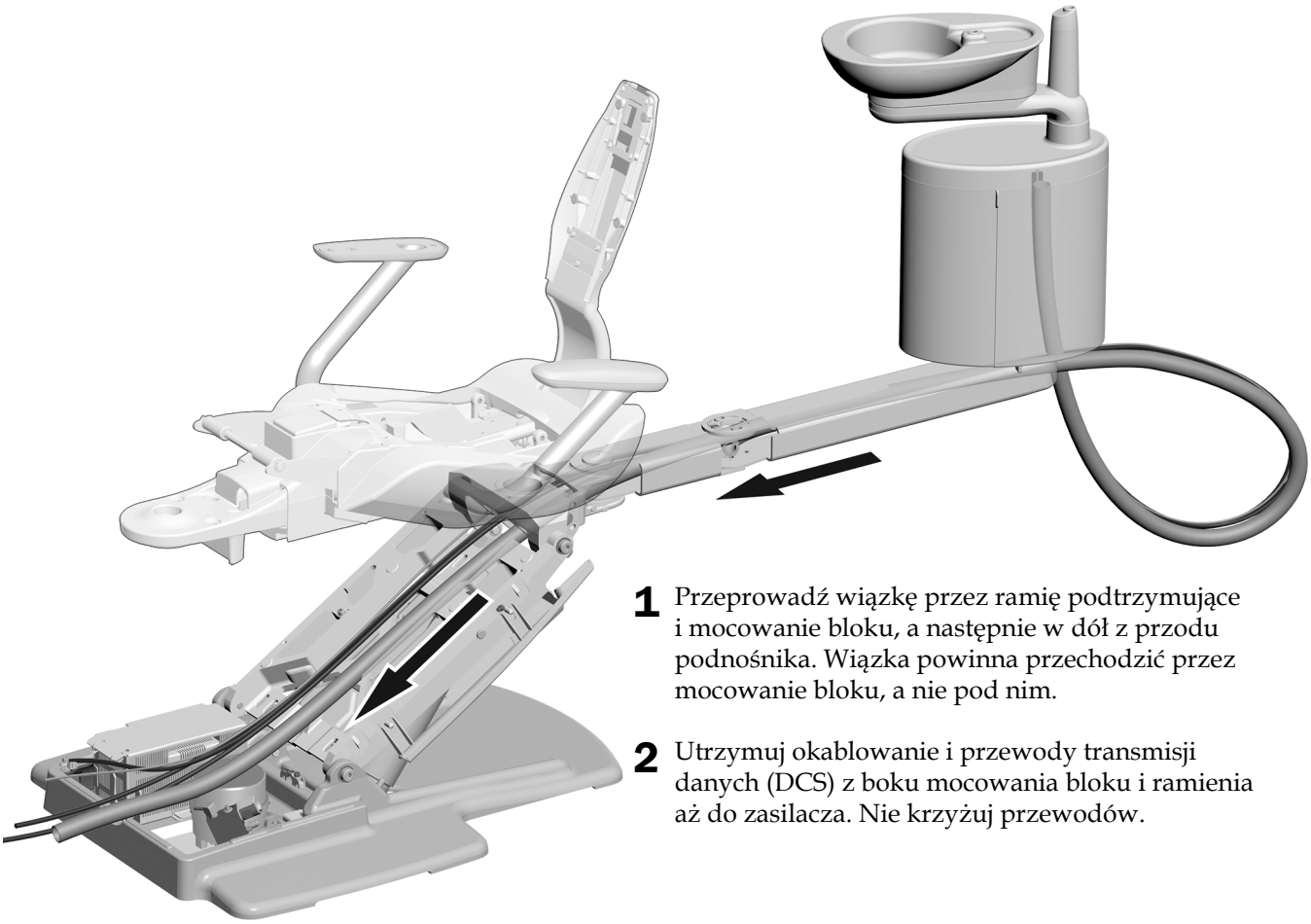

Na ilustracji przedstawiono fotel dentystyczny A-dec 411

1 Przeprowadź wiązkę przez ramię podtrzymujące i mocowanie bloku, a następnie w dół z przodu podnośnika. Wiązka powinna przechodzić przez mocowanie bloku, a nie pod nim.

2 Utrzymuj okablowanie i przewody transmisji danych (DCS) z boku mocowania bloku i ramienia aż do zasilacza. Nie krzyżuj przewodów.

Podłączanie kabli i przewodu transmisji danych (DCS)

PRZESTROGA Aby uniknąć uszkodzenia lub rozłączenia kabli elektrycznych i przewodów, należy je podłączyć dopiero po zainstalowaniu wszystkich modułów unitu.

OSTRZEŻENIE Nieodłączenie zasilania przed rozpoczęciem tej procedury może prowadzić do uszkodzenia produktu oraz do wystąpienia poważnych obrażeń ciała lub zgonu.

1. Wyłącz zasilanie unitu.
2. Dokonaj podłączeń odpowiednio do modelu fotela, na którym instalowany jest blok opcjonalny A-dec 461.

Podłączanie do fotela A-dec 311B/411 7
Podłączanie do fotela A-dec 511A/511B 8

Podłączanie do fotela A-dec 311B/411

Zalecane narzędzia

- Obcinaki skośne
- Klucz 3/8 cala

UWAGA Płyty elektroniczne są podatne na oddziaływanie elektryczności statycznej. Przed dotknięciem płyty elektronicznej lub przystąpieniem do tworzenia połączeń z płytą elektroniczną należy zastosować odpowiednie środki ochrony przed wyładowaniami elektrostatycznymi. Płyty elektroniczne powinien zainstalować wyłącznie elektryk lub wykwalifikowany personel serwisowy.

1. Podłącz uziemienie bloku opcjonalnego.
2. Podłącz czarny przewód do złącza 0 V bloku opcjonalnego.
3. Podłącz szary przewód do złącza 24 V bloku opcjonalnego.
4. Podłącz przewód transmisji danych (DCS) do dowolnego portu danych.

UWAGA Kolejną czynność należy wykonać wyłącznie po zamontowaniu wszystkich modułów fotela oraz wykonaniu wszystkich połączeń elektrycznych. W przeciwnym wypadku należy poczekać z wykonaniem tej czynności do momentu zakończenia wszystkich połączeń elektrycznych i zasilania.

5. Po dokonaniu wszystkich połączeń elektrycznych modułów unitu zabezpiecz przewody pod krawędzią pokrywy zasilacza.

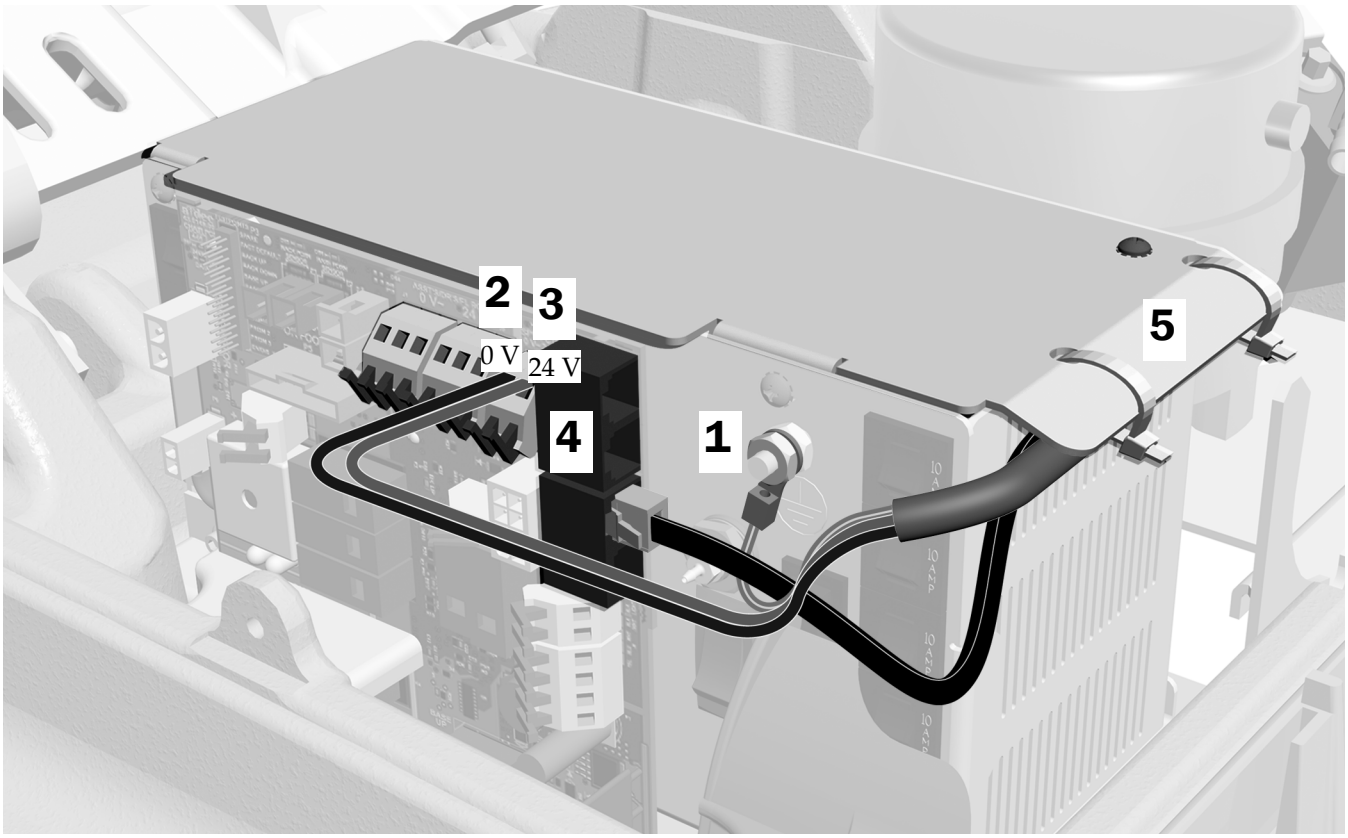

Podłączanie do fotela A-dec 511A/511B

Zalecane narzędzie

- Śrubokręt krzyżakowy (Phillips)

UWAGA Płyty elektroniczne są podatne na oddziaływanie elektryczności statycznej. Przed dotknięciem płyty elektronicznej lub przystąpieniem do tworzenia połączeń z płytą elektroniczną należy zastosować odpowiednie środki ochrony przed wyładowaniami elektrostatycznymi. Płyty elektroniczne powinien zainstalować wyłącznie elektryk lub wykwalifikowany personel serwisowy.

1. Podłącz uziemienie bloku opcjonalnego.
2. Podłącz czarny przewód do złącza 0 V.
3. Podłącz szary przewód do złącza 24 V.

UWAGA W celu połączenia z zaciskami 0 V i 24 V więcej niż jednego modułu użyj zacisków i złączy WAGO® z zestawu.

4. Podłącz przewód transmisji danych (DCS) do dowolnego portu danych.

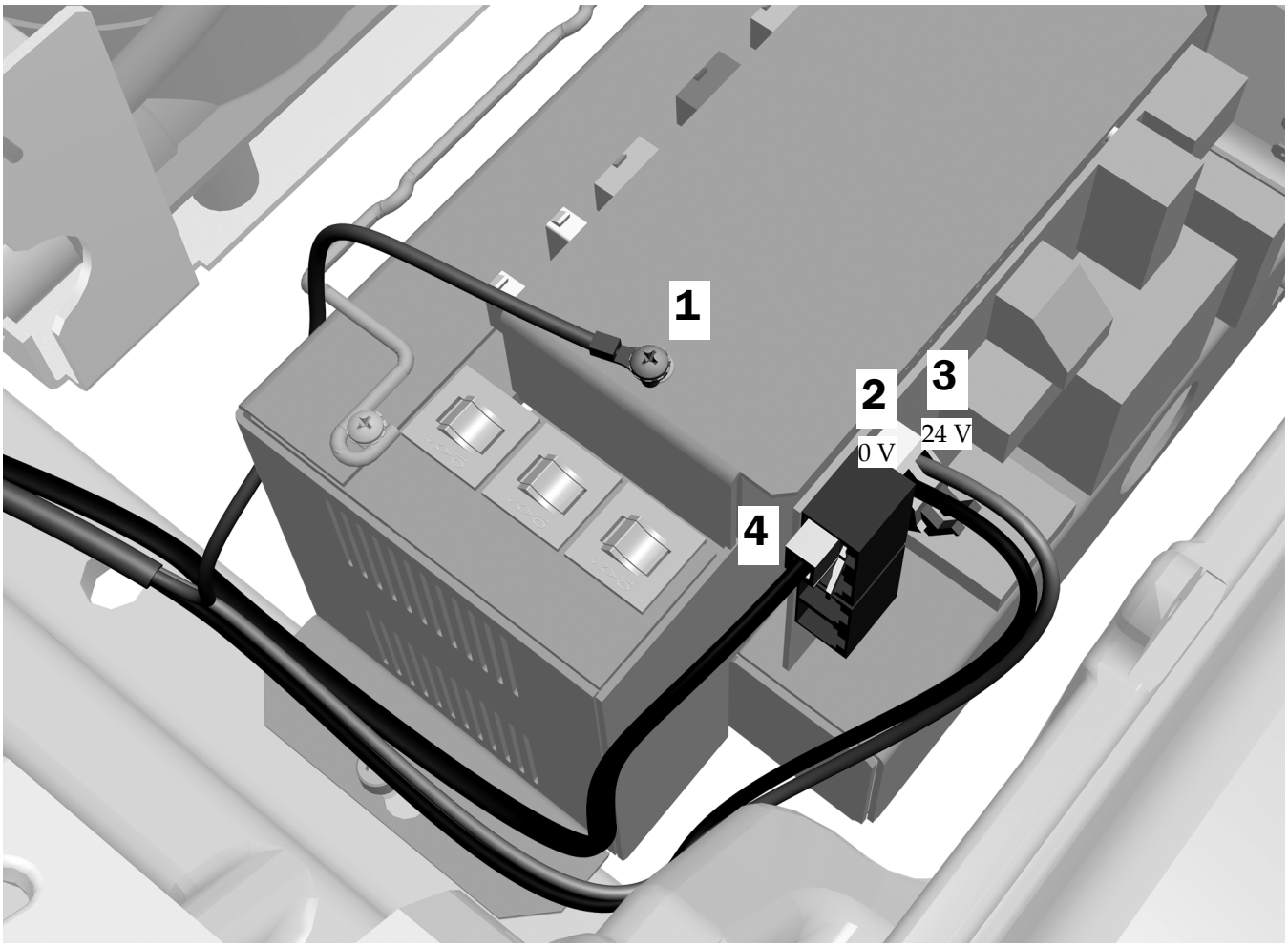

Podłączanie przewodów

Wykonaj procedury konfiguracji unitu:

Podłączanie przewodów na potrzeby konfiguracji, które obejmują konsoletę A-dec 332/333/336 9
Podłączanie przewodów na potrzeby konfiguracji, które obejmują konsoletę A-dec 532B/533B 12

Podłączanie przewodów na potrzeby konfiguracji, które obejmują konsoletę A-dec 332/333/336

Zalecane narzędzia

- Obcinaki skośne
- Uszczelka

1. Jeżeli unit zawiera konsoletę, usuń 90 cm osłony z przewodu butelki na wodę.
2. Podłącz przewody zgodnie ze schematem przepływów znajdującym się na kolejnej stronie.

UWAGA W trakcie instalacji zaworu wody sprawdź, czy podłączony został króciec na końcu, aby zapobiec pozostawaniu wody w zaworze.

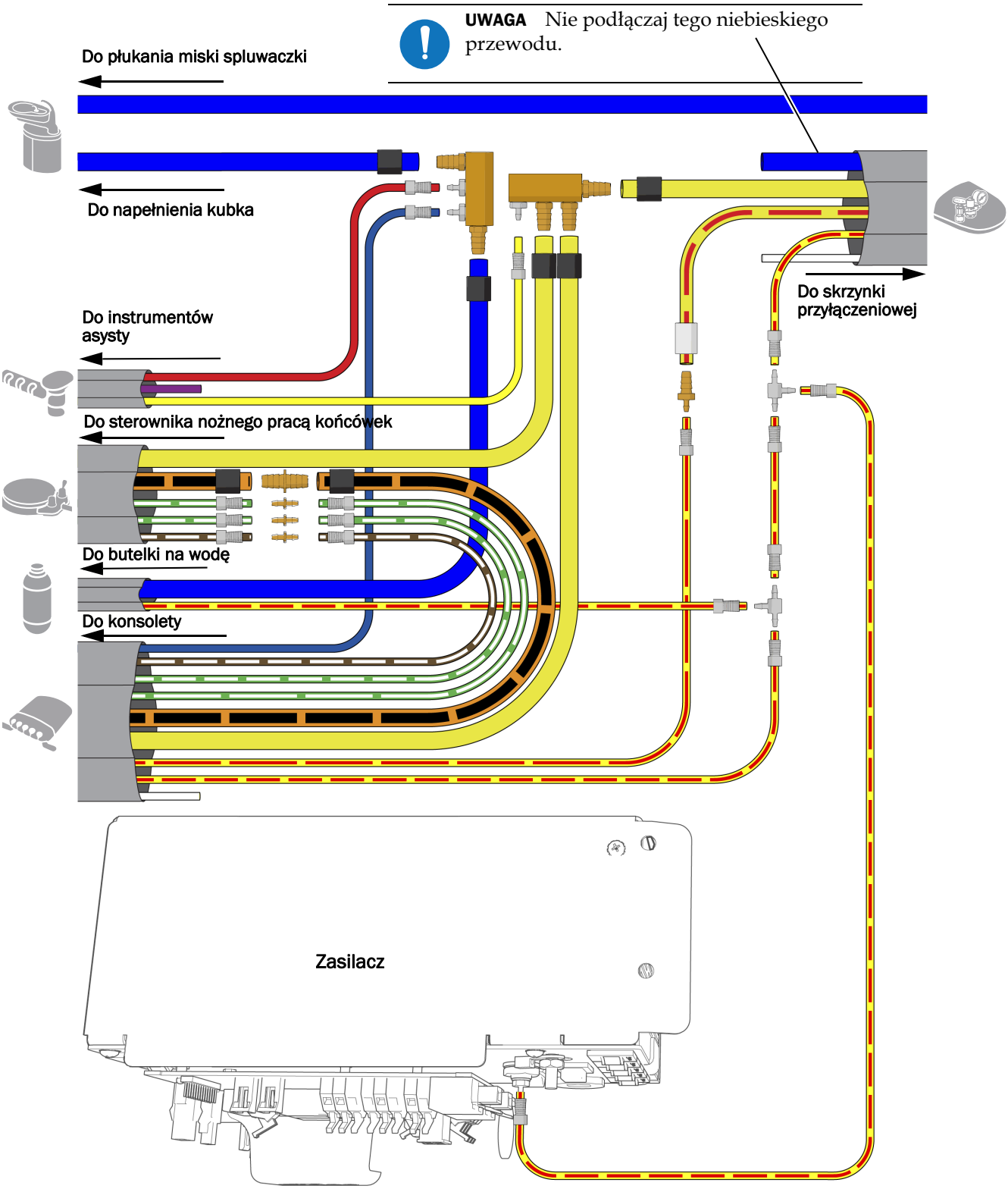
UWAGA Nie podłączaj tego niebieskiego przewodu.
Do płukania miski spluwaczki
Do napełnienia kubka
Do instrumentów asysty
Do sterownika nożnego pracą końcówek
Do butelki na wodę
Do konsolety
Do skrzynki przyłączeniowej
Zasilacz

UWAGA W przypadku obcinania przewodów na długość należy pozostawić wystarczającą ilość miejsca, aby umożliwić odpływ grawitacyjny i uniknąć zaginania przewodów.

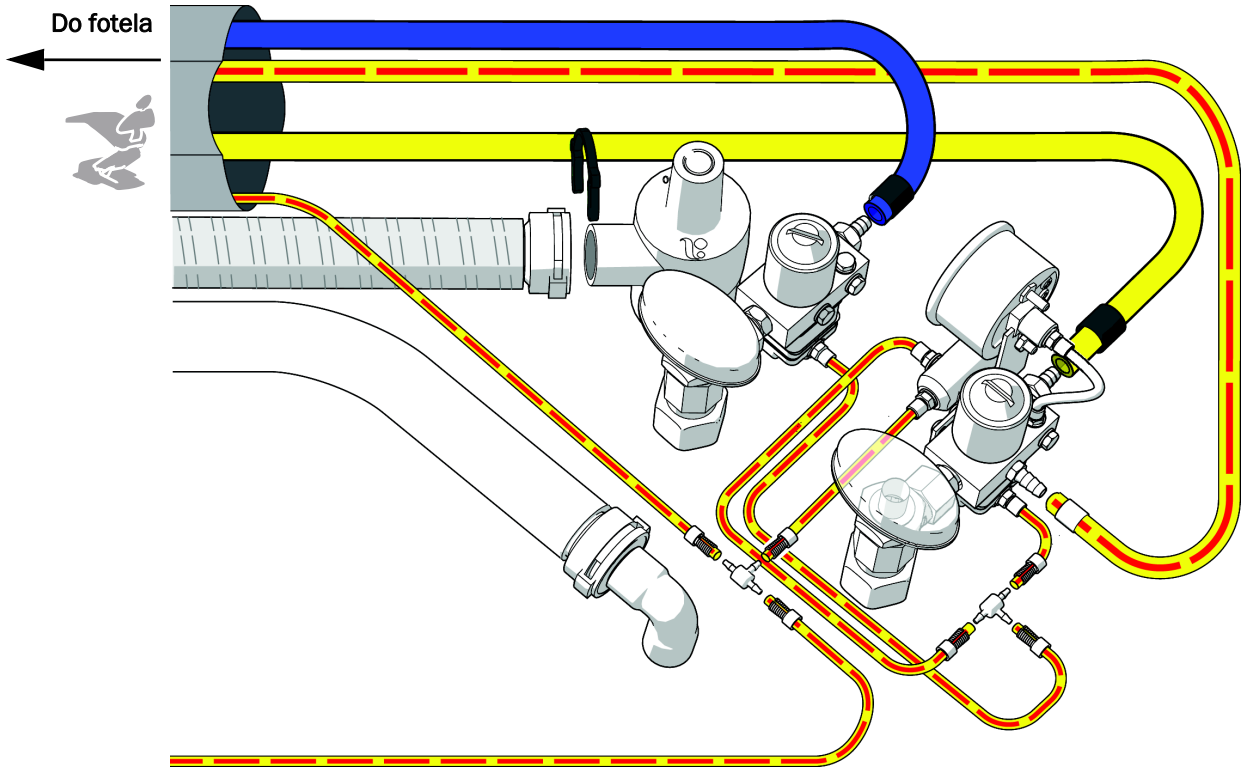

Konfiguracje, które obejmują separator wilgoci (opcjonalnie)

Informacje na temat separatora wilgoci zawiera dokumentacja *Moisture Separator on an A-dec 200, A-dec 300, A-dec 400 or A-dec 500 Dental Chair Installation Guide* (Separator wilgoci na fotelu dentystycznym A-dec 200, A-dec 300, A-dec 400 lub A-dec 500 — Instrukcja instalacji) (nr kat. 86.0285.00).

Następna czynność Zobacz „Instalowanie spluwaczki” na stronie 15.

Podłączanie przewodów na potrzeby konfiguracji, które obejmują konsoletę A-dec 532B/533B

Zalecane narzędzia

- Obcinaki skośne
- Uszczelka

1. Jeżeli unit zawiera konsoletę, usuń 90 cm osłony z przewodu butelki na wodę.
2. Podłącz przewody zgodnie ze schematem przepływowym znajdującym się na stronie 13.

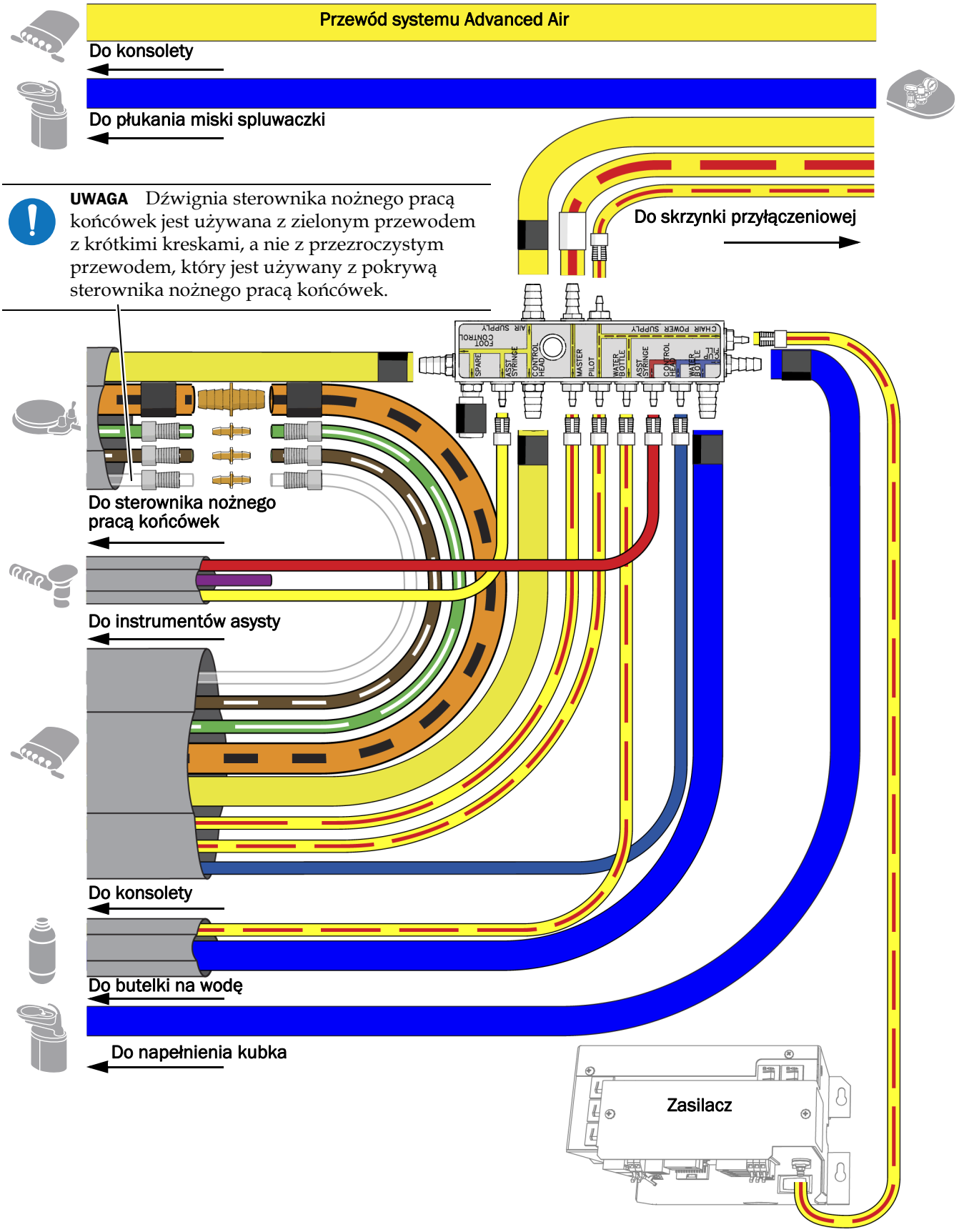

UWAGA Dźwignia sterownika nożnego pracą końcówek jest używana z zielonym przewodem z krótkimi kreskami, a nie z przezroczystym przewodem, który jest używany z pokrywą sterownika nożnego pracą końcówek.

UWAGA W przypadku obcinania przewodów na długość należy pozostawić wystarczającą ilość miejsca, aby umożliwić odpływ grawitacyjny i uniknąć zaginania przewodów.

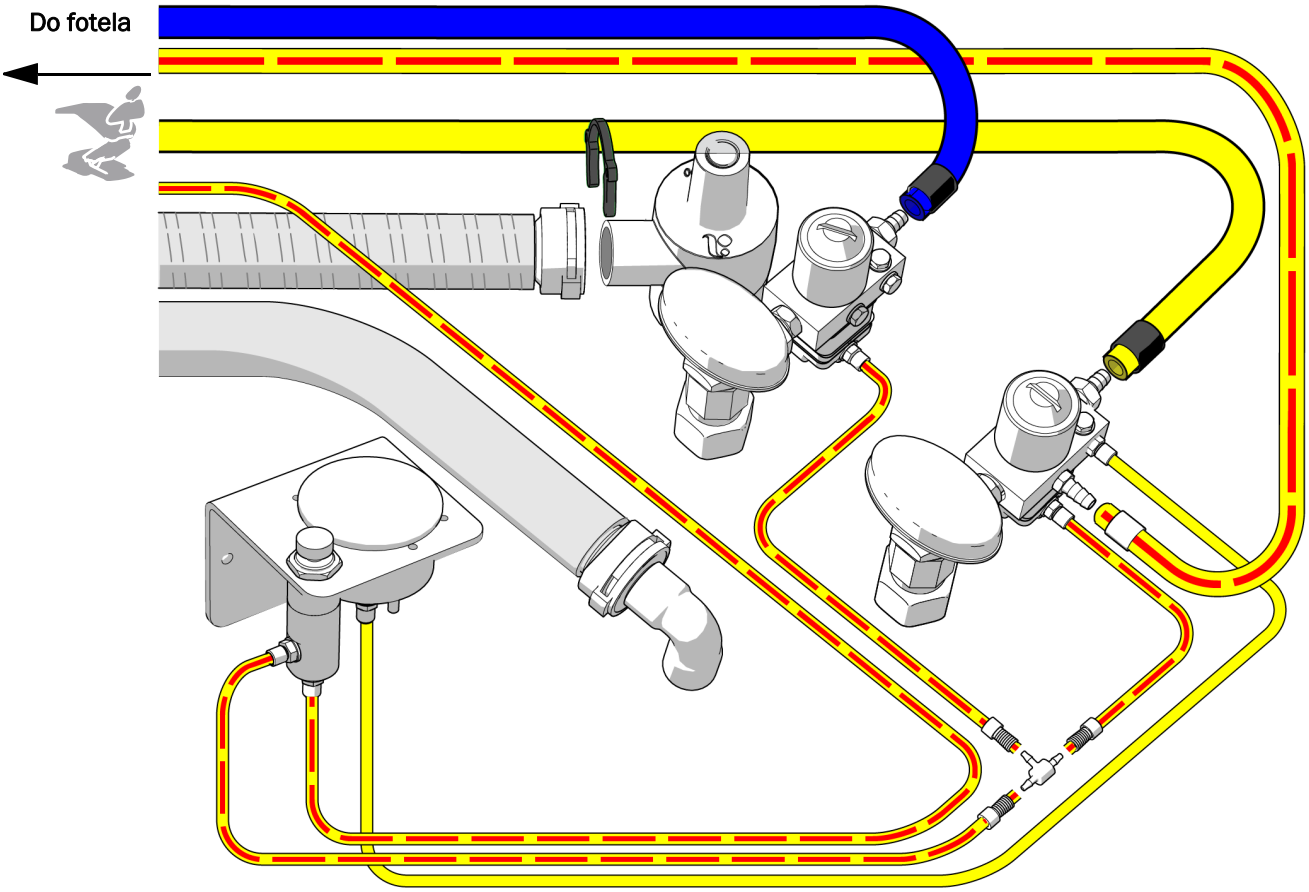

Z separatorem wilgoci (opcjonalnie)

Informacje na temat separatora wilgoci zawiera dokumentacja *Moisture Separator on an A-dec 200, A-dec 300, A-dec 400 or A-dec 500 Dental Chair Installation Guide* (Separator wilgoci na fotelu dentystycznym A-dec 200, A-dec 300, A-dec 400 lub A-dec 500 — Instrukcja instalacji) (nr kat. 86.0285.00).

Instalowanie spluwaczki

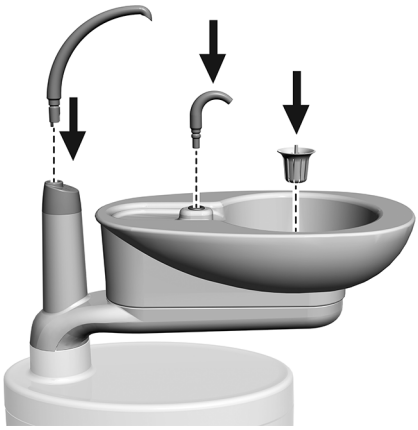

PRZESTROGA Nie obracaj wylewki do napełniania kubka, ponieważ może to spowodować jej uszkodzenie.

1. Wstaw wylewkę do napełniania kubka.
2. Wstaw wylewkę do płukania miski spluwaczki.
3. Wstaw sitko miski spluwaczki.

Przygotowanie i regulacja unitu

Zabezpieczanie kabli i przewodów

Zalecane narzędzie

- Obcinaki skośne

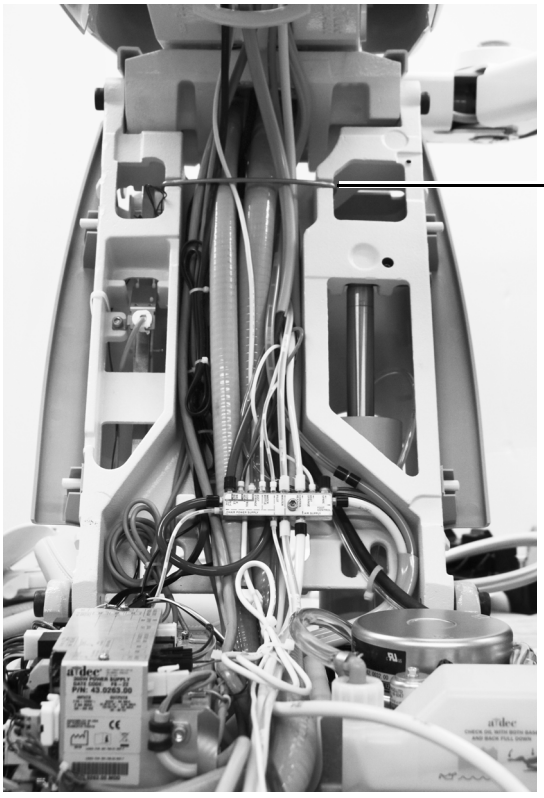

1. Zainstaluj pałąk. Jest on dostarczany w komplecie ze skrzynką przyłączeniową.

Pałąk

PRZESTROGA Nie mocuj przewodów do podnośnika. Przewody muszą poruszać się swobodnie wraz z fotelem.

2. Pogrupuj przewody i kable w sposób estetyczny przy użyciu opasek zaciskowych.

Instalowanie butelki na wodę

WAŻNE Firma A-dec zaleca przeprowadzenie dezynfekcji szokowej linii wodnych unitu dentystycznego przed pierwszym użyciem systemu oraz ustalenie harmonogramu cyklicznych konserwacji linii wodnych. Więcej informacji zawiera *Przewodnik po konserwacji linii wodnych* (nr kat. 85.0983.18) oraz *Instrukcja obsługi systemu zamkniętego obiegu wody A-dec* (nr kat. 86.0609.18).

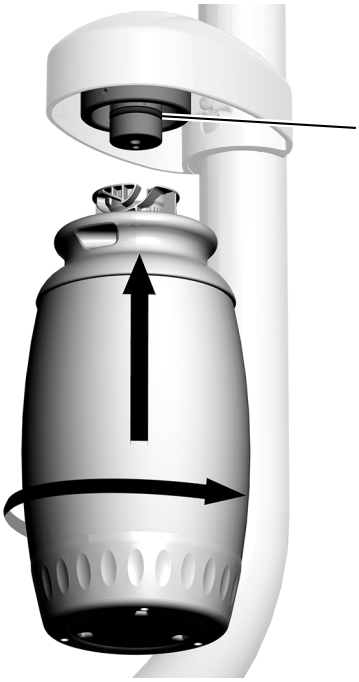

1 Nanieś smar silikonowy A-dec na O-ring.

2 Dociśnij butelkę do gniazda butelki z wodą i przekręć ją w prawo.

Regulacja ustawień płukania miski spluwaczki

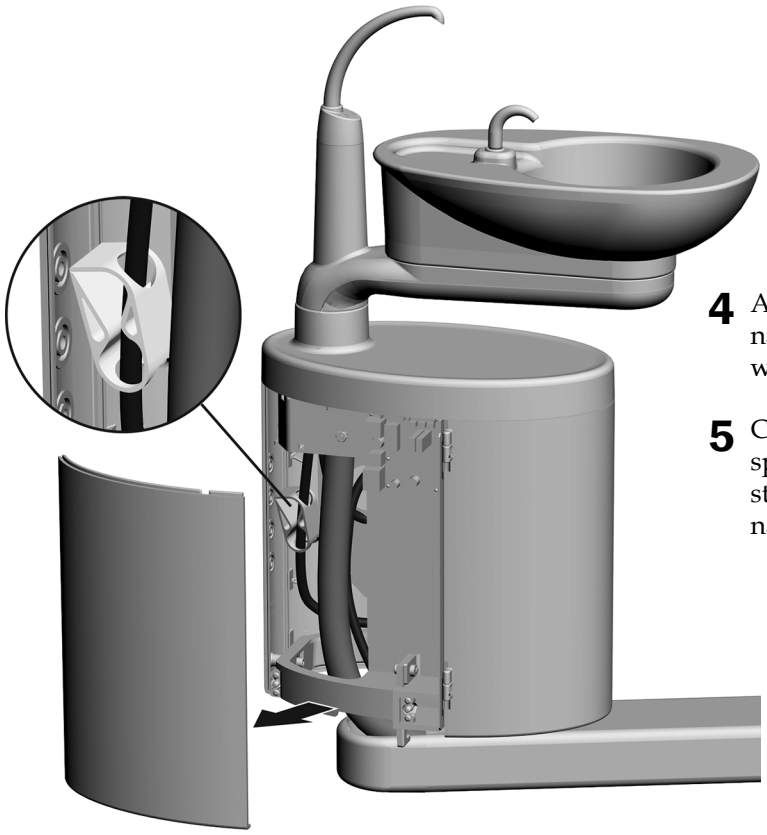

1. Zdejmij osłonę bloku opcjonalnego.
2. Włącz płukanie miski spluwaczki.
3. Dokręć lub poluzuj zawór zaciskowy, aby wyregulować przepływ.
4. Aby wyregulować przepływ i uzyskać największą skuteczność płukania, obróć wylewkę do płukania miski spluwaczki.
5. Czas napełniania kubka i płukania miski spluwaczki wyreguluj przyciskami panelu sterowania. Zobacz „Obsługa spluwaczki” na stronie 19.

Regulacja oporu obrotów ramienia podtrzymującego (opcjonalnie)

Zalecane narzędzie

- Klucz sześciokątny 1/8 cala

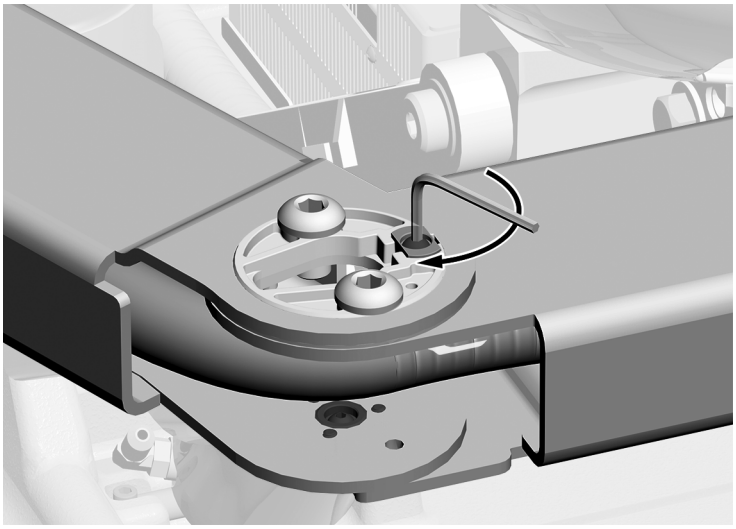

1. Wyreguluj opór kluczem sześciokątnym tak, aby ramię poruszało się płynnie, ale zachowywało pozycję po poruszeniu spluwaczki. Obrót w prawo zwiększa opór.

Wyrównywanie bloku opcjonalnego

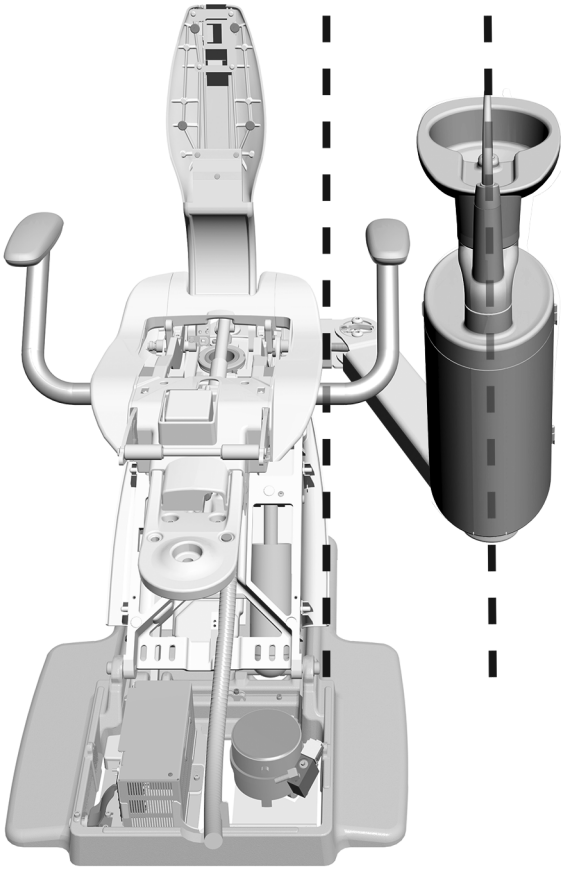

1 Obróć blok opcjonalny, aby wyrównać go z fotelem dentystycznym.

Obsługa spluwaczki

UWAGA Symbole i ikony stosowane na panelach sterowania są zastrzeżone dla firmy A-dec Inc.

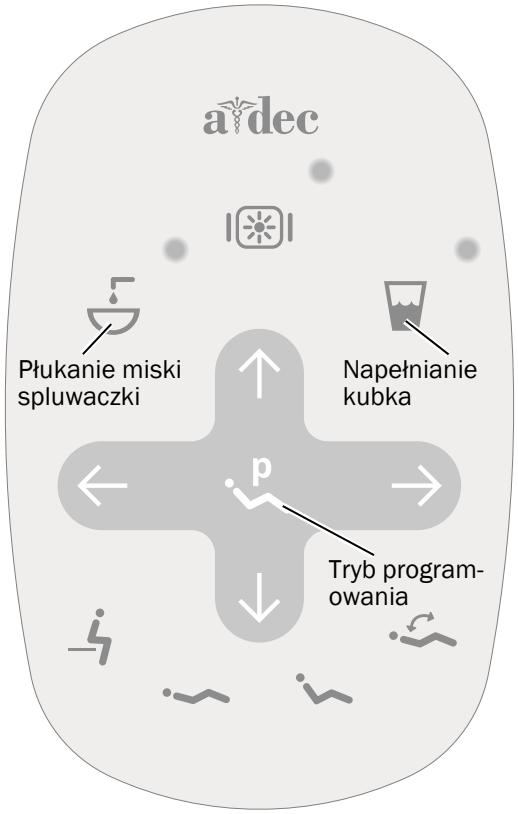

Standardowy panel sterowania

Włączanie / wyłączanie napełniania kubka i płukania miski spluwaczki

Funkcjami napełniania kubka i płukania miski spluwaczki można sterować za pomocą ikon na panelu sterowania lub za pomocą przycisków spluwaczki.

Ikona/funkcja	Działania/opcje
Napełnianie kubka Panel sterowania Spluwaczka	Steruje napełnianiem kubka wodą z wylewki na spluwaczce. • Naciśnij raz, aby wybrać działanie przez określony czas. Fabrycznie jest on ustawiony na 2,5 sekundy. • Naciśnij i przytrzymaj, aby wybrać obsługę ręczną.
Płukanie miski spluwaczki Panel sterowania Spluwaczka	Służy do płukania miski w spluwaczce wodą. • Naciśnij, aby wybrać działanie przez określony czas. Ustawienie fabryczne to 30-sekundowy czas napełniania. • Naciśnij dwa razy, aby uzyskać przepływ ciągły, a następnie raz, aby zatrzymać przepływ. • Naciśnij i przytrzymaj, aby wybrać obsługę ręczną. Zwolnić, aby zatrzymać przepływ.

Dostosowywanie parametrów czasowych napełniania kubka i płukania miski spluwaczki

Parametry czasowe napełniania kubka i płukania miski spluwaczki można ustawiać na panelu sterowania lub na spluwaczce.

Dostosowywanie parametrów czasowych z panelu sterowania

1. Naciśnij i przytrzymaj przycisk P na panelu sterowania. Zwolnij po usłyszeniu krótkiego sygnału dźwiękowego.
2. W ciągu pięciu sekund naciśnij i przytrzymaj przycisk lub przez żądany czas.
3. Trzy sygnały dźwiękowe oznaczają zapisanie nowego ustawienia do pamięci.

Dostosowywanie parametrów czasowych ze spluwaczki

1. Naciśnij i przytrzymaj przycisk oraz pod wylewką do napełniania kubka. Zwolnij po usłyszeniu krótkiego sygnału dźwiękowego.
2. W ciągu pięciu sekund naciśnij i przytrzymaj przycisk lub przez żądany czas.
3. Trzy sygnały dźwiękowe oznaczają zapisanie nowego ustawienia do pamięci.

Instalowanie osłon

PRZESTROGA Podczas zdejmowania i zakładania osłon należy zachować ostrożność, aby nie uszkodzić okablowania ani przewodów. Po założeniu osłon sprawdź, czy są prawidłowo zamocowane.

Instalowanie osłony mocowania

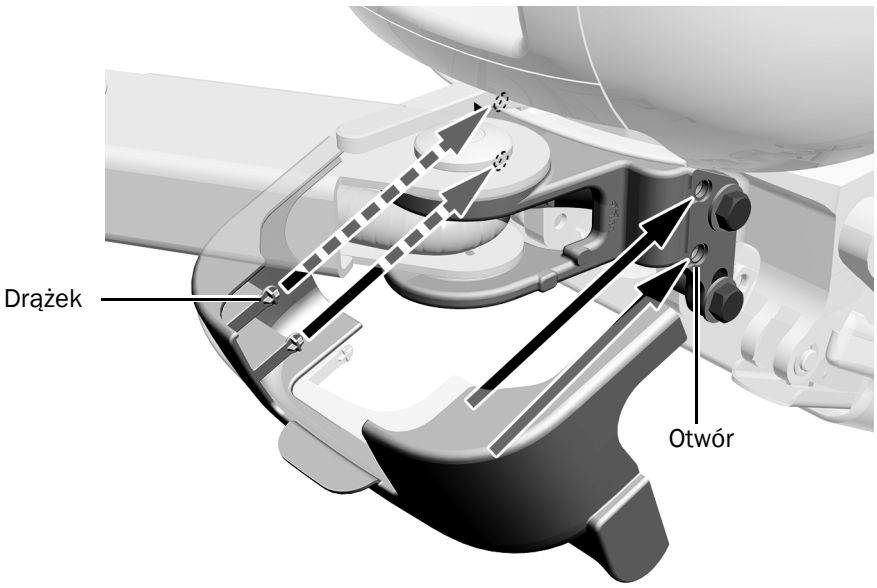

1 Zatrzaśnij osłonę mocowania ze szczelinami.
Cztery występy wchodzą do otworów w mocowaniu.

Instalowanie nasadki ramienia podtrzymującego

Zalecane narzędzie

- Klucz sześciokątny 5/32 cala

1. Częściowo przykręć śrubę kluczem sześciokątnym 5/32 cala.
2. Nasuń nasadkę ramienia podtrzymującego na koniec ramienia. Śruba wchodzi w szczelinę nasadki.
3. Zamocuj nasadkę.

Instalowanie osłony łożyska (opcjonalnie)

Ta nasadka jest przeznaczona tylko do unitów bez instrumentów asysty.

Zalecane narzędzie

- Klucz sześciokątny 5/32 cala

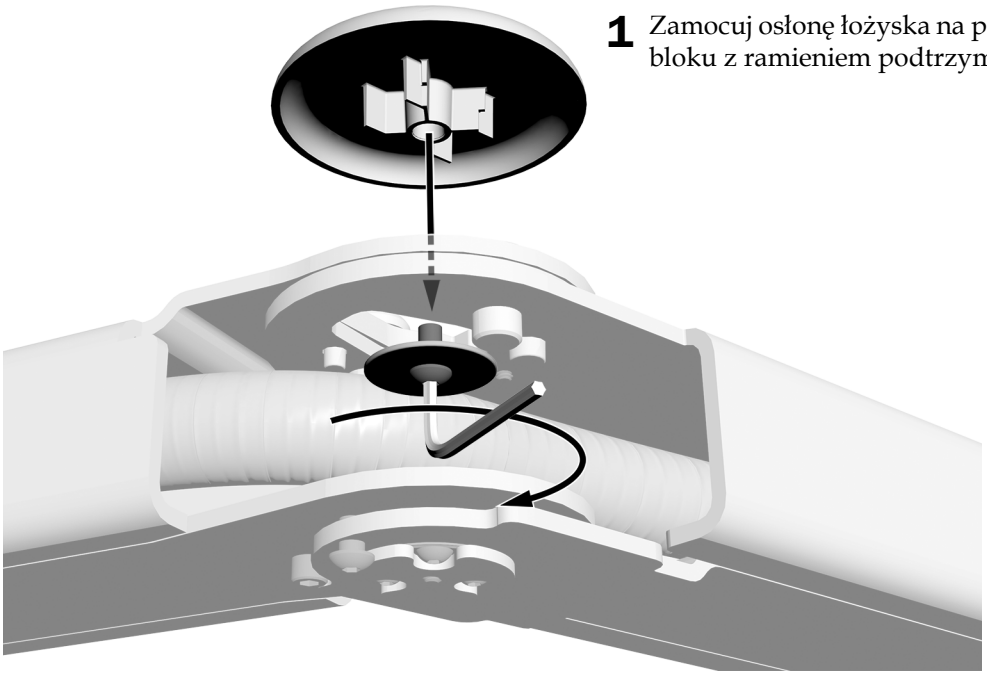

1. Zamocuj osłonę łożyska na połączeniu mocowania bloku z ramieniem podtrzymującym.

Instalowanie osłony mocowania bloku

Osłona mocowania bloku jest instalowana w taki sam sposób na wszystkich systemach.

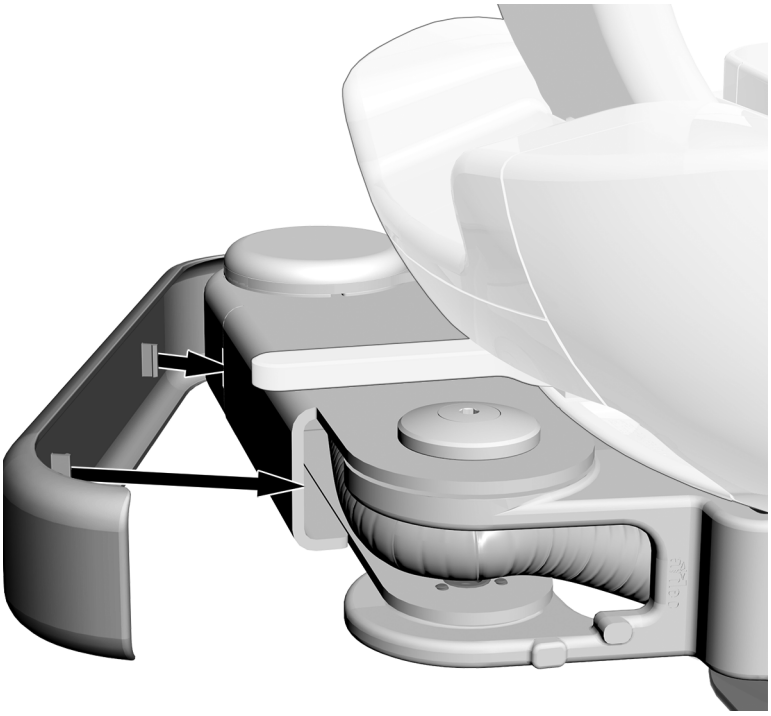

1 Zatrzaśnij osłonę mocowania bloku.

Testowanie systemu

Po zakończeniu instalacji posłuż się poniższą listą kontrolną w celu skontrolowania unitu, następnie dokonaj przeglądu wspólnie z klientem.

Media

- Wyregulowane ciśnienie powietrza do konsolety wynosi 552 kPa (5,52 bara).
- Wyregulowane ciśnienie powietrza do modułu sterowania Advanced Air wynosi 586 kPa (5,86 bara).
- W skrzynce przyłączeniowej nie ma wycieków powietrza ani wody.
- Odpływ grawitacyjny działa prawidłowo.
- Przewody i połączenia nie są zagięte, nie zawierają powietrza oraz nie wycieka z nich woda.
- Nadmiar przewodów i kabli jest zwinięty oraz zabezpieczony z dala od ruchomych części.
- Włącznik krańcowy spluwaczki działa prawidłowo.

Spluwaczka i napełnianie kubka

- Parametry czasowe napełniania kubka są poprawnie ustawione.
- Strumień wody w spluwaczce skutecznie płucze miskę, odpływ z miski jest prawidłowy.

Gwarancja i informacje o zgodności z przepisami

Informacje dotyczące gwarancji firmy A-dec oraz wymaganej zgodności z przepisami zawiera dokument *Gwarancja, dane techniczne i informacje o zgodności z przepisami* (nr kat. 86.0221.18) dostępny w Centrum zasobów pod adresem www.a-dec.com.

Wszystkie pozostałe znaki towarowe są własnością ich prawowitych właścicieli.

Siedziba firmy A-dec
2601 Crestview Drive
Newberg, OR 97132 USA
Tel.: 1 800 547 1883 na terenie USA/Kanady
Tel.: +1 503 538 7478 poza USA/Kanadą
Faks: 1 503 538 0276
www.a-dec.com

Firma A-dec Inc. nie udziela żadnych gwarancji w odniesieniu do treści niniejszego dokumentu, w tym między innymi gwarancji dorozumianych, rękojmi przydatności handlowej ani do określonego celu.

reliablecreativesolutions®

86.0387.18 Rev D
Data wydania 2020-03-24
Prawa autorskie 2020 A-dec Inc.
Wszelkie prawa zastrzeżone.
lGgrphpor18