Οδοντιατρικός προβολέας A-dec® 376L/576L με στήριξη οροφής

ΟΔΗΓΌΣ ΕΓΚΑΤΆΣΤΑΣΗΣ

Μοντέλα και εκδόσεις προϊόντων που καλύπτονται στο παρόν έγγραφο

Μοντέλα	Εκδόσεις	Περιγραφή
376L/576L	A	Οδοντιατρικός προβολέας

86.0335.12 Rev J

Προετοιμασία της οροφής

ΠΡΟΕΙΔΟΠΟΙΗΣΗ Οι διατάξεις τοποθέτησης πρέπει να είναι σχεδιασμένες ώστε να υποστηρίζουν ελάχιστο στατικό φορτίο 31,5 kg (70 lb) και ελάχιστη ροπή 203 Nm (150 ft-lb). Συμβουλευτείτε έναν πιστοποιημένο επαγγελματία, π.χ.πολιτικό μηχανικό ή αρχιτέκτονα κατά περίπτωση. Διασφαλίστε ότι όλες οι εγκαταστάσεις συμμορφώνονται με τις εγχώριες απαιτήσεις.

ΣΗΜΕΙΩΣΗ Με τον οδοντιατρικό προβολέα περιλαμβάνεται γραμμή δεδομένων για χρήση με τα προϊόντα A-dec που λειτουργούν τον προβολέα μέσω πληκτρολογίου αφής. Αυτά είναι τα προϊόντα A-dec 500, A-dec 400, A-dec 300, A-dec 200 και Performer® (έκδοση B), καθώς και οι οδοντιατρικές έδρες Decade®, Cascade® και Performer (έκδοση A) με αναβαθμισμένους πίνακες κυκλώματος έδρας και πληκτρολόγια αφής συστήματος παροχής. Η γραμμή δεδομένων δεν πρέπει να συνδέεται σε τηλεφωνική υποδοχή. Αν το σύστημα δεν περιλαμβάνει πληκτρολόγιο αφής, αγνοήστε τις οδηγίες τηλεφωνικής γραμμής.

Καθορισμός της θέσης εγκατάστασης

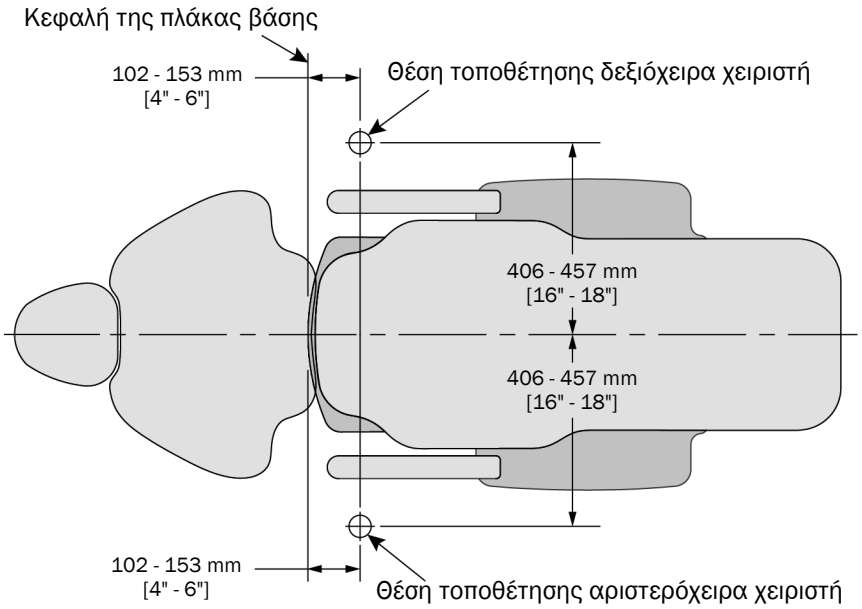

Καθορισμός οροφής και τύπου στήριξης

Ολοκληρώστε τις απαιτούμενες τροποποιήσεις ανάλογα με τον τύπο της οροφής.

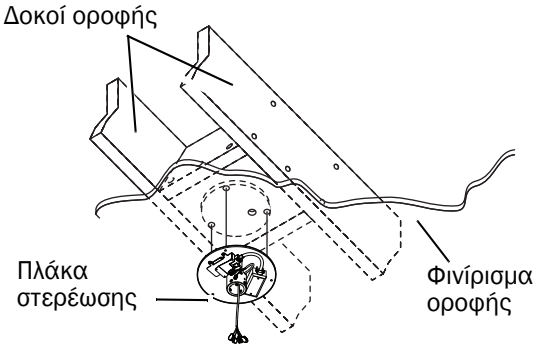

Νέα διάταξη

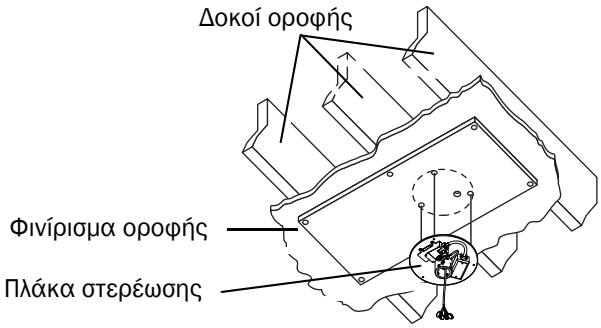

Υφιστάμενη διάταξη

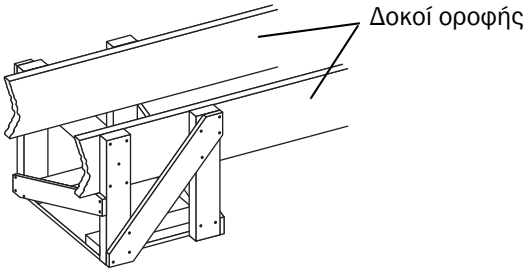

Ψευδοροφή, ξύλινη διάταξη

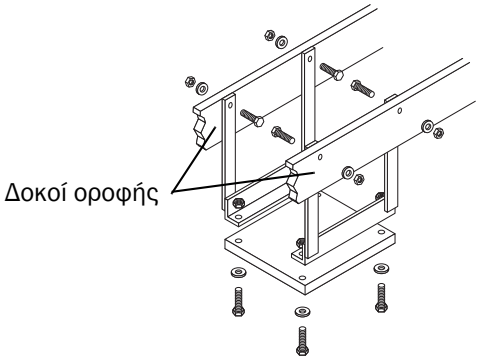

Ψευδοροφή, μεταλλική διάταξη

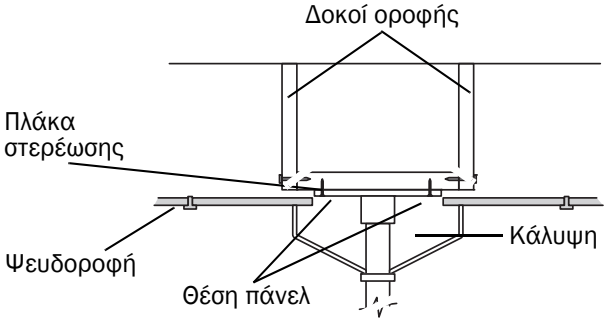

Ψευδοροφή, διάταξη στήριξης - Ηνωμένες Πολιτείες

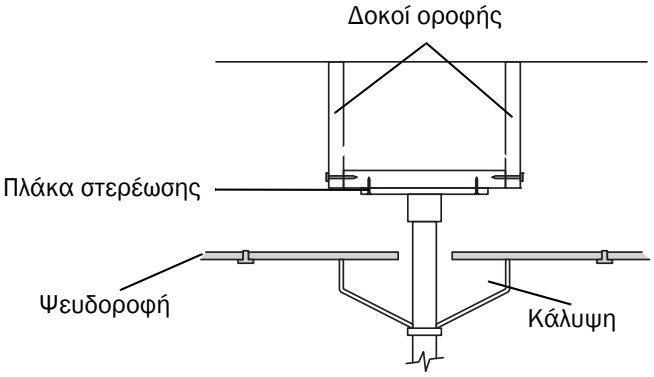

Ψευδοροφή, διάταξη στήριξης - άλλες χώρες

ΣΗΜΕΙΩΣΗ Στις Ηνωμένες Πολιτείες, η διάταξη στήριξης οδοντιατρικού προβολέα LED πρέπει να δημιουργηθεί σε ύψος πάνελ οροφής που επιτρέπει την εγκατάσταση της πλάκας στερέωσης κάτω από το πάνελ οροφής ή μια συνθήκη στην οποία το πάνελ οροφής πρέπει να τροποποιηθεί έτσι ώστε η πλάκα στερέωσης να είναι ορατή και να μπορεί να εγκατασταθεί ανάμεσα στη διάταξη στήριξης και το πάνελ οροφής. Το διάστημα ανάμεσα στο πάνελ και την πλάκα στερέωσης πρέπει να είναι 13 mm (1/2 ίντσα) ή λιγότερο.

Εγκατάσταση πλάκας στερέωσης οροφής

Συνιστώμενα εργαλεία

- Τρυπάνια και μύτες
- Υποδοχή και καστάνια 7/16 ίντσας

Εργασία 1.

ΣΗΜΕΙΩΣΗ Το υπόδειγμα απεικονίζεται όπως όταν το κρατάτε ψηλά προς την οροφή.

1 Τοποθετήστε το υπόδειγμα στερέωσης (που περιλαμβάνεται στο κιτ) στην οροφή και σημειώστε τις πέντε οπές για τις βίδες προσαρμογής, το τροφοδοτικό καλώδιο και τη γραμμή δεδομένων.

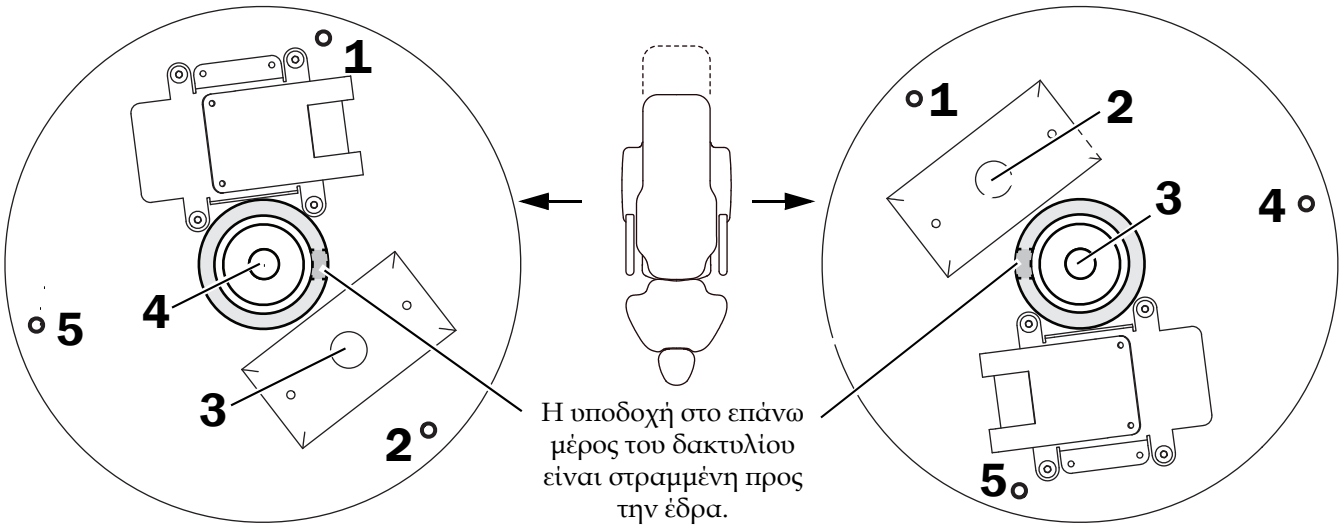

Προσανατολισμός για δεξιόχειρα χειριστή

Προσανατολισμός για αριστερόχειρα χειριστή

Εργασία 2.

1 Ανοίξτε τις οπές.

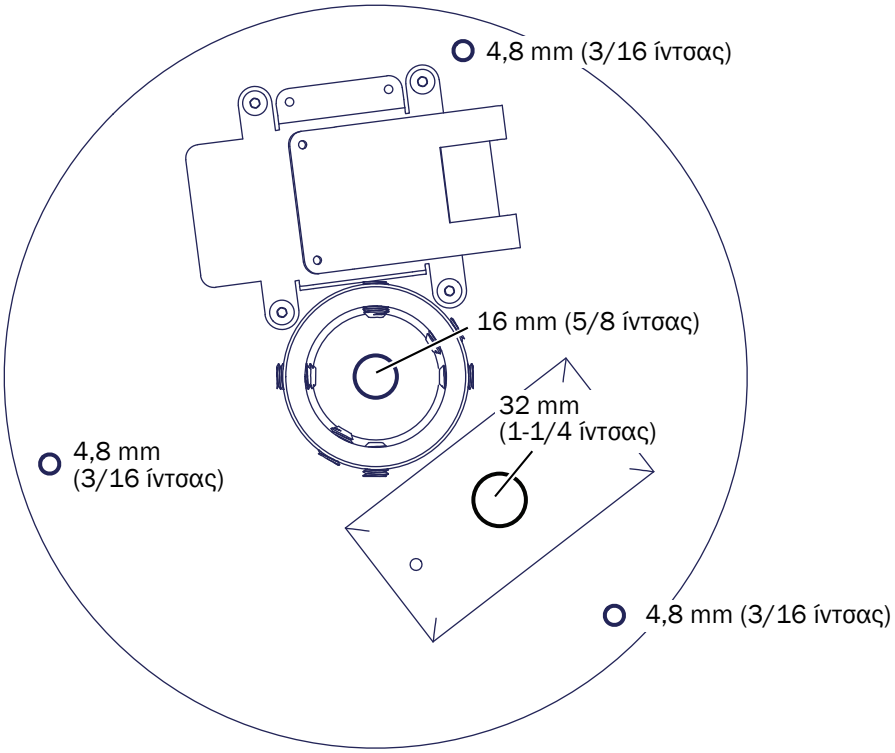

Εργασία 3.

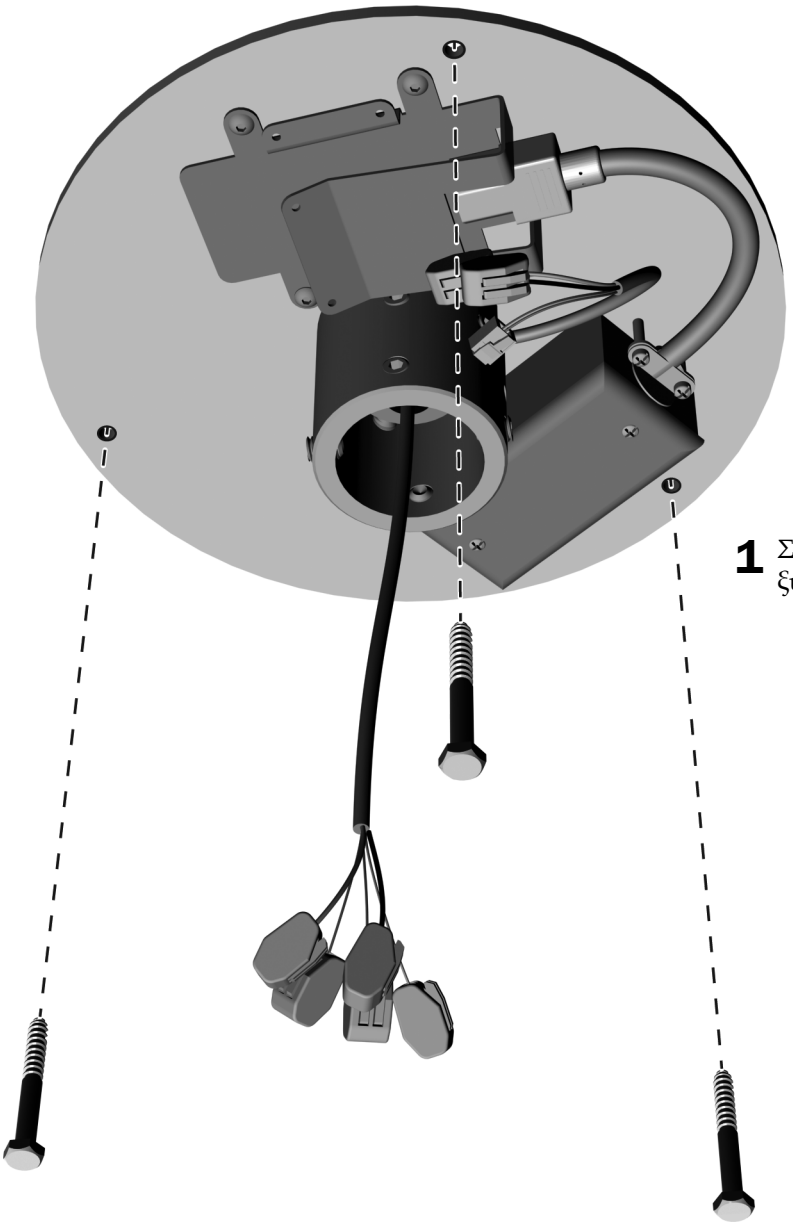

1 Στερεώστε την πλάκα στην οροφή με τις ξυλόβιδες του κιτ.

Εγκατάσταση του στύλου

Συνιστώμενα εργαλεία

- Υποδοχή και καστάνια 7/16 ίντσας
- Εξαγωνικά κλειδιά 3/16 ίντσας και 1/16 ίντσας
- Αλφάδι
- Χαρτοταινία

Πριν από τη χρήση

ΕΠΙΣΗΜΑΝΣΗ Η εγκατάσταση της καλωδίωσης ηλεκτρικού ρεύματος δικτύου (100–240 VAC) πρέπει να διενεργηθεί από πιστοποιημένο ηλεκτρολόγο ή άλλον ειδικευμένο επαγγελματία, σύμφωνα με τους εγχώριους κώδικες και κανονισμούς.

ΠΡΟΕΙΔΟΠΟΙΗΣΗ Εάν δεν απενεργοποιήσετε ή δεν αποσυνδέσετε την ηλεκτρική τροφοδοσία πριν αρχίσετε αυτήν τη διαδικασία, μπορεί να προκληθεί ζημιά στο προϊόν και σοβαρός τραυματισμός ή θάνατος.

ΠΡΟΣΟΧΗ Οι πίνακες κυκλώματος είναι ευαίσθητοι στον στατικό ηλεκτρισμό. Απαιτείται η λήψη προφυλάξεων ως προς την ηλεκτροστατική εκφόρτιση (ESD) όταν αγγίζετε έναν πίνακα κυκλώματος ή πραγματοποιείτε συνδέσεις προς ή από τον πίνακα κυκλώματος. Οι πίνακες κυκλώματος θα πρέπει να τοποθετούνται μόνον από ηλεκτρολόγο ή ειδικευμένο τεχνικό σέρβις.

1. Απενεργοποιήστε την ηλεκτρική τροφοδοσία του συστήματος πριν ξεκινήσετε την εγκατάσταση.

Εργασία 1.

1 Περάστε τη γραμμή δεδομένων μέσα στην οροφή και τον δακτύλιο.

Εργασία 2.

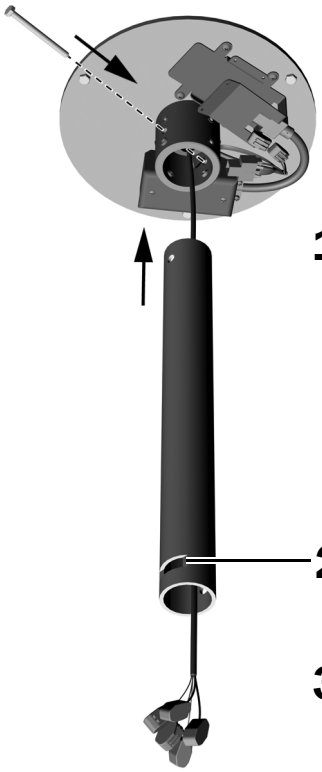

1 Περάστε το καλώδιο του προβολέα μέσα από τον στύλο.

2 Στρέψτε την υποδοχή μακριά από την έδρα. Εισαγάγετε τον στύλο στον δακτύλιο.

3 Εισαγάγετε το μπουλόνι στον δακτύλιο και τον στύλο. Σφίξτε καλά το μπουλόνι.

Εργασία 3.

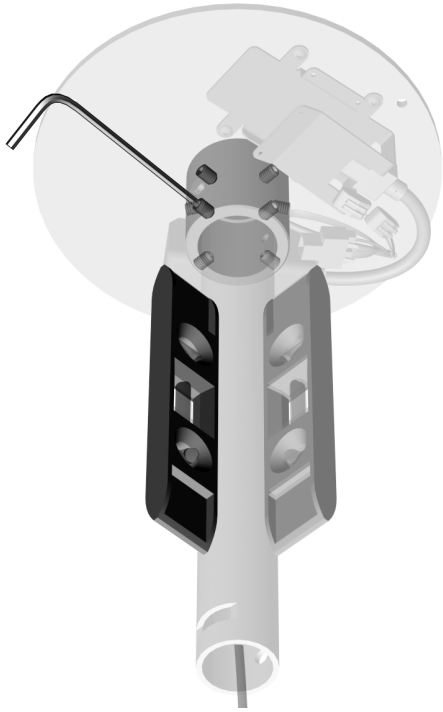

1 Τοποθετήστε ένα αλφάδι κατακόρυφα στον στύλο, ευθυγραμμισμένο με ένα σετ βίδες οριζοντίωσης.

2 Ρυθμίστε τις βίδες οριζοντίωσης.

3 Μεταφέρετε την ευθυγράμμιση με το αλφάδι από το ένα σετ βιδών στο άλλο.

4 Ρυθμίστε τις βίδες οριζοντίωσης.

5 Επαναλάβετε τη ρύθμιση σε κάθε σετ βίδες οριζοντίωσης μέχρι ο στύλος να βρεθεί σε πραγματικά κατακόρυφη θέση.

6 Όταν ο στύλος ευθυγραμμιστεί, σφίξτε τις βίδες οριζοντίωσης για να τις ασφαλίσετε.

Εργασία 4.

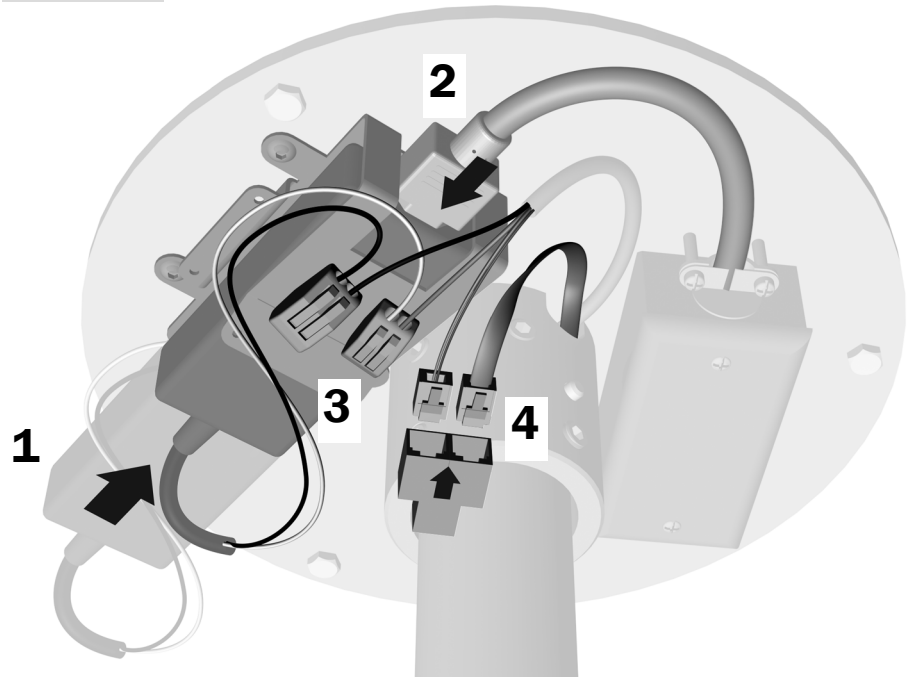

1. Σύρετε το τροφοδοτικό στον σύνδεσμο.
2. Συνδέστε το τροφοδοτικό.
3. Συνδέστε το λευκό καλώδιο στον σύνδεσμο καλωδίων με το γκρι καλώδιο. Συνδέστε το μαύρο καλώδιο στον σύνδεσμο καλωδίων με το μαύρο καλώδιο.
4. Συνδέστε τις γραμμές δεδομένων στον σύνδεσμο Y.

Εργασία 5.

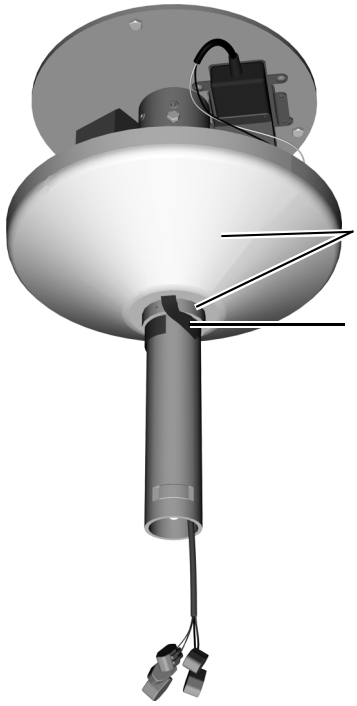

1 Σύρετε τον ανασταλτικό δακτύλιο και το κάλυμμα έως τη μέση του στύλου.

2 Σταθεροποιήστε τον δακτύλιο και το κάλυμμα στη θέση τους με ταινία.

Εγκατάσταση του οδοντιατρικού προβολέα

Συνιστώμενα εργαλεία

- Εξαγωνικά κλειδιά 5/32 ίντσας και 1/16 ίντσας
- Χαρτοταινία

Εργασία 1.

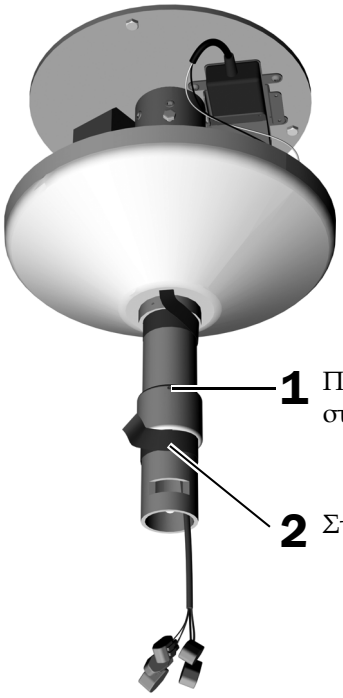

ΠΡΟΕΙΔΟΠΟΙΗΣΗ Κίνδυνος ηλεκτροπληξίας. Κατά την αφαίρεση ή την επανατοποθέτηση των καλυμμάτων, προσέχετε να μην προκληθεί ζημιά σε κάποια καλωδίωση ή σωλήνωση. Επαληθεύστε ότι τα καλύμματα έχουν ασφαλίσει καλά μετά την επανατοποθέτησή τους.

1 Πάνω ακριβώς από την υποδοχή κλειδιού, τοποθετήστε τον δακτύλιο του στύλου με την ακέφαλη βίδα προς τα επάνω.

2 Σταθεροποιήστε τον δακτύλιο στη θέση του με ταινία.

Εργασία 2.

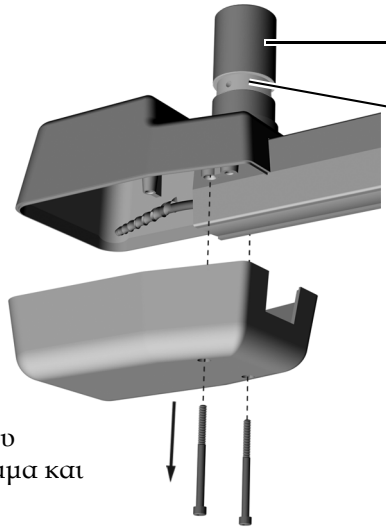

2 Λιπάνετε ελαφρώς τον κεντρικό κόμβο της διάταξης του βραχίονα flexarm.

Μην λιπάνετε την εγκοπή στην οποία επικάθεται το κλειδί.

1 Αφαιρέστε τις δύο βίδες που ασφαλίζουν το κάτω κάλυμμα και αφαιρέστε το.

Εργασία 3.

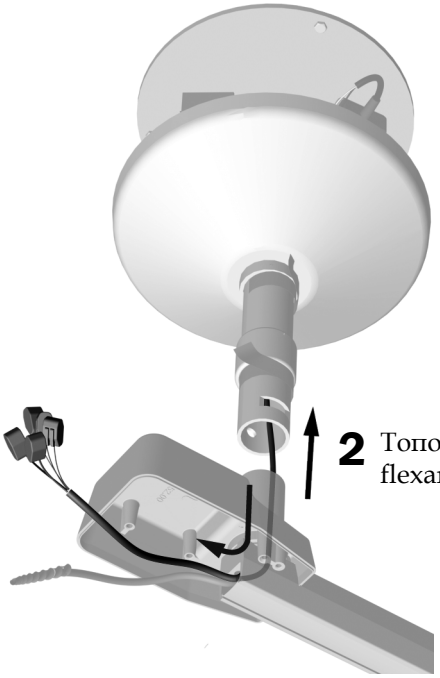

1 Περάστε το καλώδιο μέσα στο περίβλημα του άκαμπτου βραχίονα.

2 Τοποθετήστε τον βραχίονα flexarm στον στύλο.

Εργασία 4.

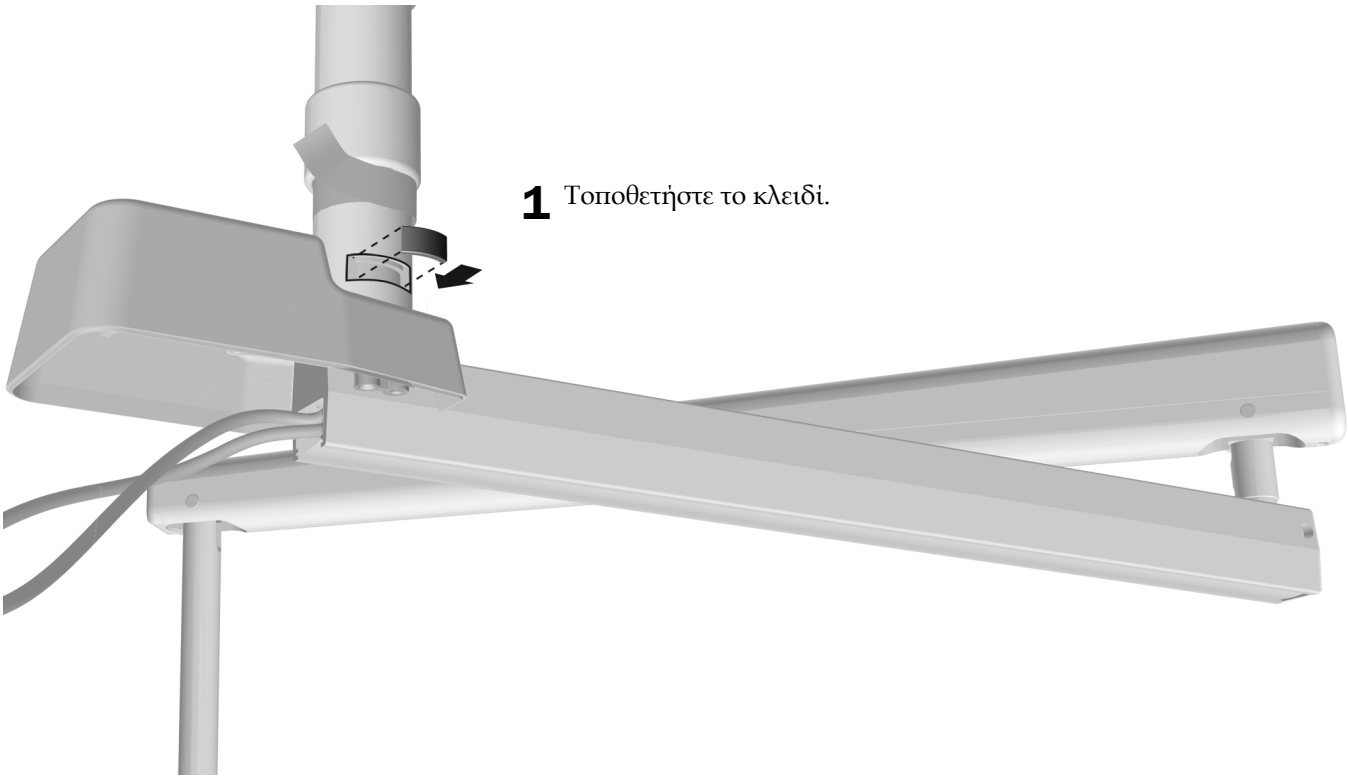

1 Τοποθετήστε το κλειδί.

Εργασία 5.

1 Τοποθετήστε τον προβολέα στη θέση εργασίας.

ΕΠΙΣΗΜΑΝΣΗ Διατηρήστε το κλειδί στην υποδοχή στη διάρκεια της διαδικασίας για να αποφύγετε τυχόν πτώση του βραχίονα flexarm.

2 Τοποθετήστε τον αναστολέα περιστροφής 10-32 x 10 mm (3/8") στην κοχλιοτομημένη οπή.

3 Ελέγξτε το εύρος περιστροφής. Αν θέλετε να το αλλάξετε, αφαιρέστε τον αναστολέα περιστροφής, περιστρέψτε τον προβολέα και επανατοποθετήστε τον αναστολέα περιστροφής σε μία από τις δύο κοχλιοτομημένες οπές.

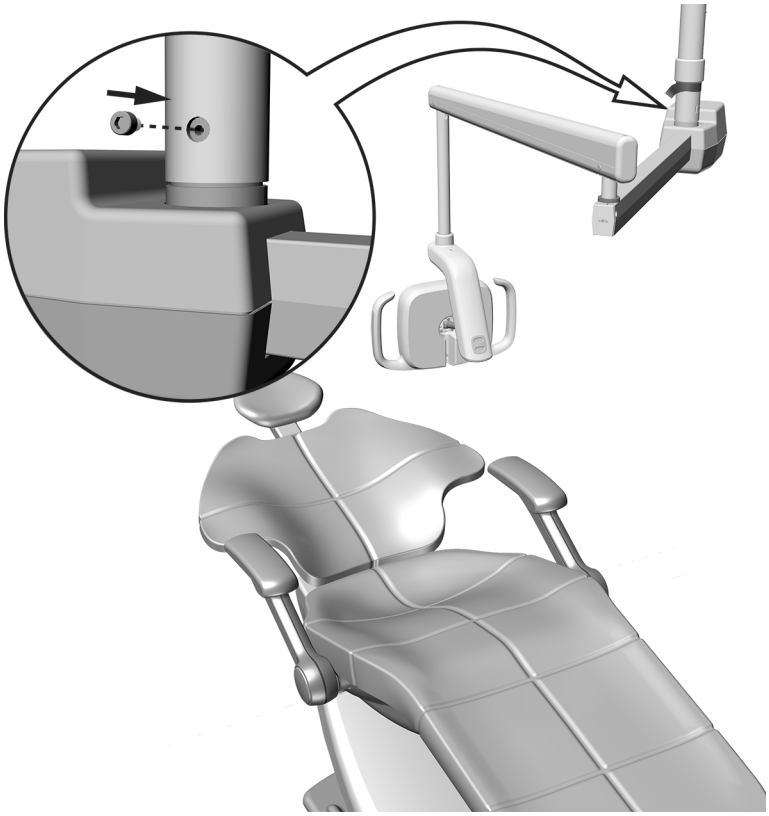

Εργασία 6.

1 Αφαιρέστε την ταινία. Κατεβάστε τον δακτύλιο στην υποδοχή ώστε η ακέφαλη βίδα να μην βρίσκεται πάνω από το κλειδί.

2 Σφίξτε καλά την ακέφαλη βίδα.

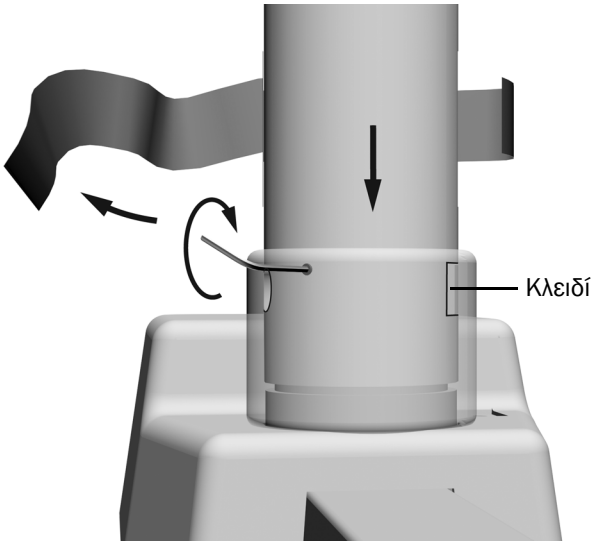

Εργασία 7.

1 Συνδέστε ανά χρώμα τα καλώδια σε κάθε σύνδεσμο καλωδίων.

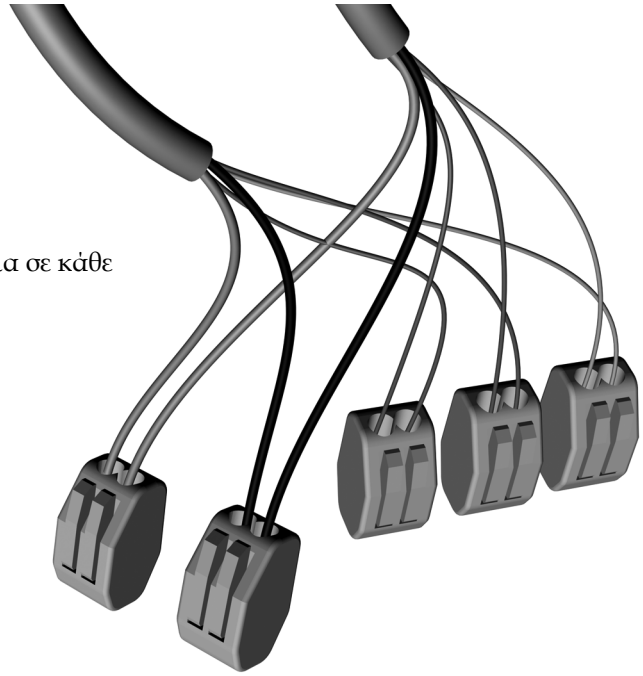

Εργασία 8.

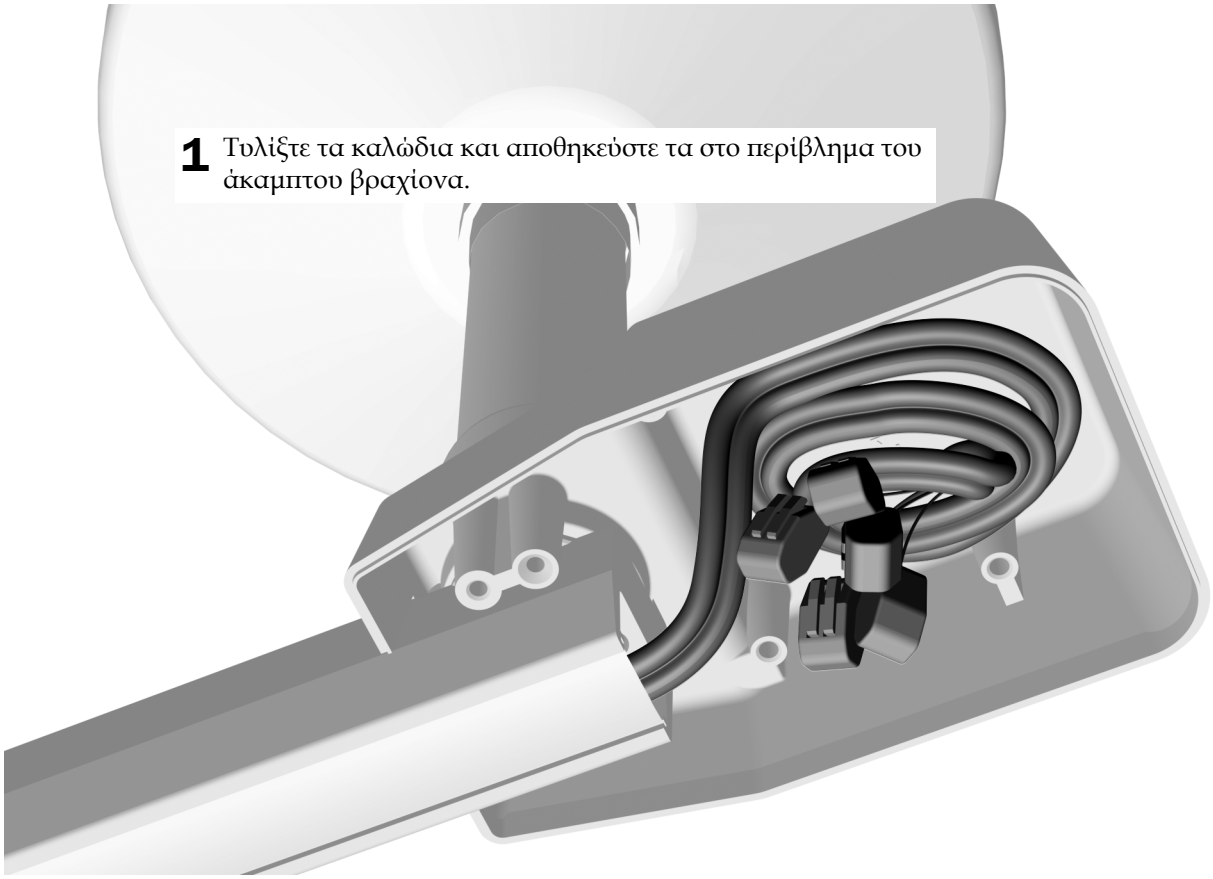

Προετοιμασία και ρύθμιση του προβολέα

Ρύθμιση περιστροφής του βραχίονα flexarm

Συνιστώμενο εργαλείο

- Εξαγωνικό κλειδί 3/16 ίντσας

Εργασία 1.

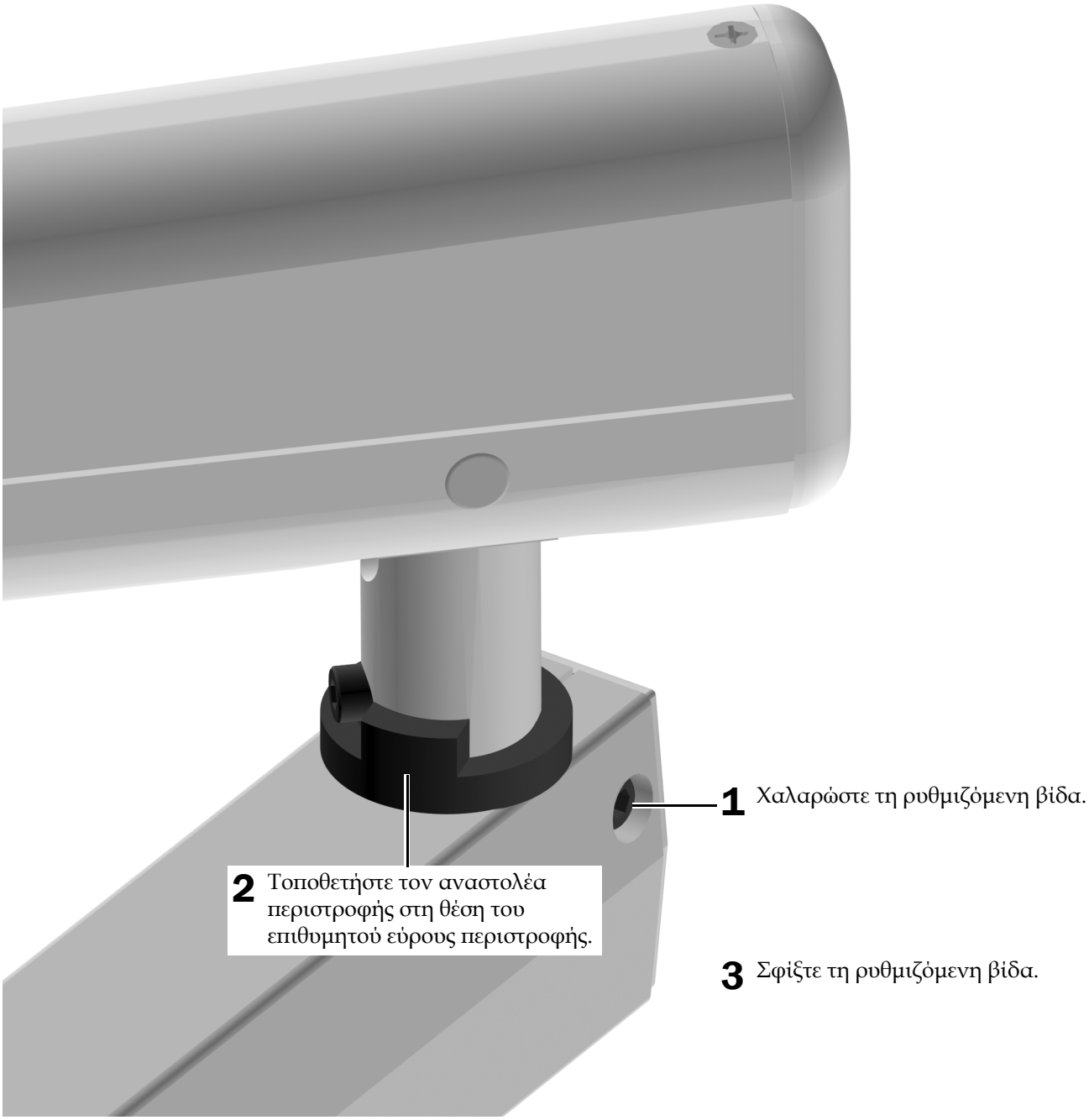

Ρύθμιση αντιστάθμισης βραχίονα flexarm οδοντιατρικού προβολέα

Ελέγξτε τον βραχίονα flexarm του οδοντιατρικού προβολέα για πιθανή ολίσθηση. Αν ο οδοντιατρικός προβολέας μετατοπίζεται, ολοκληρώστε τα ακόλουθα βήματα για να ρυθμίσετε την αντιστάθμιση του βραχίονα flexarm.

Συνιστώμενα εργαλεία

- Κατσαβίδι κεφαλής Phillips
- Εξαγωνικό κλειδί 5/64 ίντσας
- Γαλλικό κλειδί συνδυασμού 1/2 ίντσας

1. Αφαιρέστε το καπάκι άκρου.
2. Αφαιρέστε τις δύο βίδες που ασφαλίζουν το κάλυμμα.
3. Αφαιρέστε το κάλυμμα.
4. Ρυθμίστε το παξιμάδι στο άκρο του ελατηρίου.
   Αν ο οδοντιατρικός προβολέας ολισθαίνει ελεύθερα προς τα επάνω, στρίψτε το παξιμάδι αριστερόστροφα.
   Αν ο οδοντιατρικός προβολέας ολισθαίνει ελεύθερα προς τα κάτω, στρίψτε το παξιμάδι δεξιόστροφα.
5. Τοποθετήστε το κάλυμμα ξανά στον βραχίονα flexarm (αλλά μην το στερεώσετε ακόμα). Ελέγξτε για πιθανή ολίσθηση.
6. Επαναλάβετε τα βήματα 3, 4 και 5 μέχρι να σταματήσει.
7. Χρησιμοποιήστε τις δύο βίδες για να ασφαλίσετε το κάλυμμα μετά την εξάλειψη της ολίσθησης.

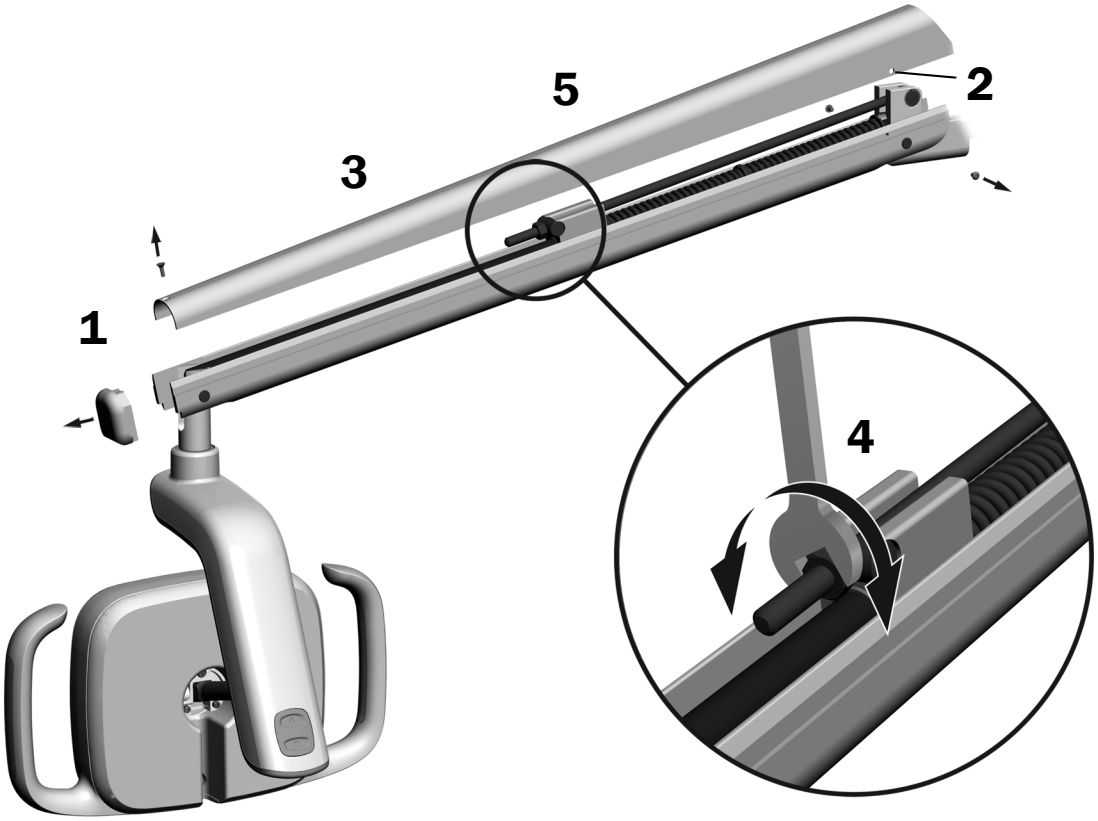

ΣΗΜΕΙΩΣΗ Μπορεί να τοποθετηθεί προαιρετικό κιτ περιορισμού της μετακίνησης (A/E 90.1044.00) για να περιορίζει την κίνηση του βραχίονα flexarm προς τα επάνω και προς τα κάτω.

Ρύθμιση της τάσης περιστροφής

Ελέγξτε την τάση περιστροφής της κεφαλής του προβολέα. Αν χρειάζεται ρύθμιση, ακολουθήστε τις οδηγίες που αφορούν τον τύπο της τάσης που θέλετε να ρυθμίσετε.

Συνιστώμενο εργαλείο

- Εξαγωνικό κλειδί 7/64 ίντσας

Ρύθμιση κατακόρυφης τάσης

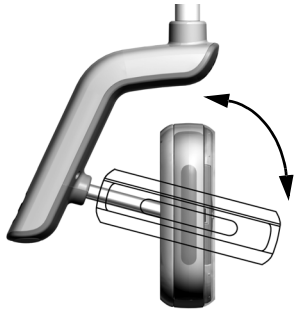

1 Για να ρυθμίσετε την τάση, στρίψτε τη βίδα. Δεξιόστροφα η τάση αυξάνει.

Ρύθμιση της οριζόντιας και διαγώνιας τάσης

Εργασία 1.

ΠΡΟΕΙΔΟΠΟΙΗΣΗ Κίνδυνος ηλεκτροπληξίας. Κατά την αφαίρεση ή την επανατοποθέτηση των καλυμμάτων, προσέχετε να μην προκληθεί ζημιά σε κάποια καλωδίωση ή σωλήνωση. Επαληθεύστε ότι τα καλύμματα έχουν ασφαλίσει καλά μετά την επανατοποθέτησή τους.

1 Αφαιρέστε τις δύο βίδες που ασφαλίζουν το κάλυμμα του περιβλήματος οδηγού.

Εργασία 2.

1 Πιάστε το περίβλημα του οδηγού και χρησιμοποιήστε τους αντίχειρες για να σπρώξετε το κάλυμμά του και να το απομακρύνετε.

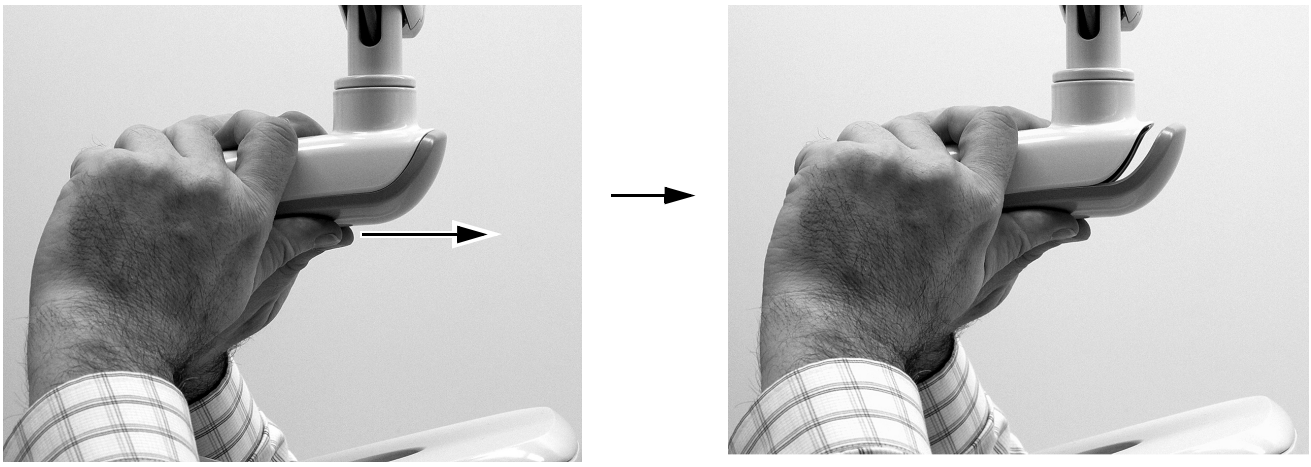

Εργασία 3.

1 Για να ρυθμίσετε την οριζόντια τάση, περιστρέψτε το ρυθμιστικό τριβής. Δεξιόστροφα η τάση αυξάνει.

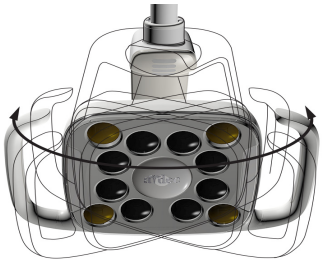

576L

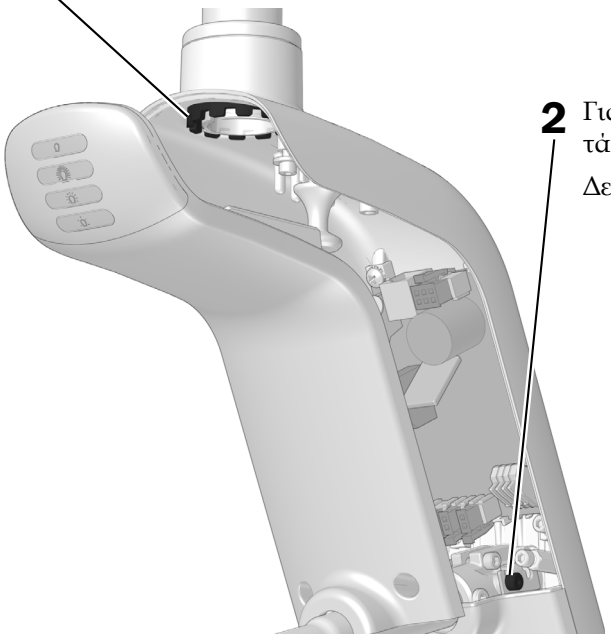

2 Για να ρυθμίσετε τη διαγώνια τάση, στρίψτε την ακέφαλη βίδα.

Δεξιόστροφα η τάση αυξάνει.

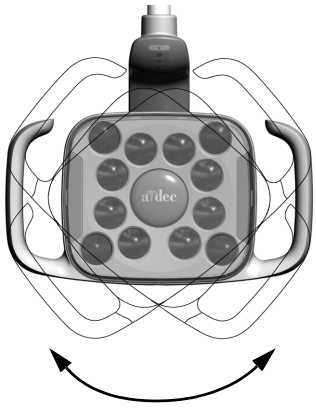

Έλεγχος του προβολέα

Εκτελέστε τις διαδικασίες που είναι κατάλληλες για τον προβολέα σας:

Έλεγχος του προβολέα από την κεφαλή του προβολέα A-dec 576L 18
Έλεγχος του προβολέα από την κεφαλή του προβολέα A-dec 376L 19
Έλεγχος του προβολέα από το χειριστήριο αφής 20

Έλεγχος του προβολέα από την κεφαλή του προβολέα A-dec 576L

Εργασία 1.

1. Ενεργοποιήστε την ηλεκτρική τροφοδοσία του συστήματος.
2. Κουνήστε το χέρι σας σε απόσταση 76 mm (3 ίντσες) από τον αισθητήρα ανέπαφης ενεργοποίησης/απενεργοποίησης αρκετές φορές για να επιβεβαιώσετε ότι ο προβολέας απενεργοποιείται και ενεργοποιείται εναλλάξ.
3. Πατήστε το κουμπί λειτουργίας για να ελέγξετε τον προβολέα σε κάθε λειτουργία και να επιβεβαιώσετε ότι ανάβει ο σωστός φωτισμός στο κάλυμμα του περιβλήματος οδηγού.
4. Αν δεν λειτουργεί σωστά, ελέγξτε τις συνδέσεις των καλωδίων.

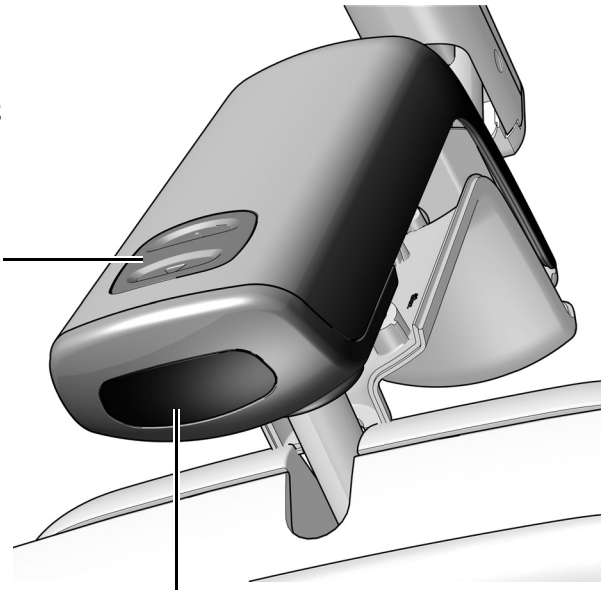

Επόμενο βήμα Βλ. «Έλεγχος του προβολέα από το χειριστήριο αφής» στη σελ. 20.

Έλεγχος του προβολέα από την κεφαλή του προβολέα A-dec 376L

Εργασία 1.

1. Ενεργοποιήστε την ηλεκτρική τροφοδοσία του συστήματος.
2. Ελέγξτε τον προβολέα:
   - **Προβολείς με λειτουργία χειριστηρίου αφής –** Κουνήστε το χέρι σας σε απόσταση 76 mm (3 ίντσες) από τον αισθητήρα ανέπαφης ενεργοποίησης/απενεργοποίησης αρκετές φορές για να επιβεβαιώσετε ότι ο προβολέας απενεργοποιείται και ενεργοποιείται εναλλάξ.
   - **Προβολείς χωρίς λειτουργία χειριστηρίου αφής –** Κουνήστε το χέρι σας σε απόσταση 76 mm (3 ίντσες) από τον αισθητήρα ανέπαφης ενεργοποίησης/απενεργοποίησης και επιβεβαιώστε ότι ο προβολέας λειτουργεί κυκλικά στην υψηλή θέση, τη χαμηλή θέση και την απενεργοποίηση.
3. Αν δεν λειτουργεί σωστά, ελέγξτε τις συνδέσεις της καλωδίωσης.

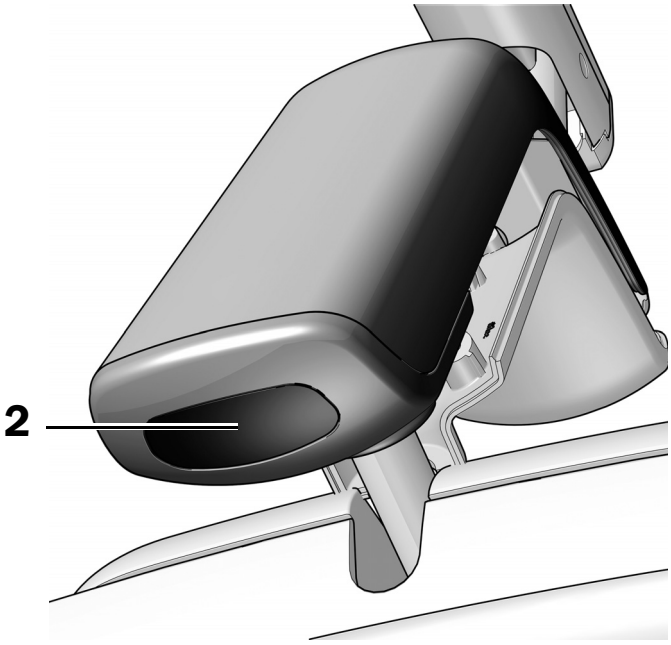

Έλεγχος του προβολέα από το χειριστήριο αφής

Ανατρέξτε στην ενότητα για τον τύπο διασύνδεσης χειριστηρίων του συστήματός σας.

ΣΗΜΕΙΩΣΗ Τα σύμβολα και τα εικονίδια των χειριστηρίων αποτελούν ιδιοκτησία της A-dec, Inc.

Χειριστήρια αφής DS7, CP5i και CP5

Για χρήση από την οθόνη αφής και το πληκτρολόγιο, βλ. το έγγραφο *Οδηγίες χρήσης για οθόνες αφής και πληκτρολόγια A-dec* (A/E 86.0857.12) στη διεύθυνση a-dec.com/touchscreen-manual.

Για τη διαμόρφωση των λειτουργιών συνδεσιμότητας, βλ. το έγγραφο *Οδηγός εγκατάστασης/Οδηγίες χρήσης πύλης A-dec+™ και A-dec+ Gateway* (A/E 86.0924.12) στη διεύθυνση a-dec.com/connectivity-manual.

Τυπικό πληκτρολόγιο αφής

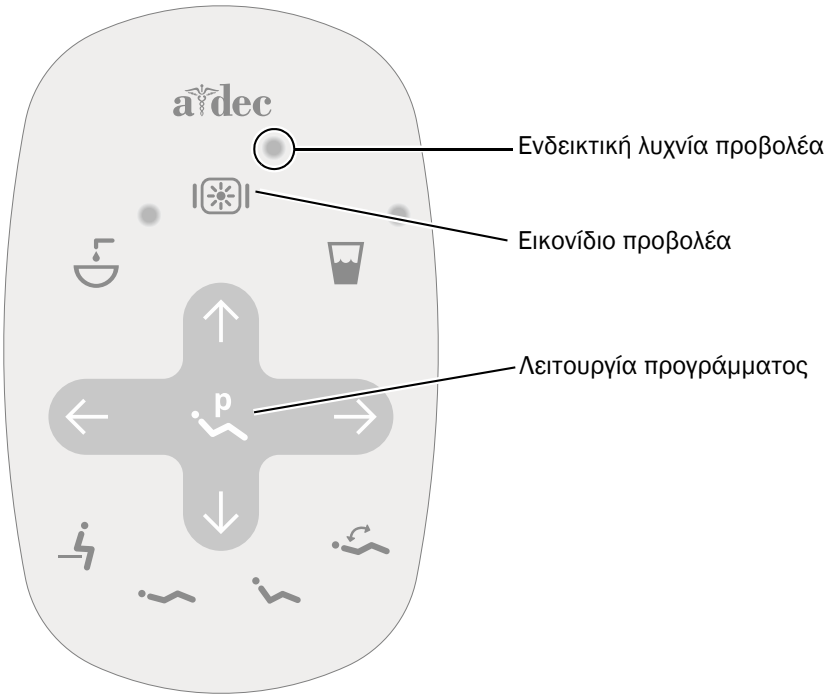

1 Ενεργοποιήστε την ηλεκτρική τροφοδοσία του συστήματος.

2 Πατήστε και ελευθερώστε επανειλημμένα το για να επιβεβαιώσετε ότι ο προβολέας ενεργοποιείται και εναλλάσσεται σε λειτουργία έντασης υψηλή, μεσαία, χαμηλή και προστασίας έναντι του πολυμερισμού (576L) ή υψηλή και σύνθετη/χαμηλή λειτουργία (376L).

ΣΗΜΕΙΩΣΗ Όταν ο 376L είναι στη σύνθετη/χαμηλή λειτουργία ή ο 576L είναι στη λειτουργία με προστασία έναντι του πολυμερισμού, αναβοσβήνει η ενδεικτική λυχνία προβολέα στο πληκτρολόγιο αφής.

3 Πατήστε παρατεταμένα το για να σβήσετε τον προβολέα.

4 Πατήστε παρατεταμένα το και το ταυτόχρονα μέχρι να ακουστεί από το σύστημα ο χαρακτηριστικός ήχος για την απενεργοποίηση ή ενεργοποίηση της λειτουργίας αυτόματης ενεργοποίησης/απενεργοποίησης.

- **Ένας χαρακτηριστικός ήχος** δηλώνει απενεργοποίηση της λειτουργίας.
- **Τρεις χαρακτηριστικοί ήχοι** δηλώνουν ενεργοποίηση της λειτουργίας.

Επανατοποθέτηση του καλύμματος του περιβλήματος οδηγού

ΠΡΟΕΙΔΟΠΟΙΗΣΗ Κίνδυνος ηλεκτροπληξίας. Κατά την αφαίρεση ή την επανατοποθέτηση των καλυμμάτων, προσέχετε να μην προκληθεί ζημιά σε κάποια καλωδίωση ή σωλήνωση. Επαληθεύστε ότι τα καλύμματα έχουν ασφαλίσει καλά μετά την επανατοποθέτησή τους.

Εργασία 1.

1 Τοποθετήστε το κάλυμμα του περιβλήματος οδηγού έτσι ώστε η εγκοπή να εφαρμόζει στον στύλο και ύστερα σπρώξτε το κάλυμμα του περιβλήματος οδηγού στη θέση του με την παλάμη σας.

2 Χρησιμοποιήστε δύο βίδες για να ασφαλίσετε το κάλυμμα.

Ρυθμιστικές πληροφορίες και εγγύηση

Για ρυθμιστικές πληροφορίες και για την εγγύηση της A-dec, δείτε το έγγραφο «*Κανονιστικές πληροφορίες, προδιαγραφές και εγγύηση*» (A/E 86.0221.12) που διατίθεται στο κέντρο πόρων στη διεύθυνση www.a-dec.com.

Για γρήγορη πρόσβαση στο ηλεκτρονικό έγγραφο, σαρώστε, πατήστε ή επιλέξτε τον κωδικό QR για να μεταβείτε στη διεύθυνση a-dec.com/regulatory-guide.

Όλα τα εμπορικά σήματα που αναφέρονται στο παρόν αποτελούν ιδιοκτησία των αντίστοιχων κατόχων τους.

Κεντρικά γραφεία της A-dec
2601 Crestview Drive
Newberg, OR 97132 ΗΠΑ
Τηλ.: 1.800.547.1883 εντός ΗΠΑ/Καναδά
Τηλ.: +1.503.538.7478 εκτός ΗΠΑ/Καναδά
www.a-dec.com

Η A-dec, Inc. δεν παρέχει εγγυήσεις οποιουδήποτε είδους σχετικά με τα περιεχόμενα του παρόντος εγγράφου, συμπεριλαμβανομένων, μεταξύ άλλων, άρρητων εγγυήσεων περί εμπορευσιμότητας και καταλληλότητας για συγκεκριμένο σκοπό.

reliablecreativesolutions®

86.0335.12 Rev J
Ημερομηνία έκδοσης 2022-11-30
Copyright 2022 A-dec, Inc.
Με την επιφύλαξη παντός δικαιώματος.
lGgrphpor22